Rideau coupe-feu EI30

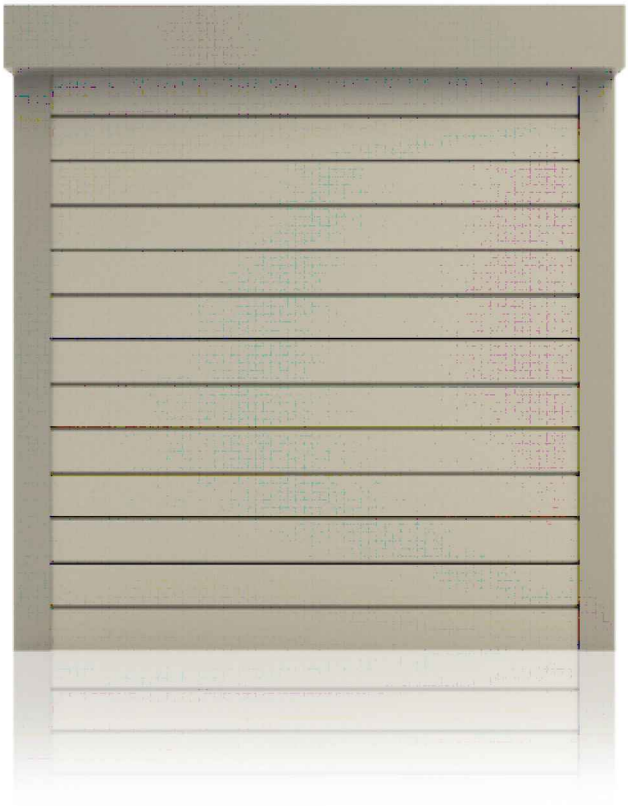

FeuerschutzTeam AG
Kirchstrasse 3 ▪ 5505 Brunegg
Tel. 041 810 35 31 ▪ Fax. 041 810 35 32

12.2021

FeuerschutzTeam AG ©
Druckfehler, Irrtümer und Änderungen vorbehalten
Sous réserve de fautes d'impression, d'erreurs et de modifications

Rideau coupe-feu EI30

Vue d'ensemble

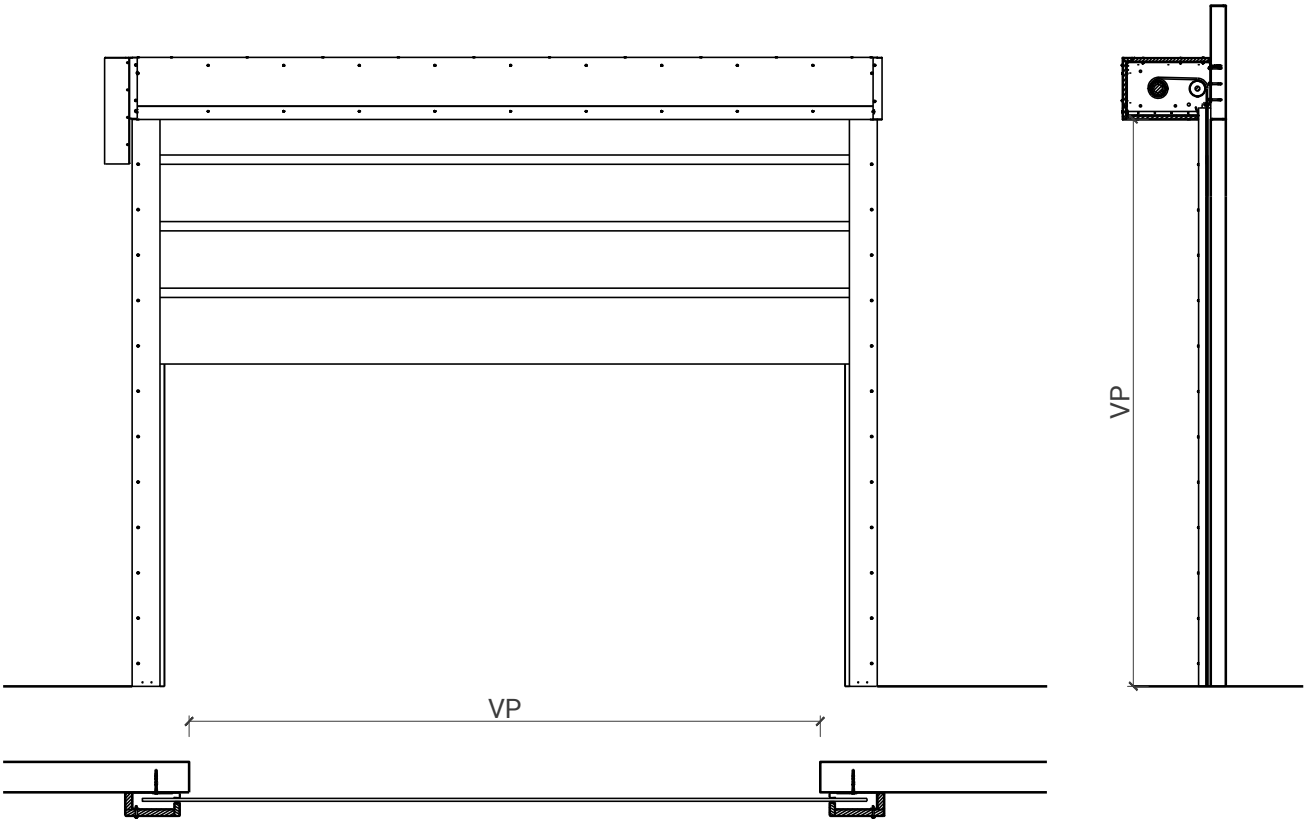

Description:
- Rideau coupe-feu EI30
- Raccordé au système de détection d'incendie ou équipé de détecteurs de fumée de manière à ce que le rideau se ferme automatiquement en cas d'alerte incendie.

Huisseries:
- Tissu technique avec revêtement en silicone grise étanche à la fumée, rempli de matériau

Intégration dans:
- Parois massif
- Parois légère

Système d'entraînement:
- GFS (protection par gravité en cas de panne). En cas de panne de courant, le rideau se ferme par gravité.
- EFS (protection électrique en cas de panne). En cas de panne de courant, le rideau se ferme électriquement par batteries de secours. Les grandes dimensions exigent un moteur d'enroulement à fermeture par panneau de commande, équipé de batteries de secours de 24 V.

Options supplémentaires:
- Peinture par poudrage : guidages latéraux, caisson d'enroulement et consoles d'une couleur RAL ou NCS au choix.
- Bouton d'urgence (EFS)
- Détecteurs de fumée (en option)
- Écran d'affichage LED autonome (en option)
- Bloc d'alimentation 24V (GFS) qui empêche que le rideau ne se ferme en cas de brève interruption du courant

FEUER SCHUTZ TEAM
INNOVATION NETWORK

FeuerschutzTeam AG
Kirchstrasse 3 ▪ 5505 Brunegg
Tel. 041 810 35 31 ▪ Fax. 041 810 35 32

12.2021

FeuerschutzTeam AG ©
Druckfehler, Irrtümer und Änderungen vorbehalten
Sous réserve de fautes d'impression, d'erreurs et de modifications

Rideau coupe-feu EI30

Caractéristiques

Caractéristique		Rideau coupe-feu EI30	
Fonctions	Protection incendie (EN 1634-1)	EI30	
Intégration	Cloison légère (EN 1363-1)	oui	
	Mur massif (EN 1363-1)	oui	
	Mur Lignum (STP)	non	
Divers	Peinture oar oudrage	guidages latéraux, caisson d'enroulement et consols d'une couleur RAL ou NCS au choix	
	Bouton d'urgence	en option	
	Détecteur de fumée	en option	
	Alarme lumineuse et alarme sonore	en option	
	Écran d'affichage LED autonome	en option	
	Bloc d'alimentation 24V (GFS)	empêche que le rideau ne se ferme en cas de brève interruption du courant	

Type du moteur en fonction du vide d e passage, afin de définir la taille du caisson

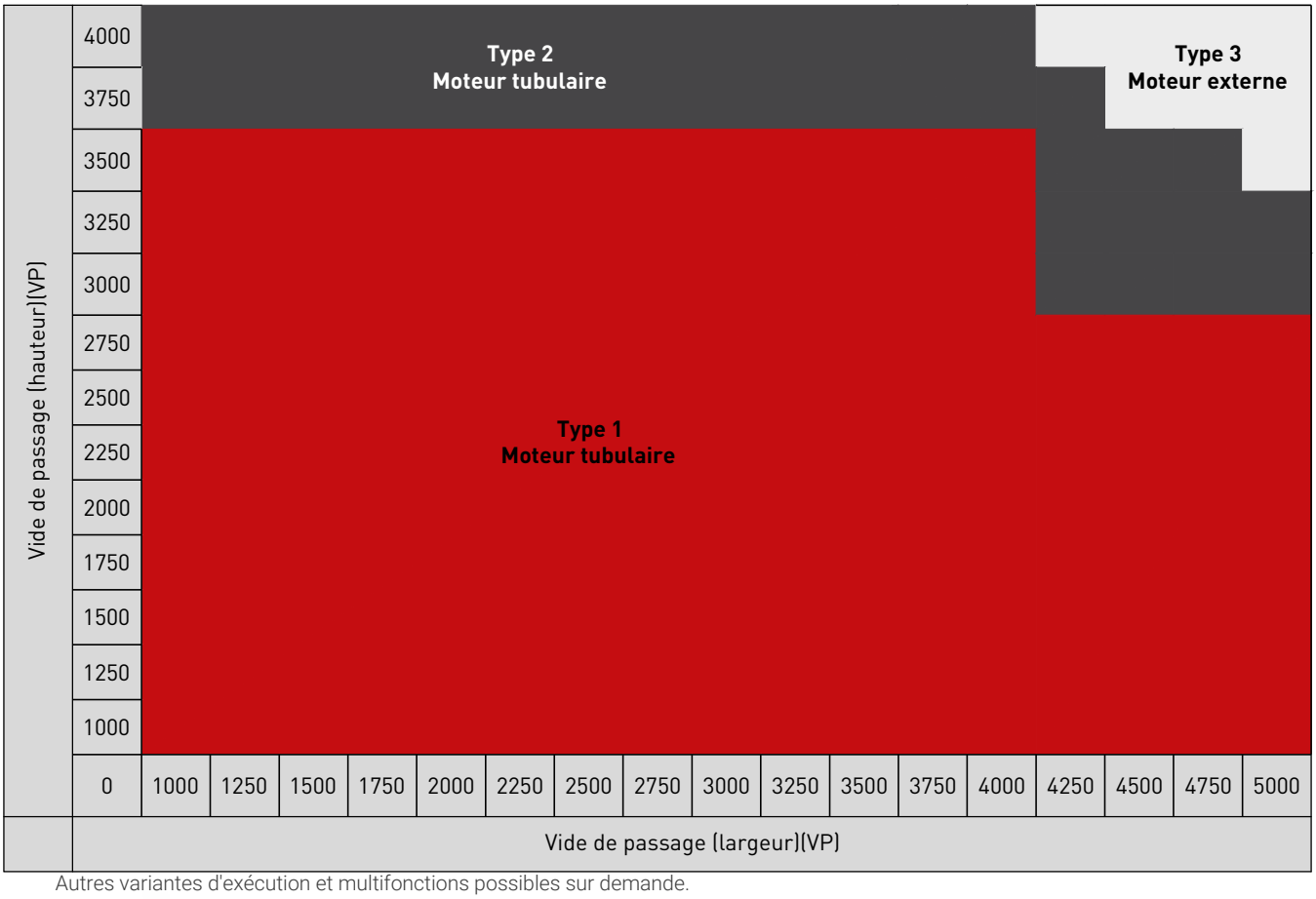

Autres variantes d'exécution et multifonctions possibles sur demande.

FeuerschutzTeam AG
Kirchstrasse 3 ▪ 5505 Brunegg
Tel. 041 810 35 31 ▪ Fax. 041 810 35 32

12.2021

FeuerschutzTeam AG ©
Druckfehler, Irrtümer und Änderungen vorbehalten
Sous réserve de fautes d'impression, d'erreurs et de modifications

Rideau coupe-feu EI30

Type de caisson 1 (moteur tubulaire)

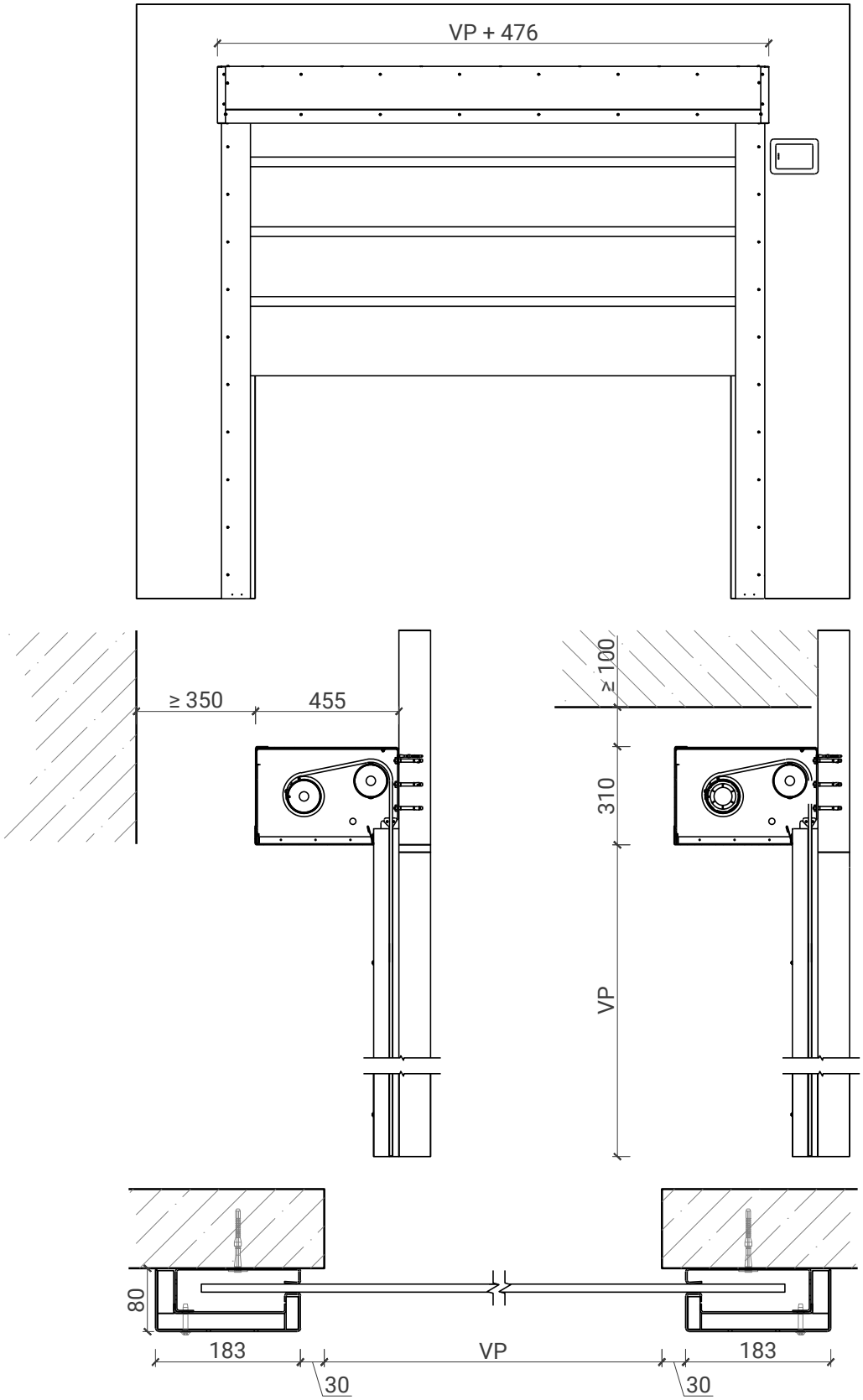

Autres variantes d'exécution et multifonctions possibles sur demande.

FEUER SCHUTZ TEAM
INNOVATION NETWORK

FeuerschutzTeam AG
Kirchstrasse 3 ▪ 5505 Brunegg
Tel. 041 810 35 31 ▪ Fax. 041 810 35 32

12.2021

FeuerschutzTeam AG ©
Druckfehler, Irrtümer und Änderungen vorbehalten
Sous réserve de fautes d'impression, d'erreurs et de modifications

Type de caisson 2 (moteur tubulaire)

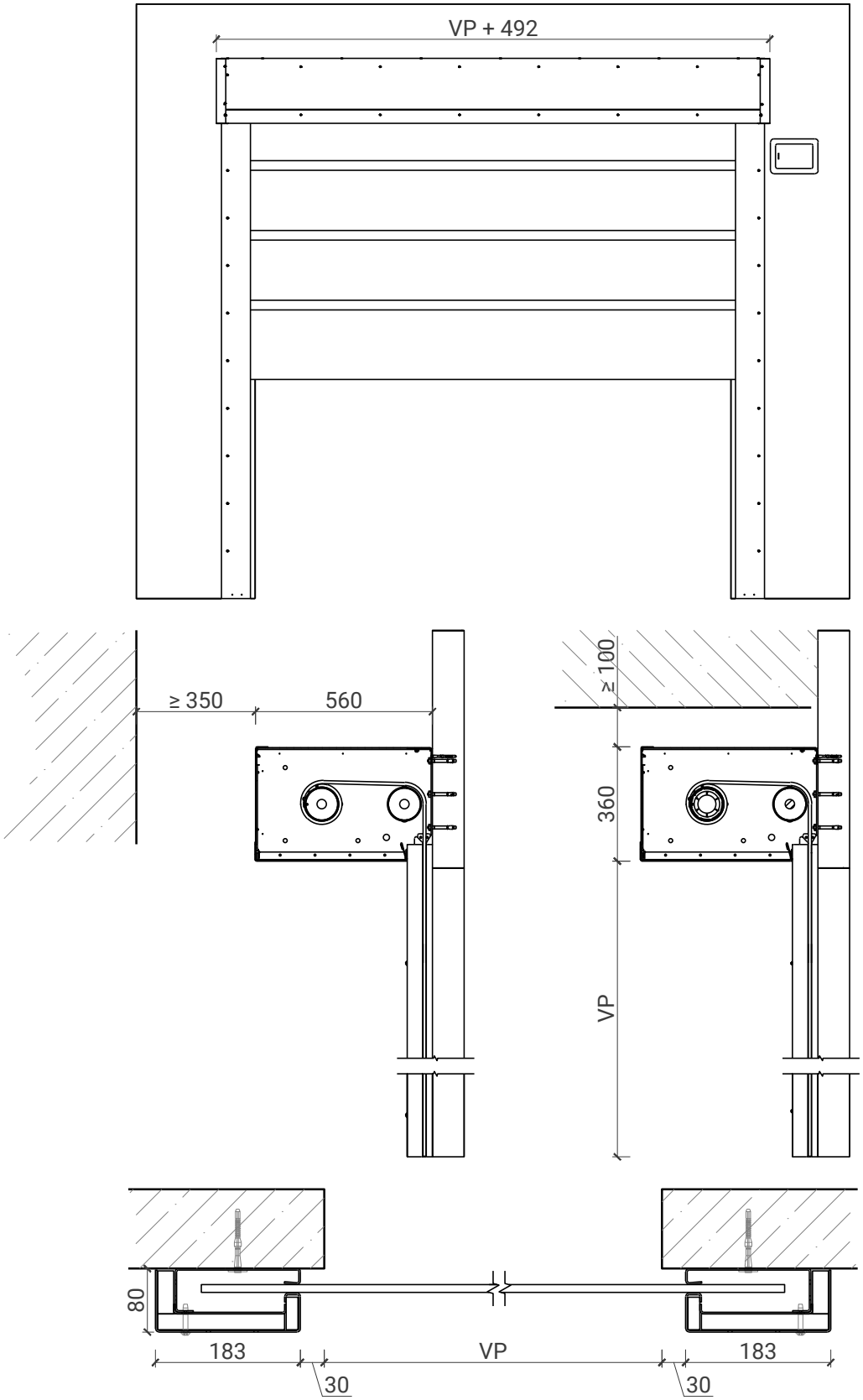

Autres variantes d'exécution et multifonctions possibles sur demande.

FEUER SCHUTZ TEAM
INNOVATION NETWORK

FeuerschutzTeam AG
Kirchstrasse 3 ▪ 5505 Brunegg
Tel. 041 810 35 31 ▪ Fax. 041 810 35 32

12.2021

FeuerschutzTeam AG ©
Druckfehler, Irrtümer und Änderungen vorbehalten
Sous réserve de fautes d'impression, d'erreurs et de modifications

Rideau coupe-feu EI30

Type de caisson 3 (moteur externe)

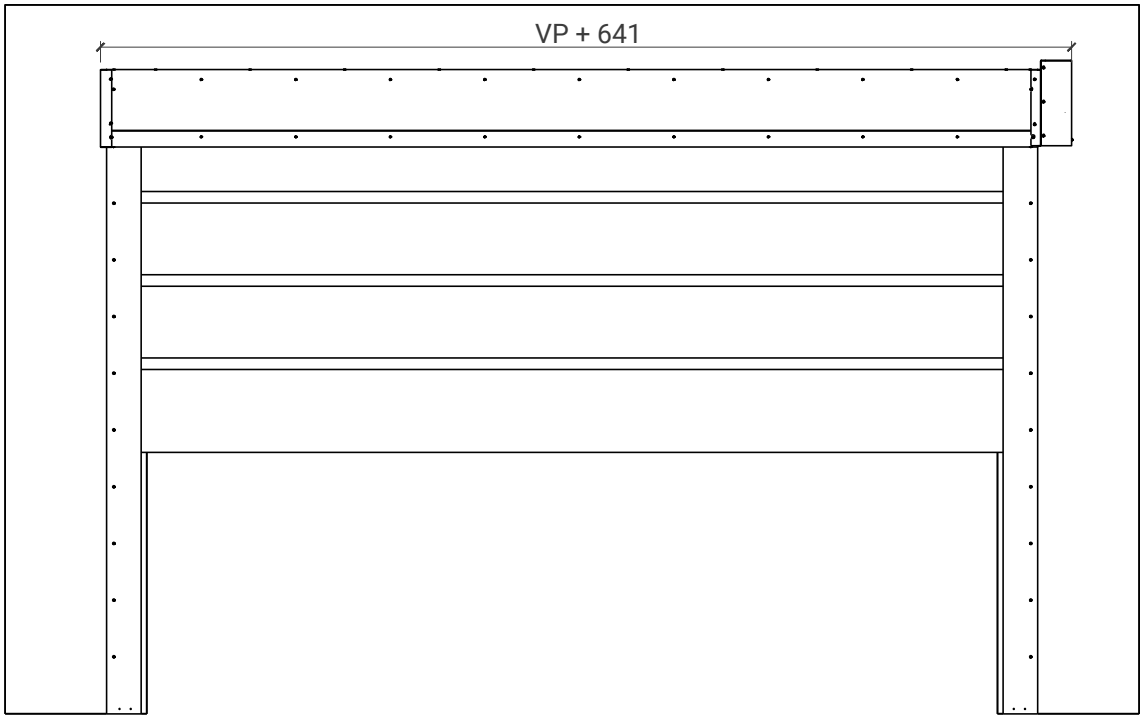

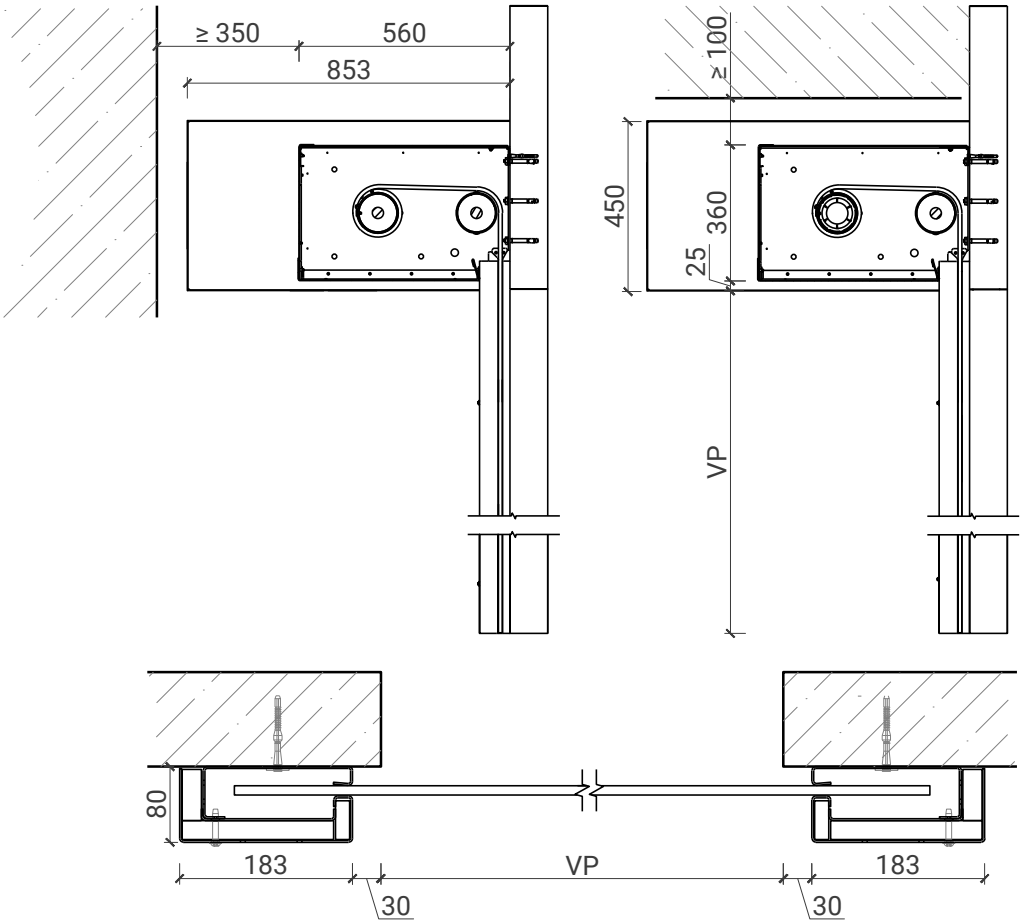

Autres variantes d'exécution et multifonctions possibles sur demande.

FEUER SCHUTZ TEAM
INNOVATION NETWORK

FeuerschutzTeam AG
Kirchstrasse 3 ▪ 5505 Brunegg
Tel. 041 810 35 31 ▪ Fax. 041 810 35 32

12.2021

FeuerschutzTeam AG ©
Druckfehler, Irrtümer und Änderungen vorbehalten
Sous réserve de fautes d'impression, d'erreurs et de modifications