2-flg. Brandabschnittstor 68

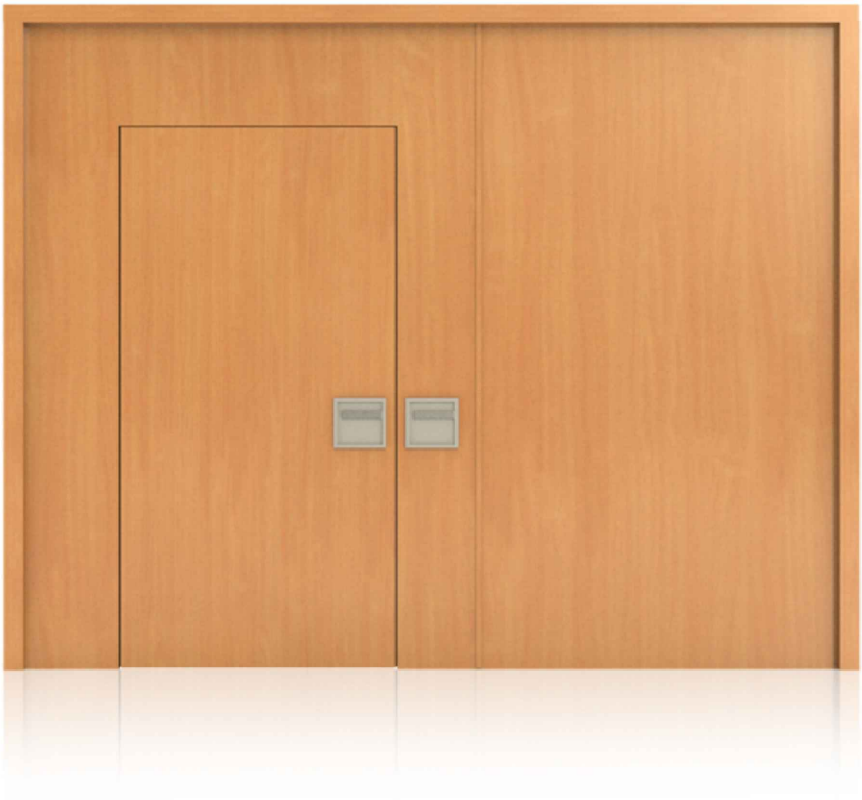

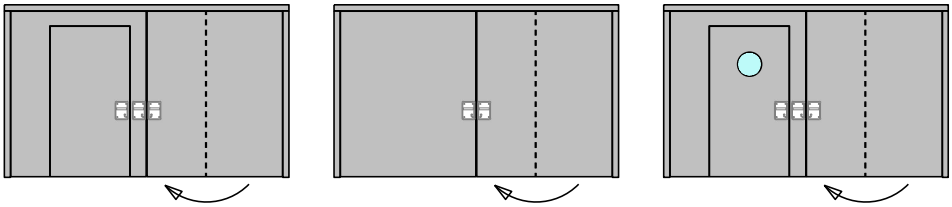

FeuerschutzTeam AG
Kirchstrasse 3 ▪ 5505 Brunegg
Tel. 041 810 35 31 ▪ Fax. 041 810 35 32

07.2022

FeuerschutzTeam AG ©
Druckfehler, Irrtümer und Änderungen vorbehalten
Sous réserve de fautes d'impression, d'erreurs et de modifications

2-flg. Brandabschnittstor 68

Übersicht

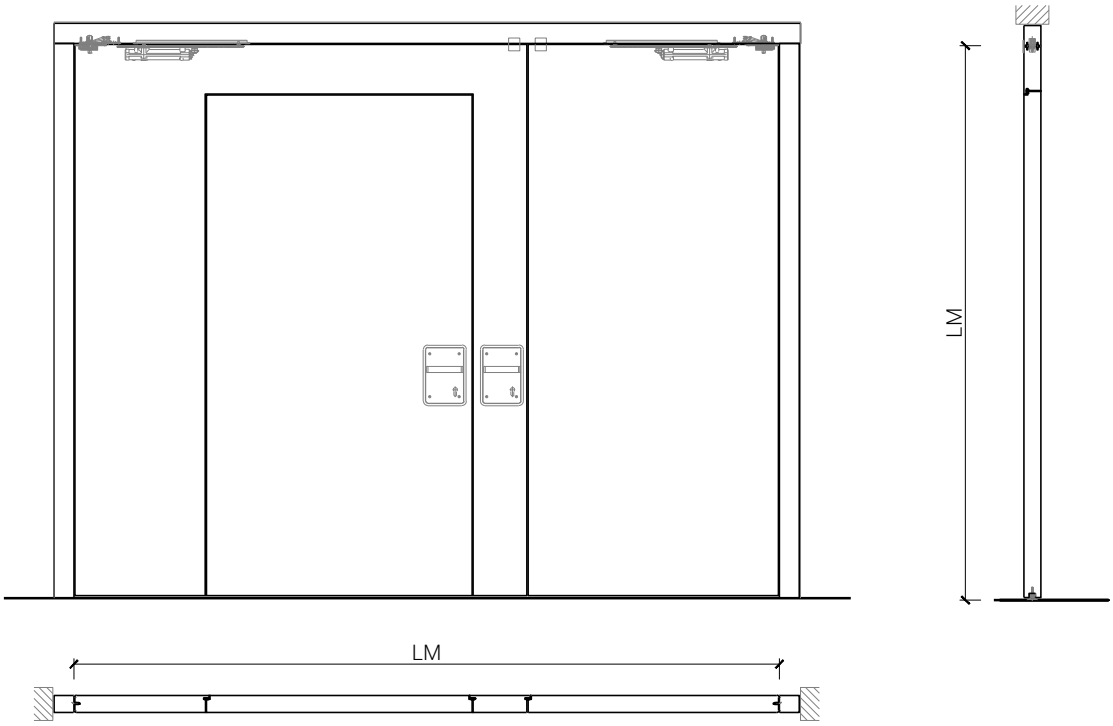

Beschreibung:
- Feuerhemmende EI30 Drehtür
- integrierte Servicetür

Zargen:
- Blockzarge / Blendrahmen

Holzarten Zargen:
- Laubhölzer

Einbau in:
- Massivbauwand
- Leichtbauwand

Türblätter:
- Sperrtüren 68 mm

Holzarten für Türblätter:
- Anleimer: Laubhölzer
- Einleimer: Laubhölzer

Holzarten und Oberflächen:
- Laub- und Nadelhölzer
- Deckfurniere und Massivaufdopplungen
- Kunstharzdecklagen
- Sockelbleche und Dekore
- Profilierungen

- Roh oder grundiert für Anstrich
- Farblos lackiert oder geölt
- Nach Muster gebeizt und lackiert
- RAL / NCS lackiert oder Sondertöne

FEUER SCHUTZ TEAM
INNOVATION NETWORK

FeuerschutzTeam AG
Kirchstrasse 3 ▪ 5505 Brunegg
Tel. 041 810 35 31 ▪ Fax. 041 810 35 32

07.2022

FeuerschutzTeam AG ©
Druckfehler, Irrtümer und Änderungen vorbehalten
Sous réserve de fautes d'impression, d'erreurs et de modifications

2-flg. Brandabschnittstor 68

Eigenschaften

Eigenschaft		2-flg. Brandabschnitttor 68	
Funktionen	Brandschutz (EN 1634-1)	EI30	
	Dauerfunktion (EN 1191)	-	
	Rauchschutz (EN 1634-3)	-	
	Schallschutz (EN ISO 10140-2)	-	
	Panik (EN 179)	Ja (Servicetüre)	
	Panik (EN 1125)	Ja (Servicetüre)	
	Einbruchschutz (EN 1627)	-	
	Durchschusshemmung (EN 1522)	-	
	Klima (EN 12219)	-	
	Feuchtraum (EN 16580)	-	
	Nassraum (EN 16580)	-	
Einbau (Wandaufbau funktionsabhängig)	Leichtbauwand (EN 1363-1)	Ja	
	Massivbauwand (EN 1363-1)	Ja	
	Systemwände (voll/verglast) gem. Zulassung	Ja (nur vertikal)	
Holzarten		Laubhölzer	
Sonderformen		-	
Servicetüre	Einbau	Ja	
	Einbau von Glas	Ja	
Klappflügel	Einbau	Ja	
	Einbau von Glas	Nein	
Glas / Füllung	Einbau von Glas	Nein	
	Einbau von Füllungen	Nein	
Bänder	Pivot-Türbänder	Ja	
	Objektband	Ja	
	verdecktliegendes Band	Ja	
Türschliesser	offen	Ja	
	verdecktliegender Türschliesser	Ja	
dekorative Oberflächen	Metalle (Edelstahl, Stahl, Messing, vollflächig (verklebt) oder in Teilflächen aufgeklebt)	Ja	
	Glas ≤ 4 mm auf Türflügel geklebt	Nein	
	brennbare Oberflächenschicht	Ja	
	dekorative Fräsungen	Ja	

Weitere mögliche Ausführungsvarianten und Multifunktionen auf Anfrage.

FEUER SCHUTZ TEAM
INNOVATION NETWORK

FeuerschutzTeam AG
Kirchstrasse 3 ▪ 5505 Brunegg
Tel. 041 810 35 31 ▪ Fax. 041 810 35 32

07.2022

FeuerschutzTeam AG ©
Druckfehler, Irrtümer und Änderungen vorbehalten
Sous réserve de fautes d'impression, d'erreurs et de modifications

2-flg. Brandabschnittstor 68

Blockzarge

Drehlager ohne Bodeneinstand

Zargeneinabu deckenbündig in abgehängte- oder Massivdecke

Drehlager ohne Bodeneinstand oben ohne Rahmen

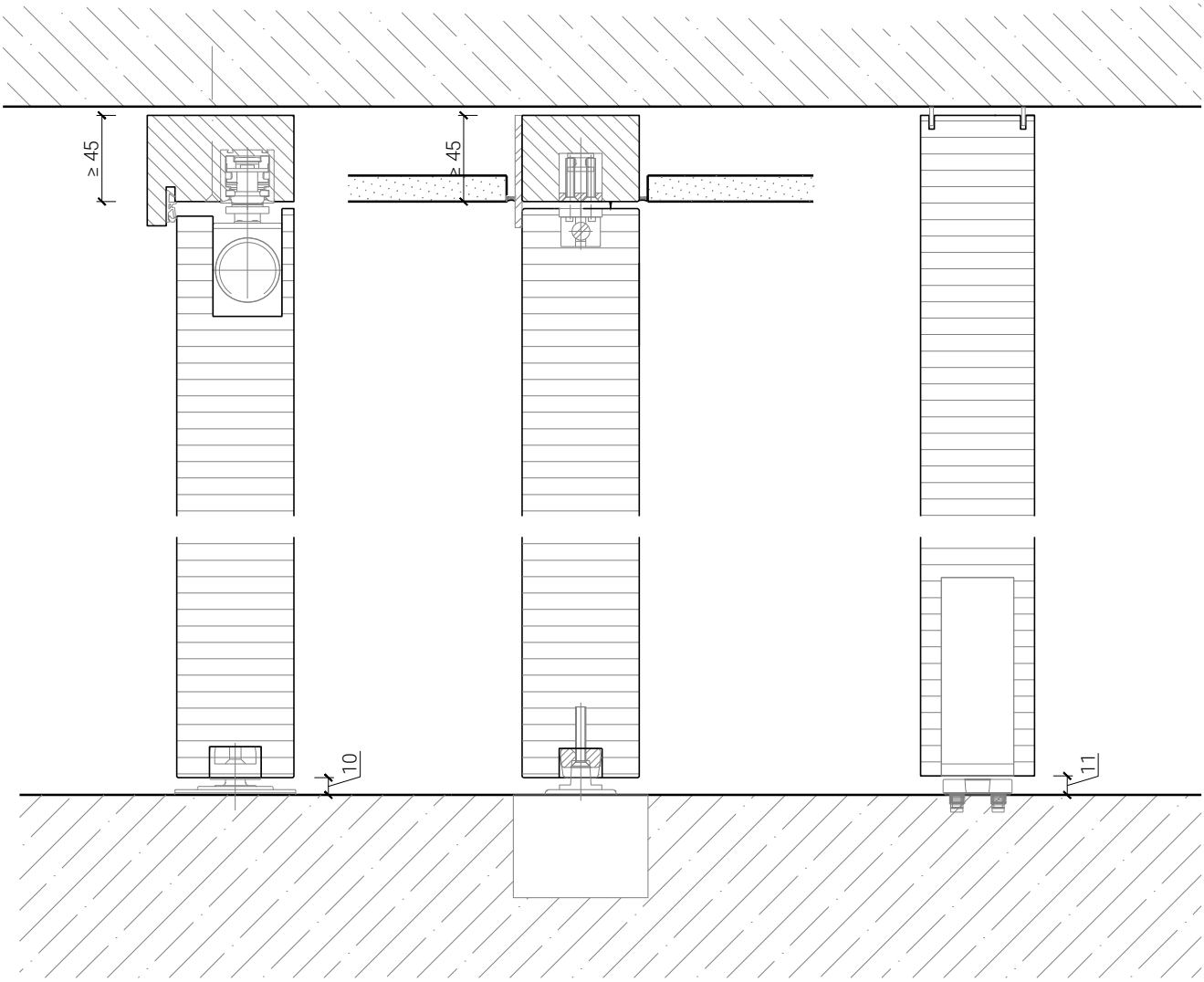

Weitere mögliche Ausführungsvarianten und Multifunktionen auf Anfrage.

FEUER SCHUTZ TEAM
INNOVATION NETWORK

FeuerschutzTeam AG
Kirchstrasse 3 ▪ 5505 Brunegg
Tel. 041 810 35 31 ▪ Fax. 041 810 35 32

07.2022

FeuerschutzTeam AG ©
Druckfehler, Irrtümer und Änderungen vorbehalten
Sous réserve de fautes d'impression, d'erreurs et de modifications

2-flg. Brandabschnittstor 68

Einbau 78 mm

Brandabschnittstor rahmenlos, mit Nische 78 mm für wandbündige Offenstellung
(gleich- oder gegenläufig)

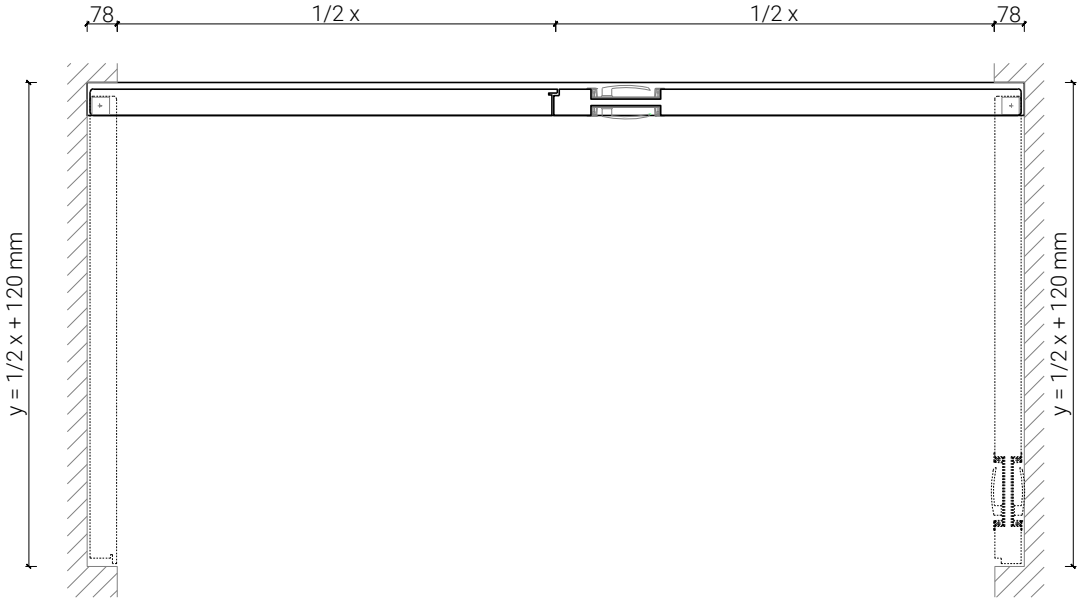

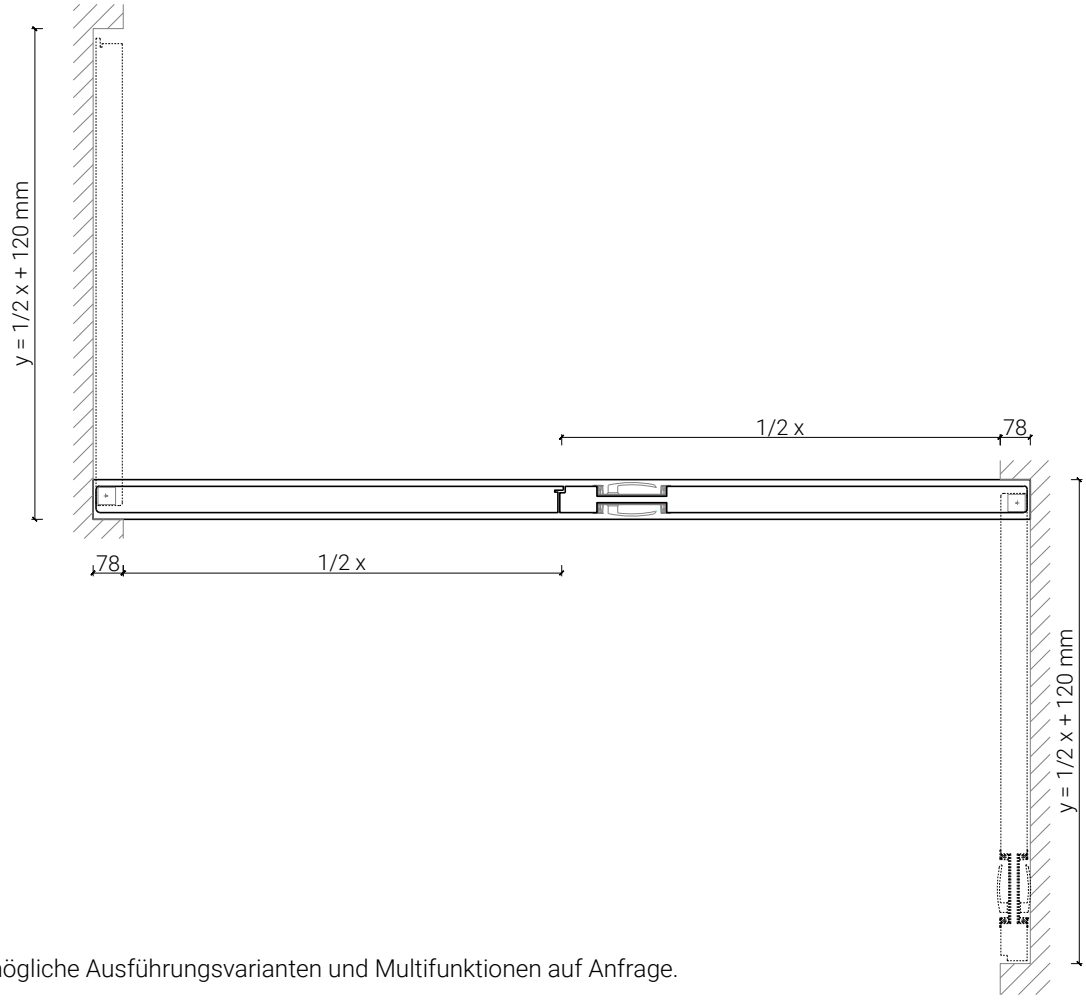

Weitere mögliche Ausführungsvarianten und Multifunktionen auf Anfrage.

FEUER SCHUTZ TEAM
INNOVATION NETWORK

FeuerschutzTeam AG
Kirchstrasse 3 ▪ 5505 Brunegg
Tel. 041 810 35 31 ▪ Fax. 041 810 35 32

07.2022

FeuerschutzTeam AG ©
Druckfehler, Irrtümer und Änderungen vorbehalten
Sous réserve de fautes d'impression, d'erreurs et de modifications

2-flg. Brandabschnittstor 68

Einbau 98 mm

Brandabschnittstor rahmenlos, mit Nische 98 mm für wandbündige Offenstellung
(gleich- oder gegenläufig)

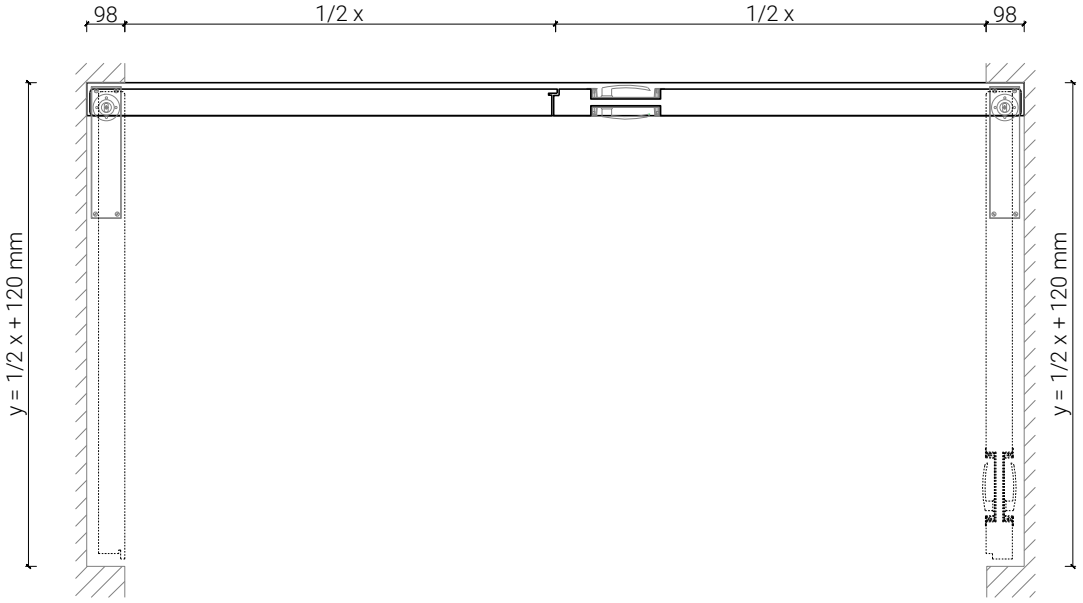

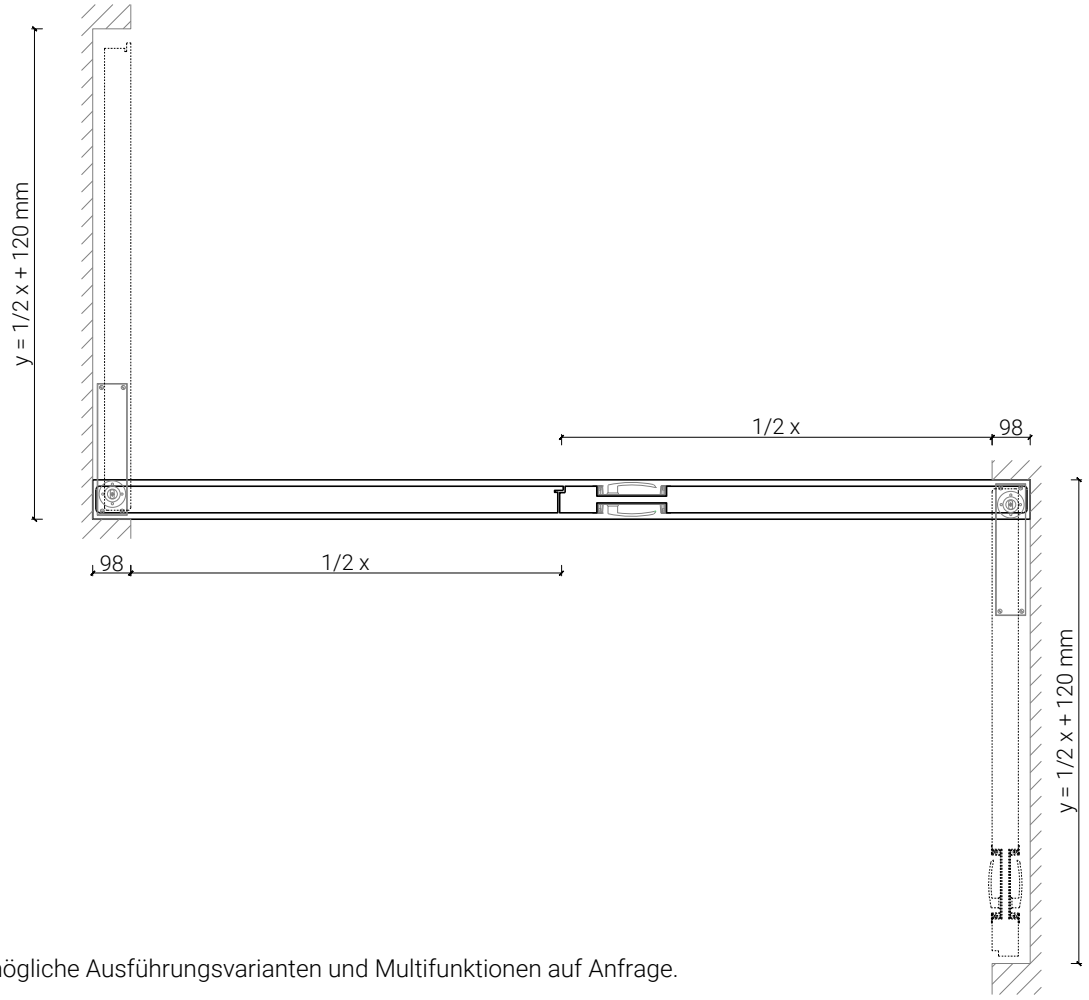

Weitere mögliche Ausführungsvarianten und Multifunktionen auf Anfrage.

FEUER SCHUTZ TEAM
INNOVATION NETWORK

FeuerschutzTeam AG
Kirchstrasse 3 ▪ 5505 Brunegg
Tel. 041 810 35 31 ▪ Fax. 041 810 35 32

07.2022

FeuerschutzTeam AG ©
Druckfehler, Irrtümer und Änderungen vorbehalten
Sous réserve de fautes d'impression, d'erreurs et de modifications

2-flg. Brandabschnittstor 68

Klappflügel

Mit/ohne oberem Rahmenfries und Pivottürschliesser
Mit Klappflügel, Nischentiefe 187 mm

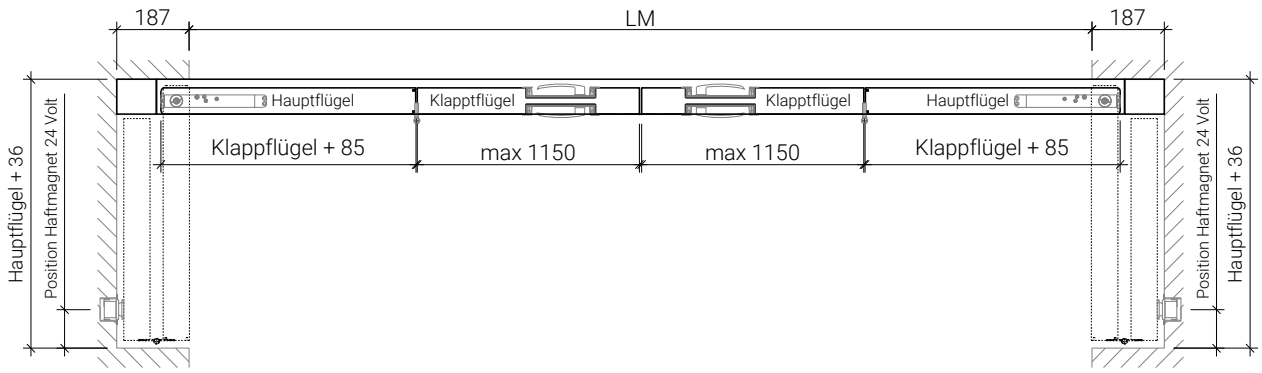

Weitere mögliche Ausführungsvarianten und Multifunktionen auf Anfrage.

FEUER SCHUTZ TEAM
INNOVATION NETWORK

FeuerschutzTeam AG
Kirchstrasse 3 ▪ 5505 Brunegg
Tel. 041 810 35 31 ▪ Fax. 041 810 35 32

07.2022

FeuerschutzTeam AG ©
Druckfehler, Irrtümer und Änderungen vorbehalten
Sous réserve de fautes d'impression, d'erreurs et de modifications

2-flg. Brandabschnittstor 68

Verglasungen

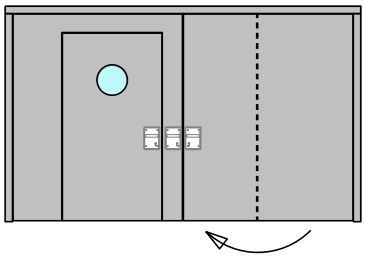

Glas mittig
Glasleiste einseitig

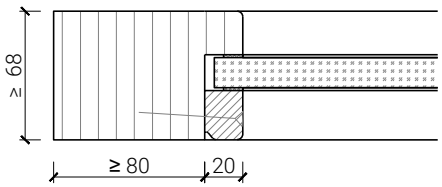

Glas mittig
Glasleisten gerade

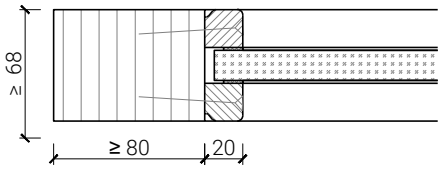

Glas mittig,
Glasleisten schräg

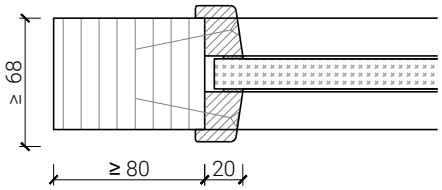

Weitere mögliche Ausführungsvarianten und Multifunktionen auf Anfrage.

FEUER SCHUTZ TEAM
INNOVATION NETWORK

FeuerschutzTeam AG
Kirchstrasse 3 ▪ 5505 Brunegg
Tel. 041 810 35 31 ▪ Fax. 041 810 35 32

07.2022

FeuerschutzTeam AG ©
Druckfehler, Irrtümer und Änderungen vorbehalten
Sous réserve de fautes d'impression, d'erreurs et de modifications