# Porte à 1 vantail EI30 Porte pleine
# Porte va-et-vient

24863

30-Juli-24



FeuerschutzTeam AG ©
Druckfehler, Irrtümer und Änderungen vorbehalten
Sous réserve de fautes d'impression, d'erreurs et de modifications

# Porte à 1 vantail EI30 Porte pleine
# Porte va-et-vient

## Vue d'ensemble

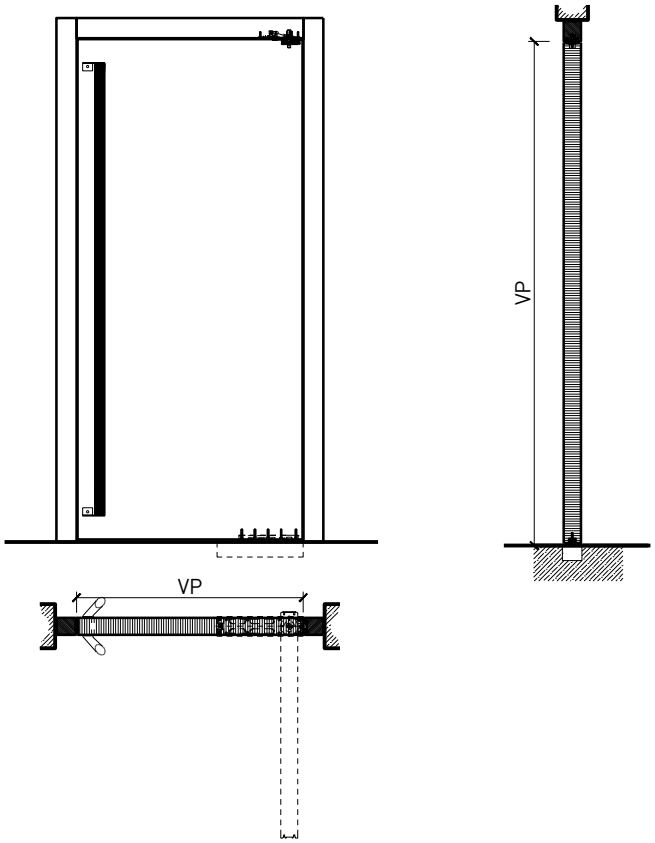


Description:
- Porte va-et-vient coupe-feu EI30
- Porte pour locaux humides

Huisseries:
- Cadre bloc / cadre applique

Essences pour huisseries:
- Feuillus

Intégration dans:
- Parois massif
- Parois légère

Ouvrants:
- Portes plane 59 mm
- Portes plane 68 mm

Essences pour ouvrants:
- Alaise : feuillus
- Alaise embrevée : feuillus

Essences et surfaces:
- Feuillus et conifères
- Placages extérieurs et doublages massifs
- Couches de finition en résine artificielle
- Plinthes en tôle et décors
- Profils
- Revêtements en tôle d'acier, inox, alu, laiton
- Surface brute ou apprêtée pour peinture
- Vernis incolore ou huile
- Teinture et vernis sur échantillon
- Peinture de couleur RAL / NCS ou teintes spéciales

24863

30-Juli-24



FeuerschutzTeam AG ©
Druckfehler, Irrtümer und Änderungen vorbehalten
Sous réserve de fautes d'impression, d'erreurs et de modifications

# Porte à 1 vantail EI30 Porte pleine
# Porte va-et-vient
## Caractéristiques

| Caractéristique | | Porte va-et-vient pleine 59 à 1-vtl. | Porte va-et-vient pleine 68 à 1-vtl. |
|---|---|---|---|
| Fonctions | Protection incendie (EN 1634-1) | EI30 | |
| | Fonctionnement continu (EN 1191) | C5 | |
| | Protection contre fumées (EN 1634-3) | - | |
| | Isolation acoustique (EN ISO 10140-2) | - | |
| | Anti-panique (EN 179) | - | |
| | Anti-panique (EN 1125) | - | |
| | Protection contre les effractions (EN 1627) | - | |
| | Protection pare-balles (EN 1522) | - | |
| | Classe climatique (EN 12219) | 3b / 2c | 3c - 3e |
| | Local humide (EN 16580) | oui | |
| | Salle d'eau (EN 16580) | - | |
| Intégration | Cloison légère (EN 1363-1) | oui | |
| | Mur massif (EN 1363-1) | oui | |
| | Murs Lignum (STP) | - | |
| | Systèmes murales (selon homologation) | - | |
| Essences | Bois | Bois feuillus | |
| Formes spéciales | | - | |
| Porte de service | Intégration | - | |
| Vitre / panneau de porte | Intégration d'une vitre | - | |
| | Intégration de panneaux de porte | - | |
| Paumelles | Paumelle | - | |
| | Paumelle encastrée | - | |
| Ferme-porte | Ferme-porte en applique | - | |
| | Ferme-porte encastré | oui | |
| Surfaces décoratives | Métaux (acier inoxydable, acier, laiton, (collé) sur toute ou parties de la surface) | - | |
| | Verre ⩽ 4 mm collé sur l'ouvrant | - | |
| | Couche supérieure combustible | oui | |
| | Fraisages décoratifs | oui | |

Autres variantes d'exécution et multifonctions possibles sur demande.

24863

30-Juli-24



FeuerschutzTeam AG ©
Druckfehler, Irrtümer und Änderungen vorbehalten
Sous réserve de fautes d'impression, d'erreurs et de modifications

# Porte à 1 vantail EI30 Porte pleine
# Porte va-et-vient

## Cadre bloc

Pivot sans fixation au sol

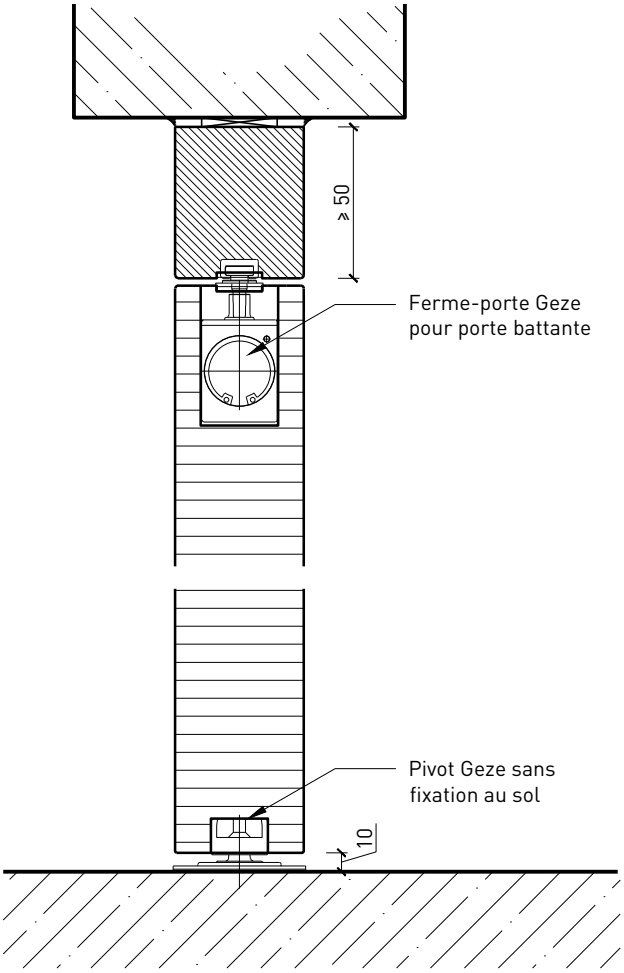


Installation de l'huisserie à fleur de plafond

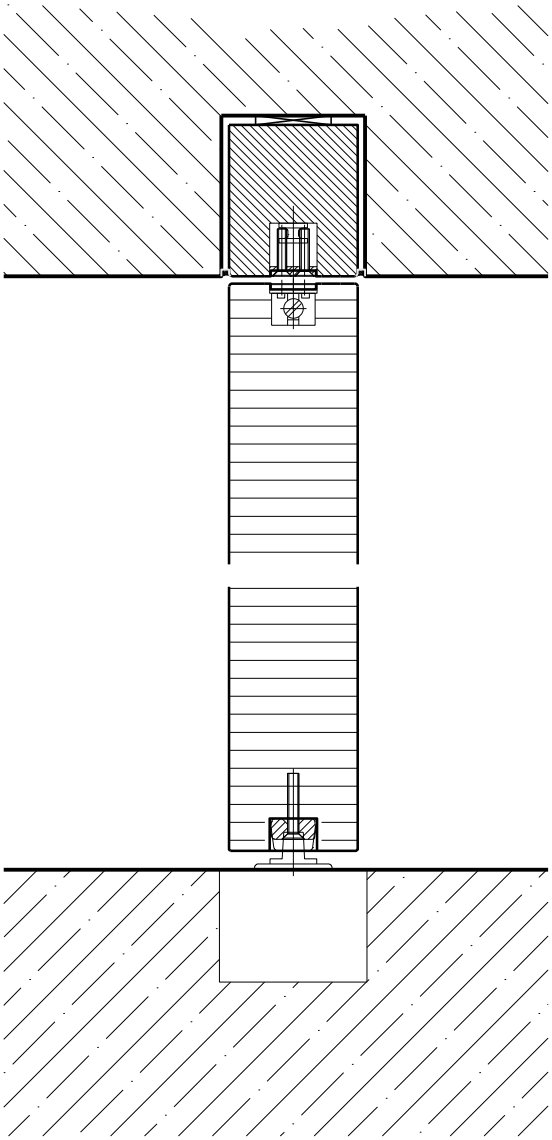

Autres variantes d'exécution et multifonctions possibles sur demande.

24863

30-Juli-24



FeuerschutzTeam AG ©
Druckfehler, Irrtümer und Änderungen vorbehalten
Sous réserve de fautes d'impression, d'erreurs et de modifications

# Porte à 1 vantail EI30 Porte pleine
# Porte va-et-vient

## Construction en portail

Intégration dans un portail
avec parcloses vissées

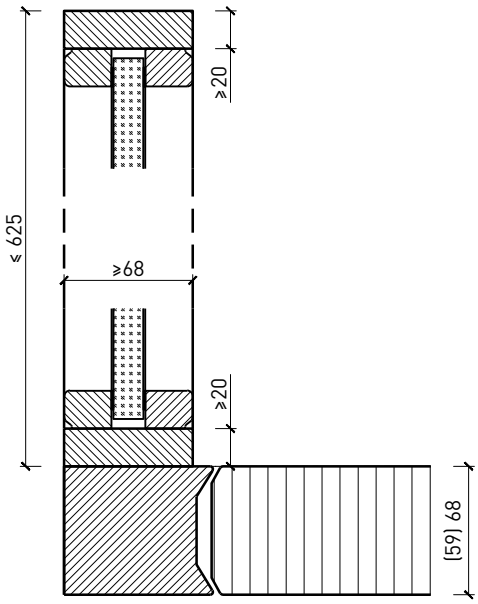


Intégration dans un portail

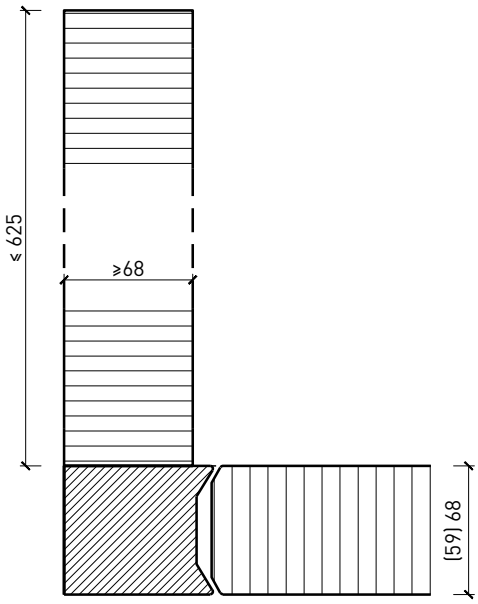


Autres variantes d'exécution et multifonctions possibles sur demande.

24863
30-Juli-24



FeuerschutzTeam AG ©
Druckfehler, Irrtümer und Änderungen vorbehalten
Sous réserve de fautes d'impression, d'erreurs et de modifications

# Porte à 1 vantail EI30 Porte pleine
# Porte va-et-vient

## Partie latérale

Intégration dans un vitrage fixe
avec parcloses vissées

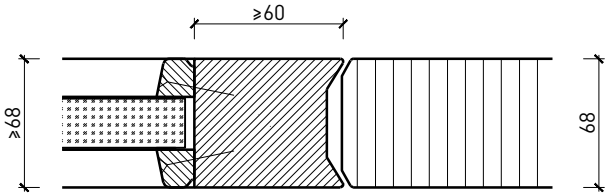


Intégration dans une paroi pleine

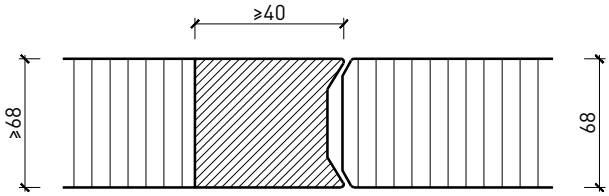


Intégration dans un vitrage fixe
avec parcloses chanfreinées

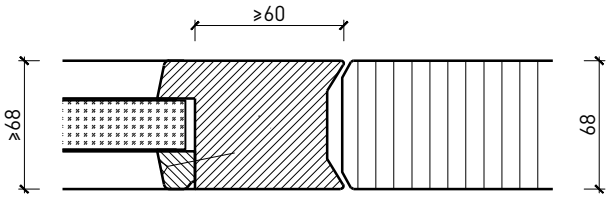


Intégration dans un vitrage fixe
avec parcloses chanfreinées

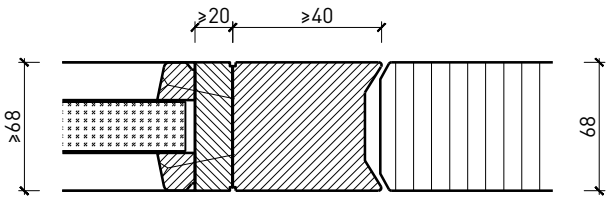


Autres variantes d'exécution et multifonctions possibles sur demande.

24863
30-Juli-24



FeuerschutzTeam AG ©
Druckfehler, Irrtümer und Änderungen vorbehalten
Sous réserve de fautes d'impression, d'erreurs et de modifications

# Porte à 1 vantail EI30 Porte pleine
# Porte va-et-vient
## Intégration

Porte battante sans cadre, avec renfoncement pour position ouverte affleurant au mur

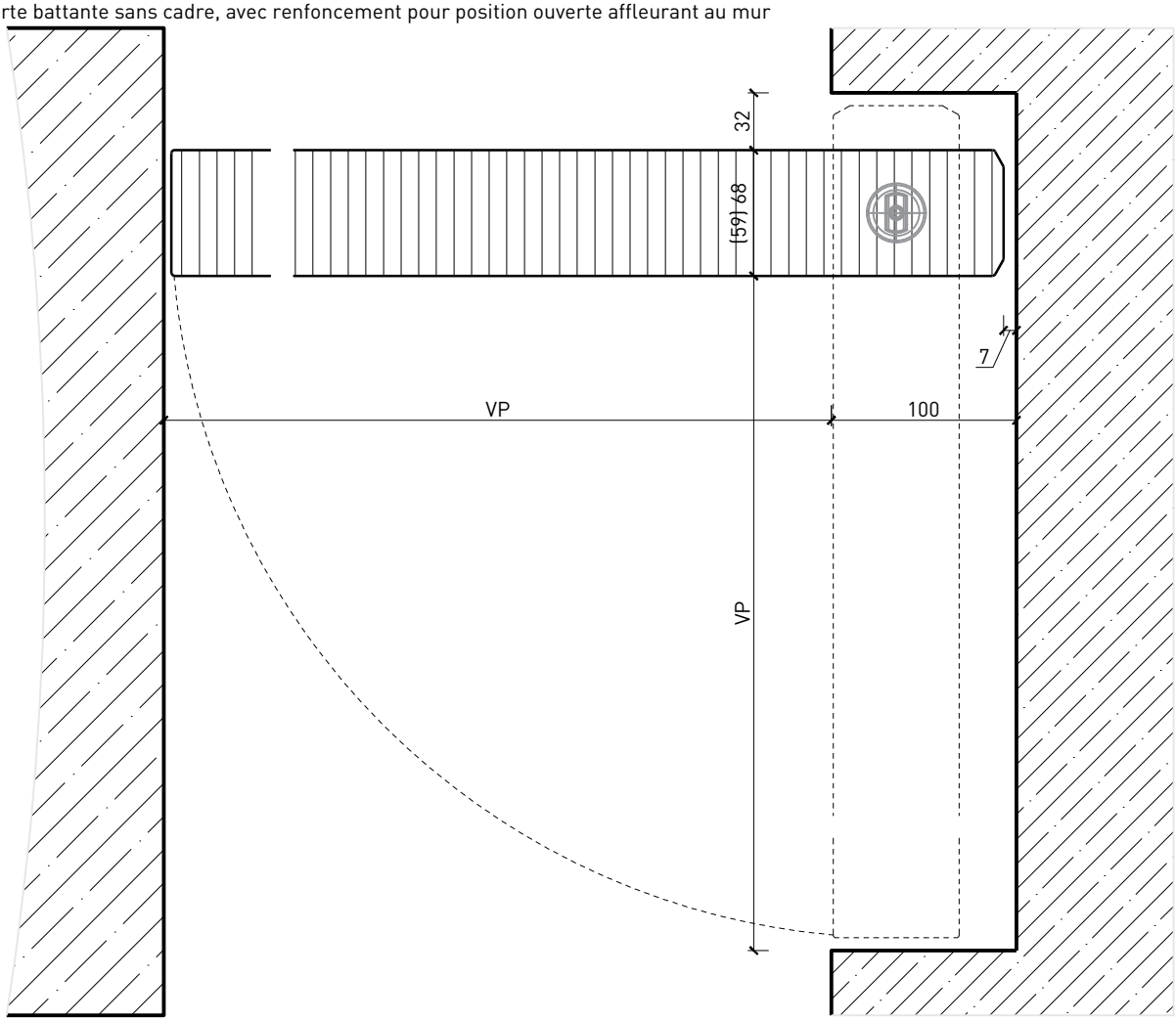


Porte battante sans cadre, installée dans la maçonnerie

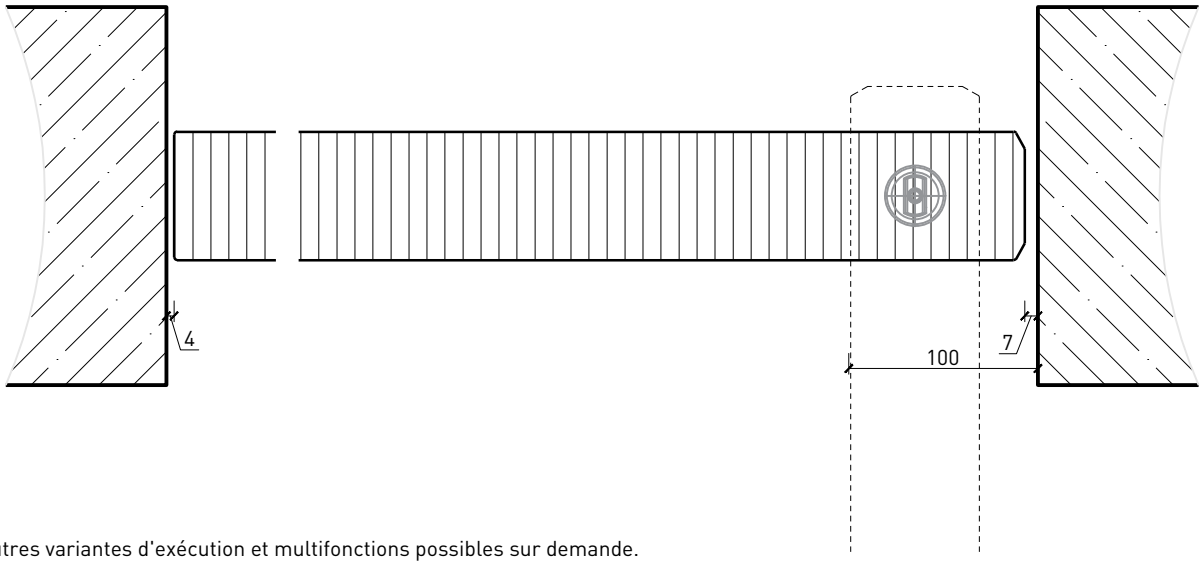


Autres variantes d'exécution et multifonctions possibles sur demande.

24863

30-Juli-24



FeuerschutzTeam AG ©
Druckfehler, Irrtümer und Änderungen vorbehalten
Sous réserve de fautes d'impression, d'erreurs et de modifications