Porte à 1 vantail EI30 Porte pleine
Porte à pivot avec vantail rabattable en option

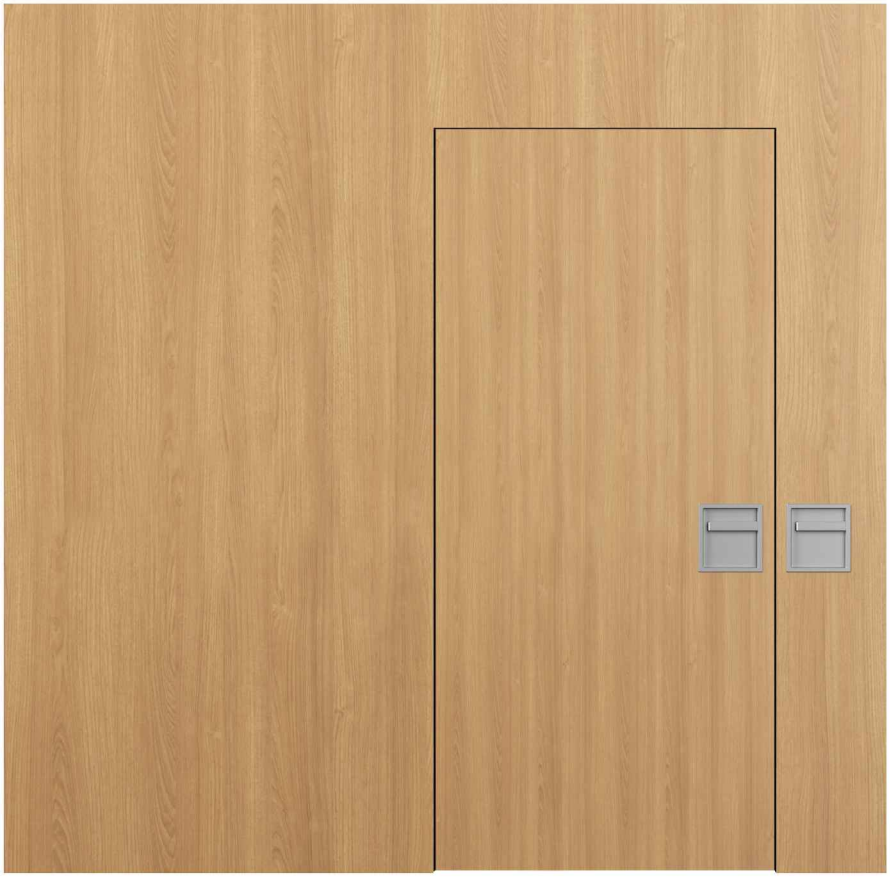

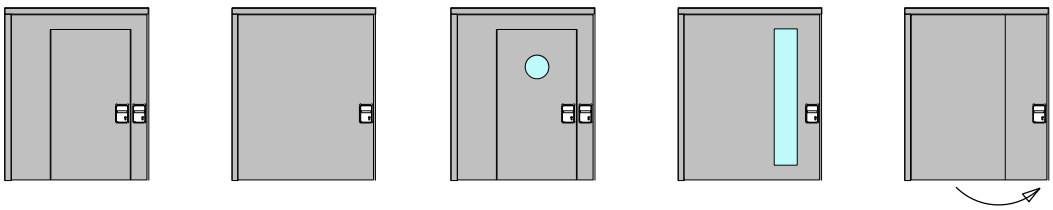

31249

5-Aug.-26

FeuerschutzTeam AG ©
Druckfehler, Irrtümer und Änderungen vorbehalten
Sous réserve de fautes d'impression, d'erreurs et de modifications

Porte à 1 vantail EI30 Porte pleine
Porte à pivot avec vantail rabattable en option

Vue d'ensemble

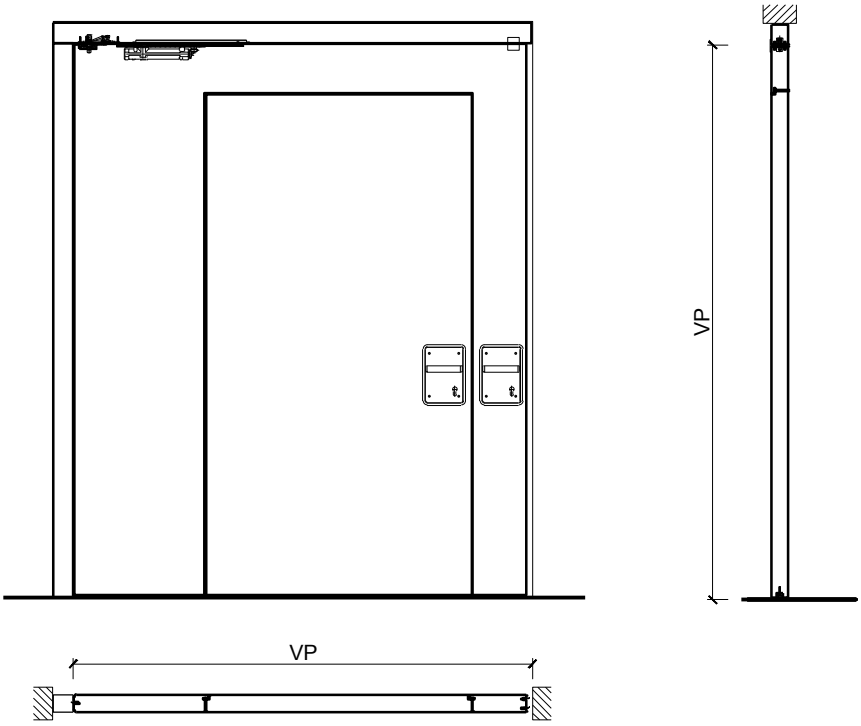

Description:
- Porte pivotante coupe-feu EI30
- Porte de service intégrée

Huisseries:
- Cadre bloc / cadre applique
- Sans cadre

Essences pour huisseries:
- Feuillus

Intégration dans:
- Parois massif
- Parois légère

Ouvrants:
- Portes plane 68 mm

Essences pour ouvrants:
- Alaise : feuillus
- Alaise embrevée : feuillus

Essences et surfaces:
- Feuillus et conifères
- Placages extérieurs et doublages massifs
- Couches de finition en résine artificielle
- Profils

- Surface brute ou apprêtée pour peinture
- Vernis incolore ou huile
- Teinture et vernis sur échantillon
- Peinture de couleur RAL / NCS ou teintes spéciales

31249

5-Aug.-26

FeuerschutzTeam AG ©
Druckfehler, Irrtümer und Änderungen vorbehalten
Sous réserve de fautes d'impression, d'erreurs et de modifications

Porte à 1 vantail EI30 Porte pleine
Porte à pivot avec vantail rabattable en option

Caractéristiques

Caractéristique		Porte à 1 vantail EI30 Porte pleine Porte à pivot	
Fonctions	Protection incendie (EN 1634-1)	EI30	
	Fonctionnement continu (EN 1191)	-	
	Protection contre fumées (EN 1634-3)	-	
	Isolation acoustique (EN ISO 10140-2)	-	
	Anti-panique (EN 179)	oui (porte de service)	
	Anti-panique (EN 1125)	-	
	Protection contre les effractions (EN 1627)	-	
	Protection pare-balles (EN 1522)	-	
	Classe climatique (EN 12219)	-	
	Local humide (EN 16580)	-	
	Salle d'eau (EN 16580)	-	
Intégration (la structure de paroi est lié à la fonction)	Cloison légère (EN 1363-1)	oui	
	Mur massif (EN 1363-1)	oui	
	Murs Lignum (STP)	oui	
	Systèmes murales (selon homologation)	oui (uniquement à la verticale)	
Essences		Bois feuillus	
Formes spéciales		-	
Porte de service	Intégration	oui	
vtx. rabattables	Intégration	oui	
Vitre / remplissage	Intégration d'une vitre	oui	
	Intégration de remplissage	-	
Paumelles	Paumelle	oui	
	Paumelle encastrée	oui	
Ferme-porte	Ferme-porte en applique	oui	
	Ferme-porte encastré	oui	
Surfaces décoratives	Métaux (acier inoxydable, acier, laiton, (collé) sur toute ou parties de la surface)	oui	
	Verre ≤ 4 mm collé sur l'ouvrant	-	
	Couche supérieure combustible	oui	
	Fraisages décoratifs	oui	

Autres variantes d'exécution et multifonctions possibles sur demande.

31249

5-Aug.-26

FeuerschutzTeam AG ©
Druckfehler, Irrtümer und Änderungen vorbehalten
Sous réserve de fautes d'impression, d'erreurs et de modifications

Porte à 1 vantail EI30 Porte pleine
Porte à pivot avec vantail rabattable en option

Cadre bloc

Pivot sans fixation au sol

Installation de l'huisserie à fleur de plafond suspendu ou massif

Pivot sans fixation au sol sans cadre en haut

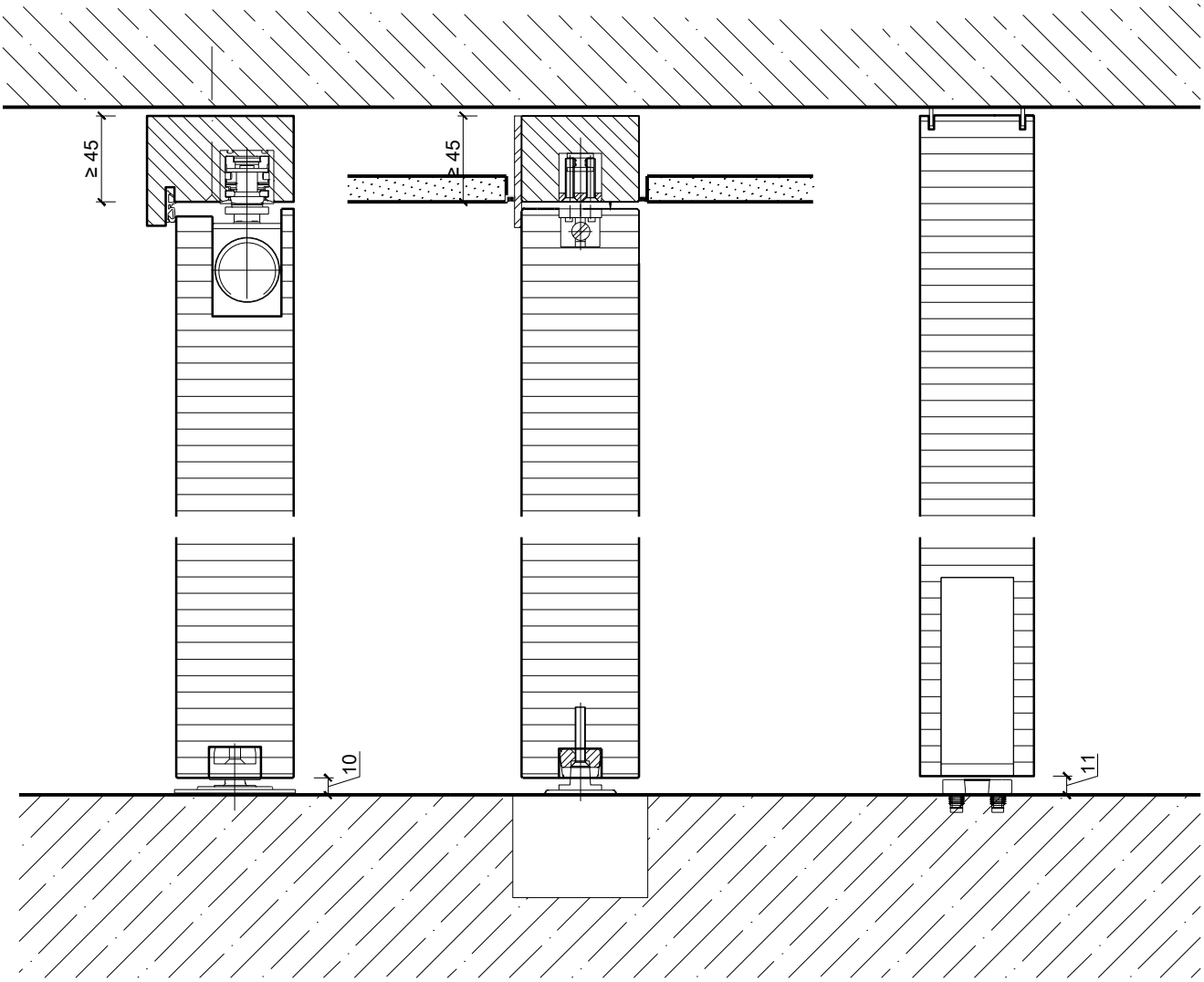

Avec ferme-porte supérieur

Avec ferme-porte au sol

Avec ferme-porte pivotant

Autres variantes d'exécution et multifonctions possibles sur demande.

31249

5-Aug.-26

FeuerschutzTeam AG ©
Druckfehler, Irrtümer und Änderungen vorbehalten
Sous réserve de fautes d'impression, d'erreurs et de modifications

Porte à 1 vantail EI30 Porte pleine
Porte à pivot avec vantail rabattable en option

Avec cadre supérieure

Avec frise de cadre supérieure et ferme-porte supérieur
profondeur de niche 76 mm

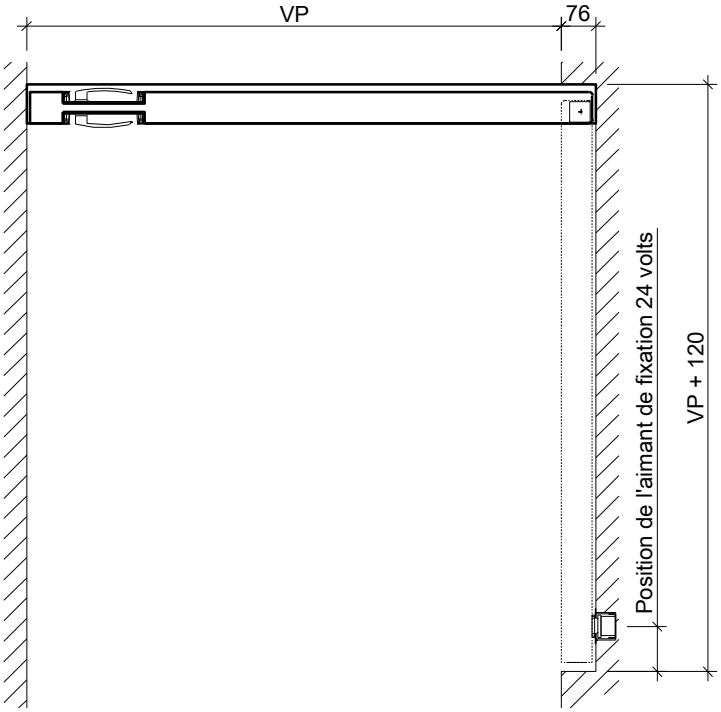

Avec frise de cadre supérieure et ferme-porte au sol profondeur de niche 98 mm

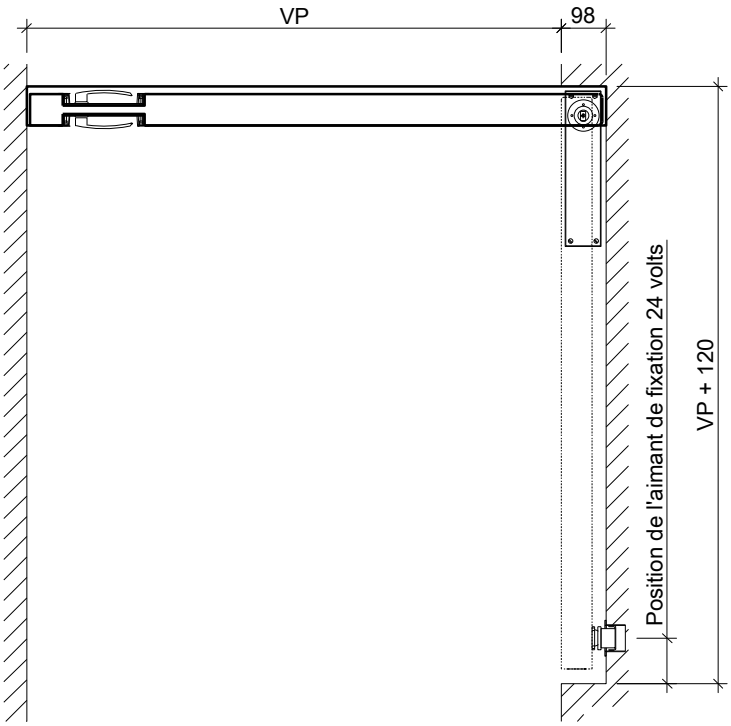

31249

5-Aug.-26

FeuerschutzTeam AG ©
Druckfehler, Irrtümer und Änderungen vorbehalten
Sous réserve de fautes d'impression, d'erreurs et de modifications

Porte à 1 vantail EI30 Porte pleine
Porte à pivot avec vantail rabattable en option

Avec cadre supérieur en option

Avec/sans frise de cadre supérieure et ferme-porte pivotant
Profondeur de niche 85 mm

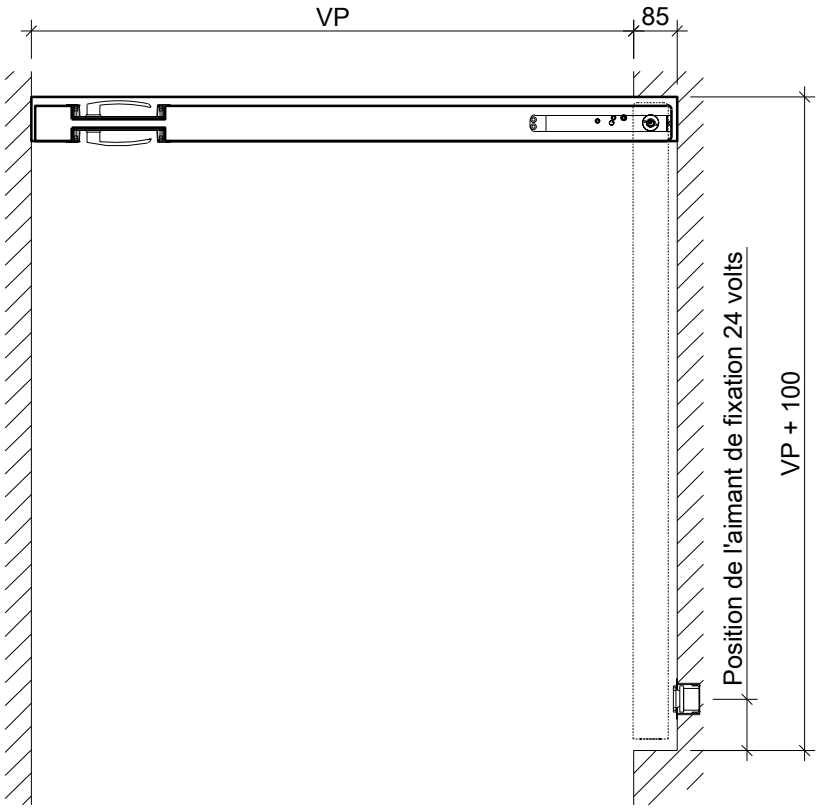

Avec/sans frise de cadre supérieure et ferme-porte pivotant
Avec vantail rabattable, profondeur de niche 187 mm

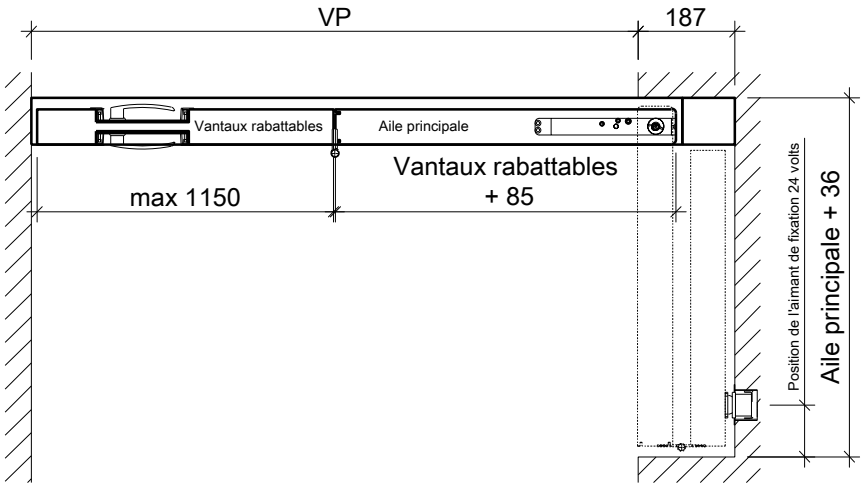

31249

5-Aug.-26

FeuerschutzTeam AG ©
Druckfehler, Irrtümer und Änderungen vorbehalten
Sous réserve de fautes d'impression, d'erreurs et de modifications

Porte à 1 vantail EI30 Porte pleine
Porte à pivot avec vantail rabattable en option

Vitrages

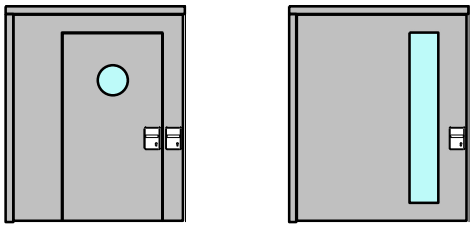

Vitrage centré
parclose d'un côté

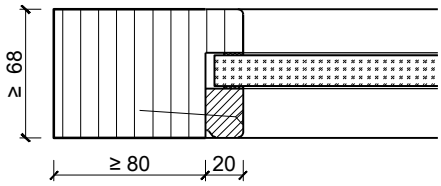

Vitrage centré
parcloses droites

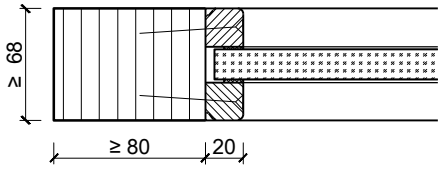

Vitrage centré,
parcloses obliques

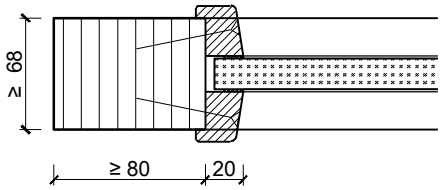

Autres variantes d'exécution et multifonctions possibles sur demande.

31249

5-Aug.-26

FeuerschutzTeam AG ©
Druckfehler, Irrtümer und Änderungen vorbehalten
Sous réserve de fautes d'impression, d'erreurs et de modifications