Porte en bois massif à 1 vantail EI30

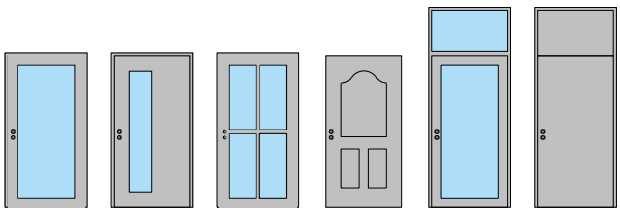

23698

25-Juli-24

FeuerschutzTeam AG ©
Druckfehler, Irrtümer und Änderungen vorbehalten
Sous réserve de fautes d'impression, d'erreurs et de modifications

Porte en bois massif à 1 vantail EI30

Vue d'ensemble

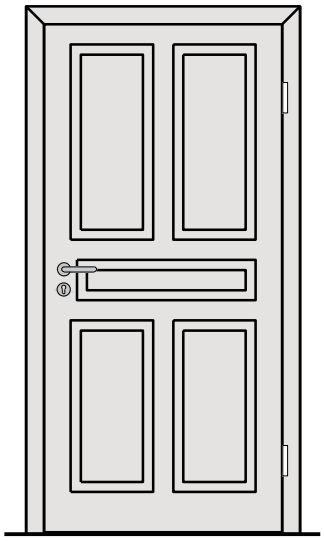

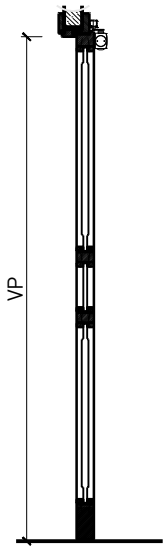

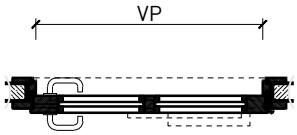

Types d'huisseries

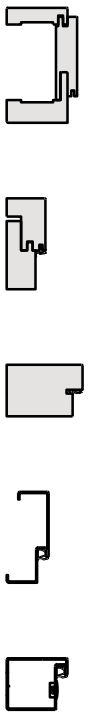

Description:
- Porte pivotante coupe-feu EI30
- Protection contre la fumée S200
- Isolation acoustique jusqu'à Rw 45 dB
- Protection contre les effractions jusqu'à RC3
- Porte pour salles d'eau
- Porte pour locaux humides
- Porte de service intégrée

Huisseries:
- Cadre bloc large
- Cadre bloc / cadre applique
- Huisserie enveloppante en bois
- Huisserie enveloppante métallique / huisserie d'angle métallique
- Cadre bloc métallique
- Possibilité d'impostes, de parements supérieurs et de parties latérales

Essences pour huisseries:
- Feuillus et conifères

Intégration dans:
- Parois massif
- Parois légère

Ouvrants:
- Portes à cadre 59 mm
- Portes à cadre 68 mm

- Divers doublages possibles
- Largeur de la membrure en circonférence ≥ 60 mm

Essences pour ouvrants:
- Alaise : feuillus et conifères
- Alaise embrevée : feuillus et conifères

Essences et surfaces:
- Feuillus et conifères
- Placages extérieurs et doublages massifs
- Couches de finition en résine artificielle
- Plinthes en tôle et décors
- Profils
- Revêtements en tôle d'acier, inox, alu, laiton
- Surface brute ou apprêtée pour peinture
- Vernis incolore ou huile
- Teinture et vernis sur échantillon
- Peinture de couleur RAL / NCS ou teintes spéciales

Vitrage / panneau de porte:
- Verres transparents de protection incendie
- Verres structurés de protection incendie
- Vitrage affleurant
- Verres isolants
- Verres d'isolation acoustique
- Verres anti-effraction
- Verres pare-balles
- Verres avec films et revêtements
- Panneaux de porte en bois lisses ou profilés

23698
25-Juli-24

FeuerschutzTeam AG ©
Druckfehler, Irrtümer und Änderungen vorbehalten
Sous réserve de fautes d'impression, d'erreurs et de modifications

Porte en bois massif à 1 vantail EI30

Caractéristiques

Caractéristique		Porte en bois massif à 1 vantail 59 mm EI30	Porte en bois massif à 1 vantail 68 mm EI30
Fonctions	Protection incendie (EN 1634-1)	EI30	
	Fonctionnement continu (EN 1191)	C5	
	Protection contre fumées (EN 1634-3)	S200	
	Isolation acoustique (EN ISO 10140-2)	-	jusqu'à 45 dB
	Anti-panique (EN 179)	oui	
	Anti-panique (EN 1125)	oui	
	Protection contre les effractions (EN 1627)	jusqu'à RC 2	jusqu'à RC 3
	Protection pare-balles (EN 1522)	-	
	Classe climatique (EN 12219)	3c - 3e	3c - 3e
	Local humide (EN 16580)	oui	
	Salle d'eau (EN 16580)	oui	
Intégration (la structure de paroi est lié à la fonction)	Cloison légère (EN 1363-1)	oui	
	Mur massif (EN 1363-1)	oui	
	Murs Lignum (STP)	-	
	Systèmes murales (selon homologation)	-	
Essences		feuillus et conifères	
Formes spéciales	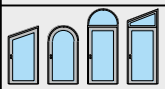	vantail à arc plein cintre (circulaire, elliptique, arc segmentaire ou en anse de panier)	
Porte de service	Intégration	-	-
Vitre / remplissage	Intégration d'une vitre	oui	
	Intégration de remplissage	oui	
Paumelles	Paumelle	oui	
	Paumelle encastrée	oui	
Ferme-porte	Ferme-porte en applique	oui	
	Ferme-porte encastré	oui	
Surfaces décoratives	Métaux (acier inoxydable, acier, laiton, (collé) sur toute ou parties de la surface)	oui	
	Verre ≤ 4 mm collé sur l'ouvrant	oui	
	Couche supérieure combustible	oui	
	Fraisages décoratifs	oui	

Autres variantes d'exécution et multifonctions possibles sur demande.

23698

25-Juli-24

FeuerschutzTeam AG ©
Druckfehler, Irrtümer und Änderungen vorbehalten
Sous réserve de fautes d'impression, d'erreurs et de modifications

Porte en bois massif à 1 vantail EI30

Cadre bloc

Cadre applique 59 / 68 mm, porte à battue

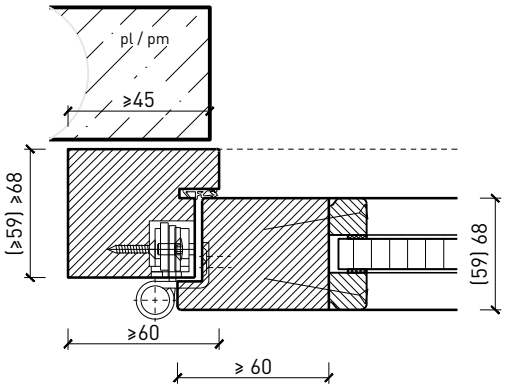

Cadre applique 59 / 68 mm, porte affleurée

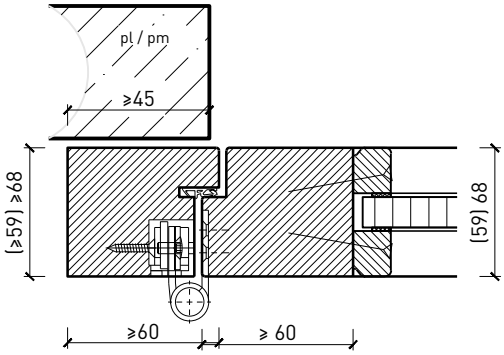

Cadre entre embrasures 59 / 68 mm, porte à battue

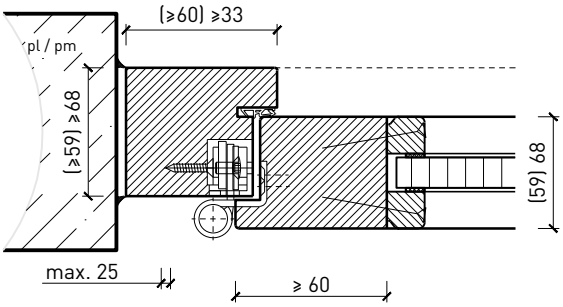

Cadre entre embrasures 59 / 68 mm, porte affleurée

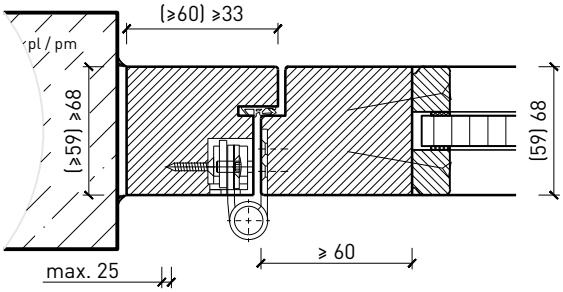

Couplage de cadres entre embrasures 68 mm, porte à battue

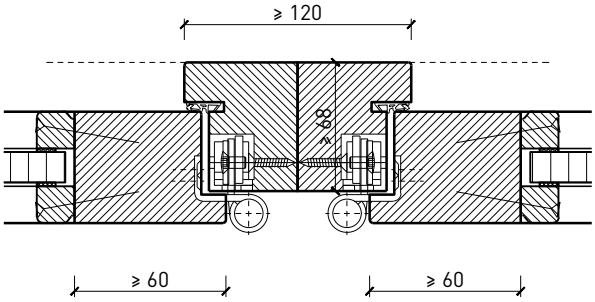

Couplage de cadres entre embrasures 68 mm, porte affleurée 68 mm, porte affleurée

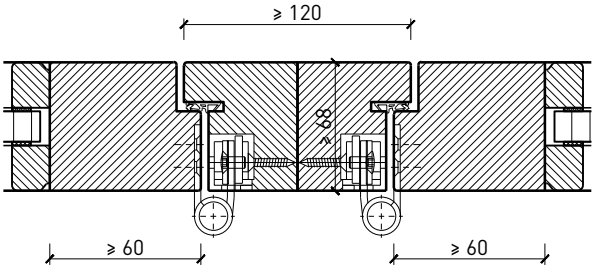

Autres variantes d'exécution et multifonctions possibles sur demande.

23698

25-Juli-24

FeuerschutzTeam AG ©
Druckfehler, Irrtümer und Änderungen vorbehalten
Sous réserve de fautes d'impression, d'erreurs et de modifications

Porte en bois massif à 1 vantail EI30

Huisserie enveloppante en bois et cadre bloc large

Huisserie enveloppante en bois, porte à battue

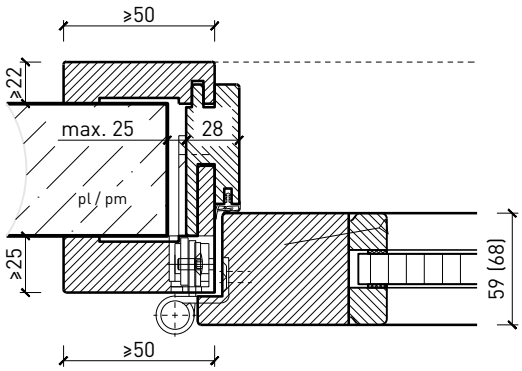

Huisserie enveloppante en bois, porte affleurée

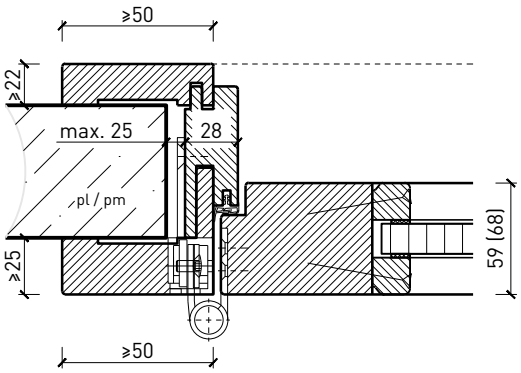

Embrasure de rénovation, porte à battue

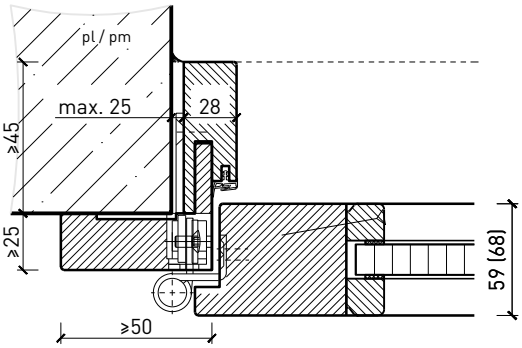

Embrasure de rénovation, porte affleurée

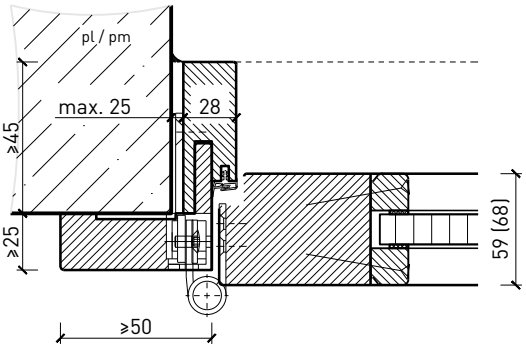

Cadre bloc large, porte à battue

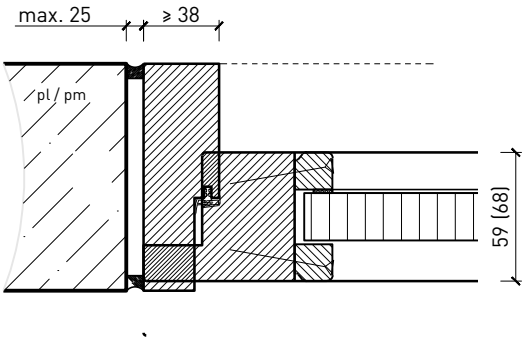

Cadre bloc large, porte affleurée

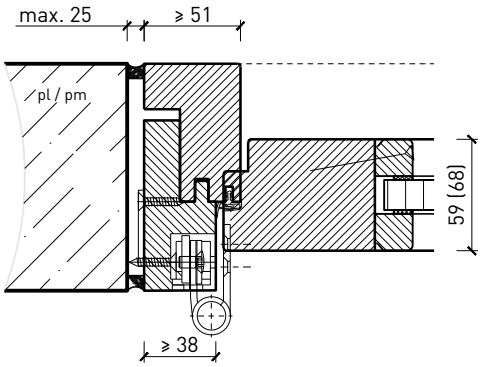

Autres variantes d'exécution et multifonctions possibles sur demande.

23698

25-Juli-24

FeuerschutzTeam AG ©
Druckfehler, Irrtümer und Änderungen vorbehalten
Sous réserve de fautes d'impression, d'erreurs et de modifications

Porte en bois massif à 1 vantail EI30

Cadre bloc métallique

Cadre bloc métallique, porte à battue

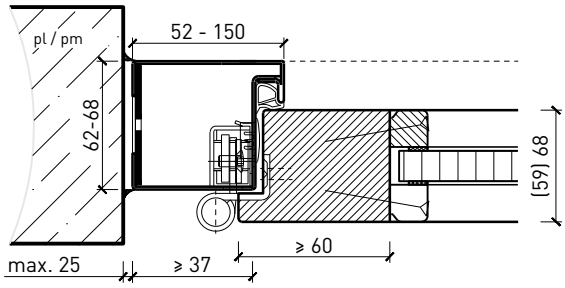

Cadre bloc métallique, porte affleurée

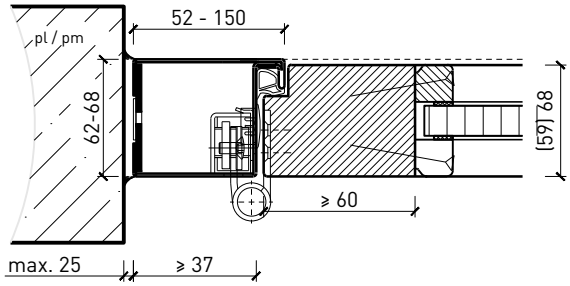

Autres variantes d'exécution et multifonctions possibles sur demande.

23698

25-Juli-24

FeuerschutzTeam AG ©
Druckfehler, Irrtümer und Änderungen vorbehalten
Sous réserve de fautes d'impression, d'erreurs et de modifications

Porte en bois massif à 1 vantail EI30

Huisserie métallique

Huisserie enveloppante métallique, porte à battue

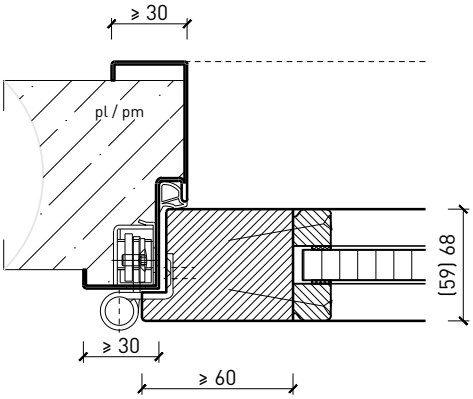

Huisserie enveloppante métallique, porte affleurée

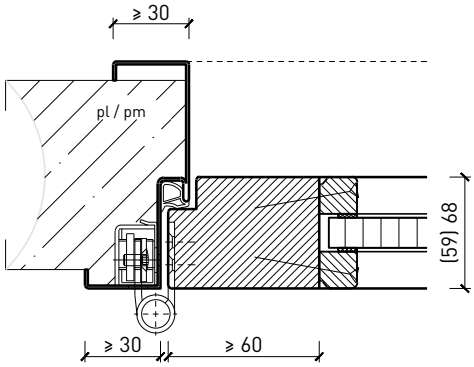

Huisserie enveloppante métallique en deux parties, porte à battue

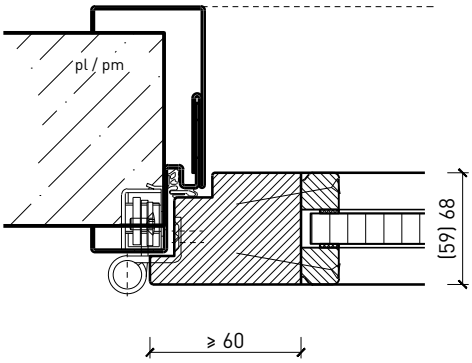

Huisserie enveloppante métallique en deux parties, porte affleurée

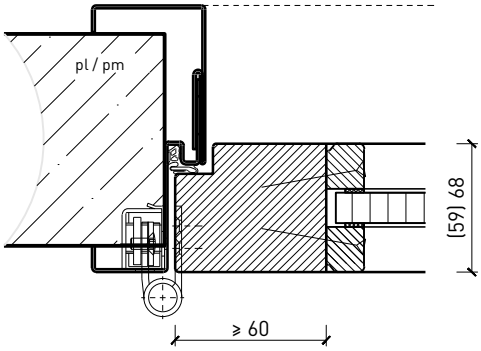

Huisserie enveloppante métallique sans chambranle, porte affleurée

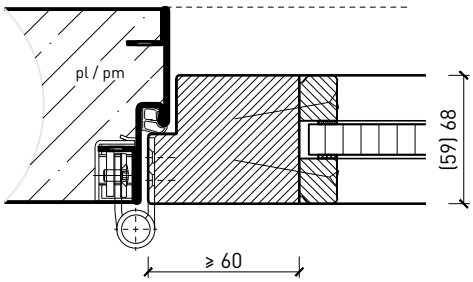

Autres variantes d'exécution et multifonctions possibles sur demande.

23698

25-Juli-24

FeuerschutzTeam AG ©
Druckfehler, Irrtümer und Änderungen vorbehalten
Sous réserve de fautes d'impression, d'erreurs et de modifications

Porte en bois massif à 1 vantail EI30

Imposte. Ferme-porte. Raccord au sol

Porte / imposte vitrée*
Ferme-porte intégré*

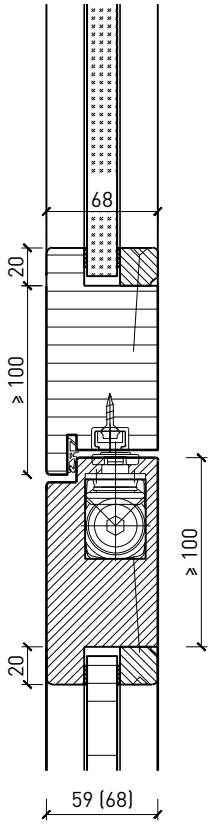

Porte / imposte pleine*
Ferme-porte côté paumelles*

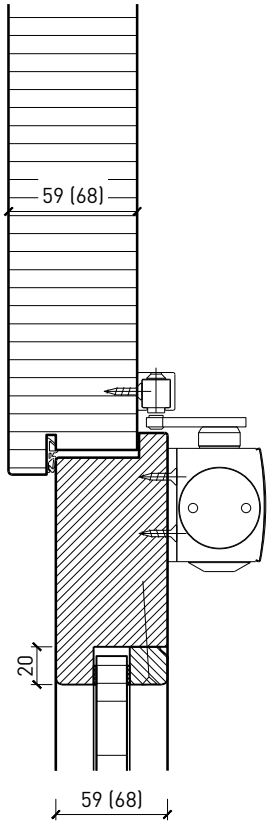

Ferme-porte côté paumelles*

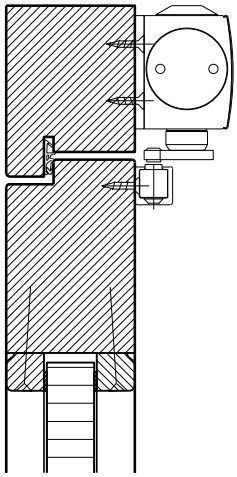

Butée avec
joint d'étanchéité 40x30*

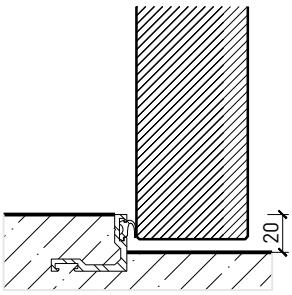

Butée 40x30*

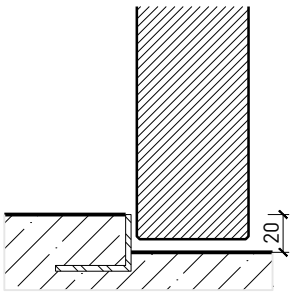

Porte affleurant le sol

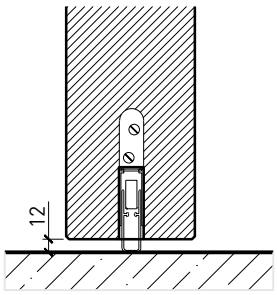

* Exécutions combinables entre elles
Autres variantes d'exécution et multifonctions possibles sur demande.

FEUER SCHUTZ TEAM
INNOVATION NETWORK

G. RISSE SA
MENUISERIE

23698
25-Juli-24

FeuerschutzTeam AG ©
Druckfehler, Irrtümer und Änderungen vorbehalten
Sous réserve de fautes d'impression, d'erreurs et de modifications

Porte en bois massif à 1 vantail EI30

Vitrages

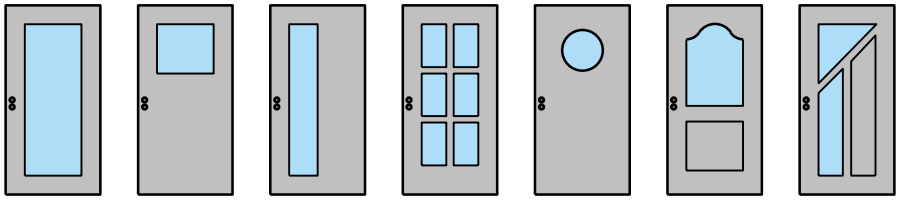

Panneau de porte centré
parclose d'un côté

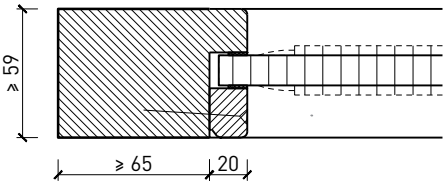

Panneau de porte centré
parclose d'un côté

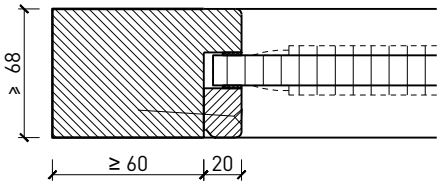

Panneau de porte centré
parcloses droites

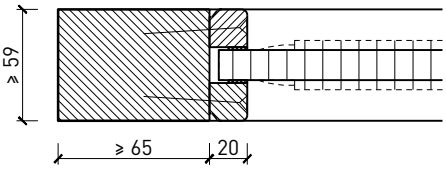

Panneau de porte centré
parcloses droites

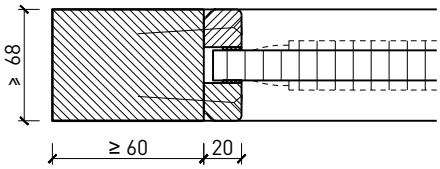

Panneau de porte centré,
parcloses obliques

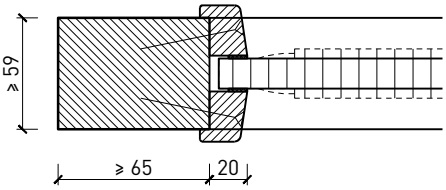

Panneau de porte centré,
parcloses obliques

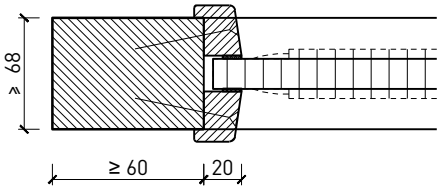

Autres variantes d'exécution et multifonctions possibles sur demande.

23698
25-Juli-24

FeuerschutzTeam AG ©
Druckfehler, Irrtümer und Änderungen vorbehalten
Sous réserve de fautes d'impression, d'erreurs et de modifications

Porte en bois massif à 1 vantail EI30

Portes styles

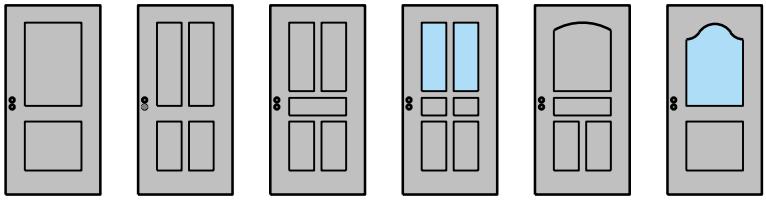

Cadre entre embrasures 59 / 68 mm, porte à battue

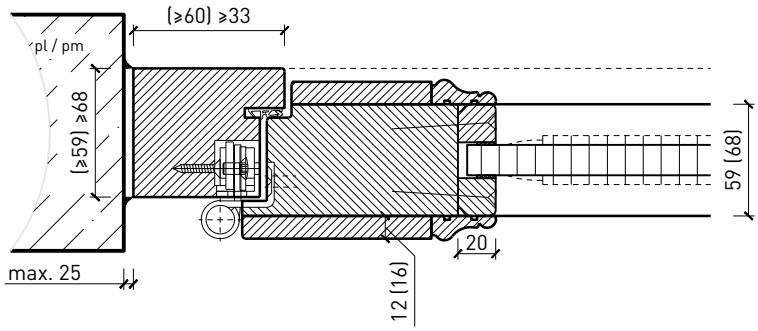

Huisserie enveloppante en bois, porte à battue

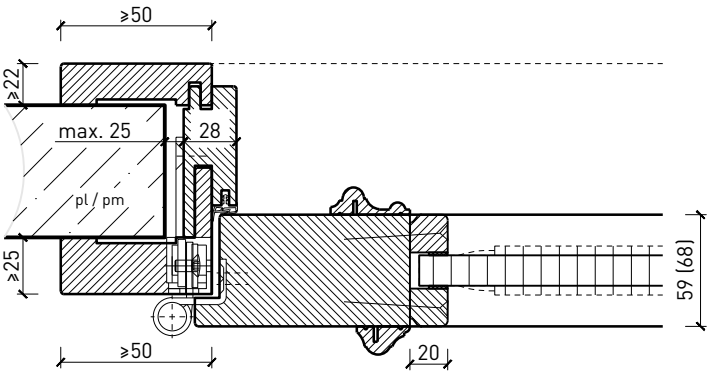

Huisserie enveloppante en bois, porte à battue

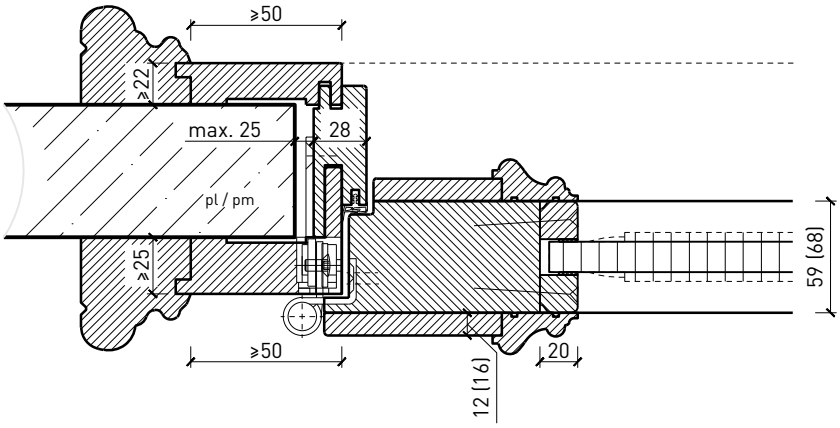

Autres variantes d'exécution et multifonctions possibles sur demande.

23698

25-Juli-24

FeuerschutzTeam AG ©
Druckfehler, Irrtümer und Änderungen vorbehalten
Sous réserve de fautes d'impression, d'erreurs et de modifications