Porte à 2 vantaux EI30 Porte pleine
Porte à pivot

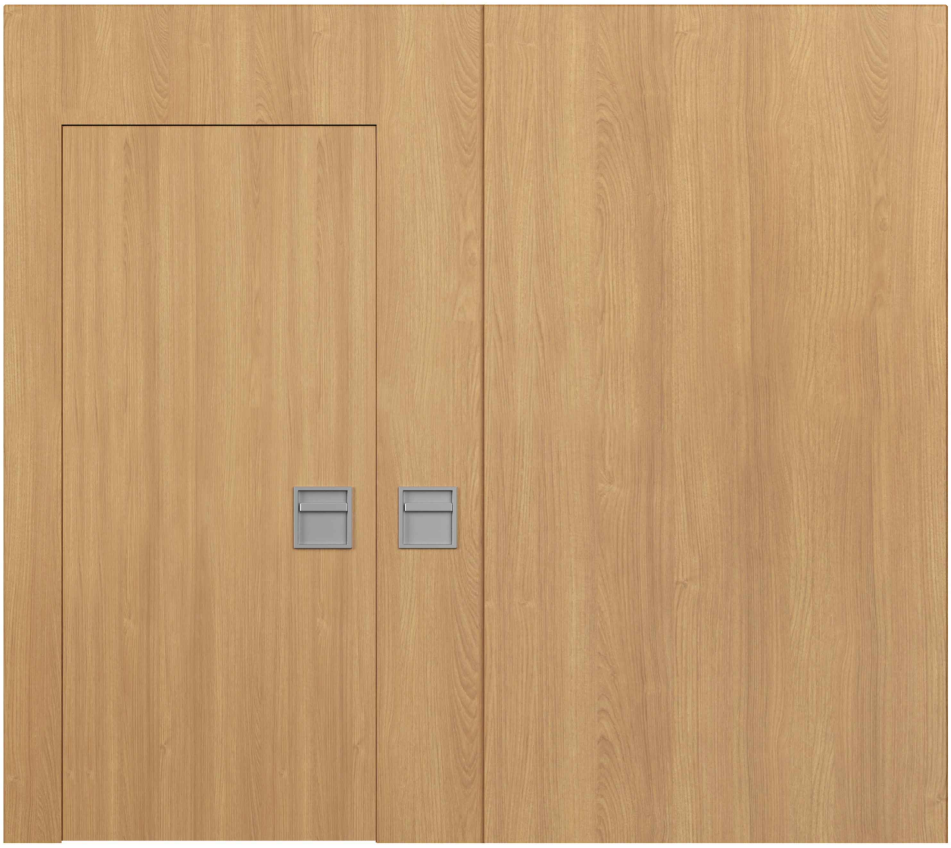

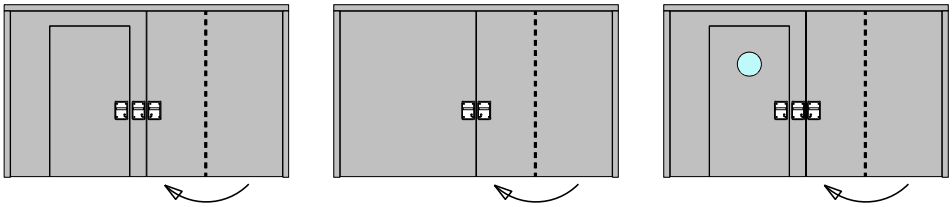

FEUER SCHUTZ TEAM
INNOVATION NETWORK

H&T RAUMDESIGN
einfach flexibel

24676/31250
2-Juli-24

FeuerschutzTeam AG ©
Druckfehler, Irrtümer und Änderungen vorbehalten
Sous réserve de fautes d'impression, d'erreurs et de modifications

Porte à 2 vantaux EI30 Porte pleine
Porte à pivot

Vue d'ensemble

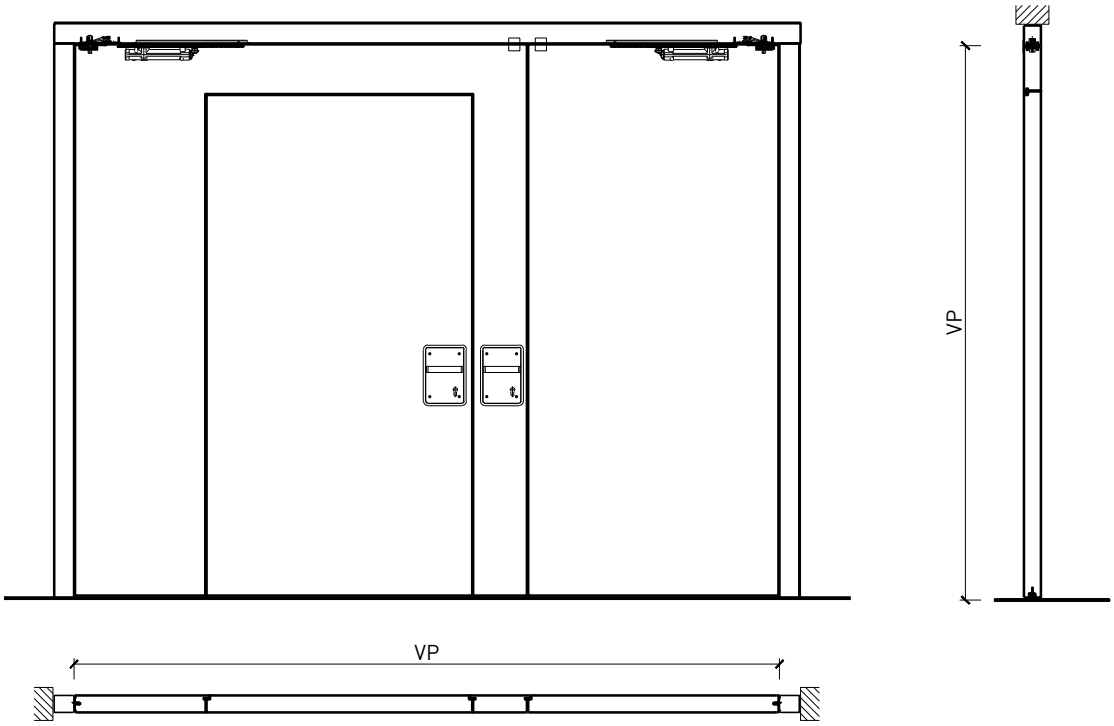

Description:
- Porte pivotante coupe-feu EI30
- Porte de service intégrée

Huisseries:
- Cadre bloc / cadre applique
- Sans cadre

Essences pour huisseries:
- Feuillus

Intégration dans:
- Parois massif
- Parois légère

Ouvrants:
- Portes plane 68 mm

Essences pour ouvrants:
- Alaise : feuillus
- Alaise embrevée : feuillus

Essences et surfaces:
- Feuillus et conifères
- Placages extérieurs et doublages massifs
- Couches de finition en résine artificielle
- Profils

- Surface brute ou apprêtée pour peinture
- Vernis incolore ou huile
- Teinture et vernis sur échantillon
- Peinture de couleur RAL / NCS ou teintes spéciales

FEUER SCHUTZ TEAM INNOVATION NETWORK

H&T RAUMDESIGN

einfach flexibel

24676/31250

2-Juli-24

FeuerschutzTeam AG ©
Druckfehler, Irrtümer und Änderungen vorbehalten
Sous réserve de fautes d'impression, d'erreurs et de modifications

Porte à 2 vantaux EI30 Porte pleine
Porte à pivot

Caractéristiques

Caractéristique		Porte à 2 vantaux EI30 Porte pleine Porte à pivot	
Fonctions	Protection incendie (EN 1634-1)	EI30	
	Fonctionnement continu (EN 1191)	-	
	Protection contre fumées (EN 1634-3)	-	
	Isolation acoustique (EN ISO 10140-2)	-	
	Anti-panique (EN 179)	oui (porte de service)	
	Anti-panique (EN 1125)	-	
	Protection contre les effractions (EN 1627)	-	
	Protection pare-balles (EN 1522)	-	
	Classe climatique (EN 12219)	-	
	Local humide (EN 16580)	-	
	Salle d'eau (EN 16580)	-	
Intégration (la structure de paroi est lié à la fonction)	Cloison légère (EN 1363-1)	oui	
	Mur massif (EN 1363-1)	oui	
	Murs Lignum (STP)	-	
	Systèmes murales (selon homologation)	oui (uniquement à la verticale)	
Essences		Bois feuillus	
Formes spéciales		-	
Porte de service	Intégration	oui	
vtx. rabattables	Intégration	oui	
Vitre / remplissage	Intégration d'une vitre	-	
	Intégration de remplissage	-	
Paumelles	Paumelle	oui	
	Paumelle encastrée	oui	
Ferme-porte	Ferme-porte en applique	oui	
	Ferme-porte encastré	oui	
Surfaces décoratives	Métaux (acier inoxydable, acier, laiton, (collé) sur toute ou parties de la surface)	oui	
	Verre ⩽ 4 mm collé sur l'ouvrant	-	
	Couche supérieure combustible	oui	
	Fraisages décoratifs	oui	

Autres variantes d'exécution et multifonctions possibles sur demande.

FEUER SCHUTZ TEAM INNOVATION NETWORK

H&T RAUMDESIGN

einfach flexibel

24676/31250

2-Juli-24

FeuerschutzTeam AG ©
Druckfehler, Irrtümer und Änderungen vorbehalten
Sous réserve de fautes d'impression, d'erreurs et de modifications

Porte à 2 vantaux EI30 Porte pleine
Porte à pivot

Cadre bloc

Pivot sans fixation au sol

Installation de l'huisserie à fleur de plafond suspendu ou massif

Pivot sans fixation au sol sans cadre en haut

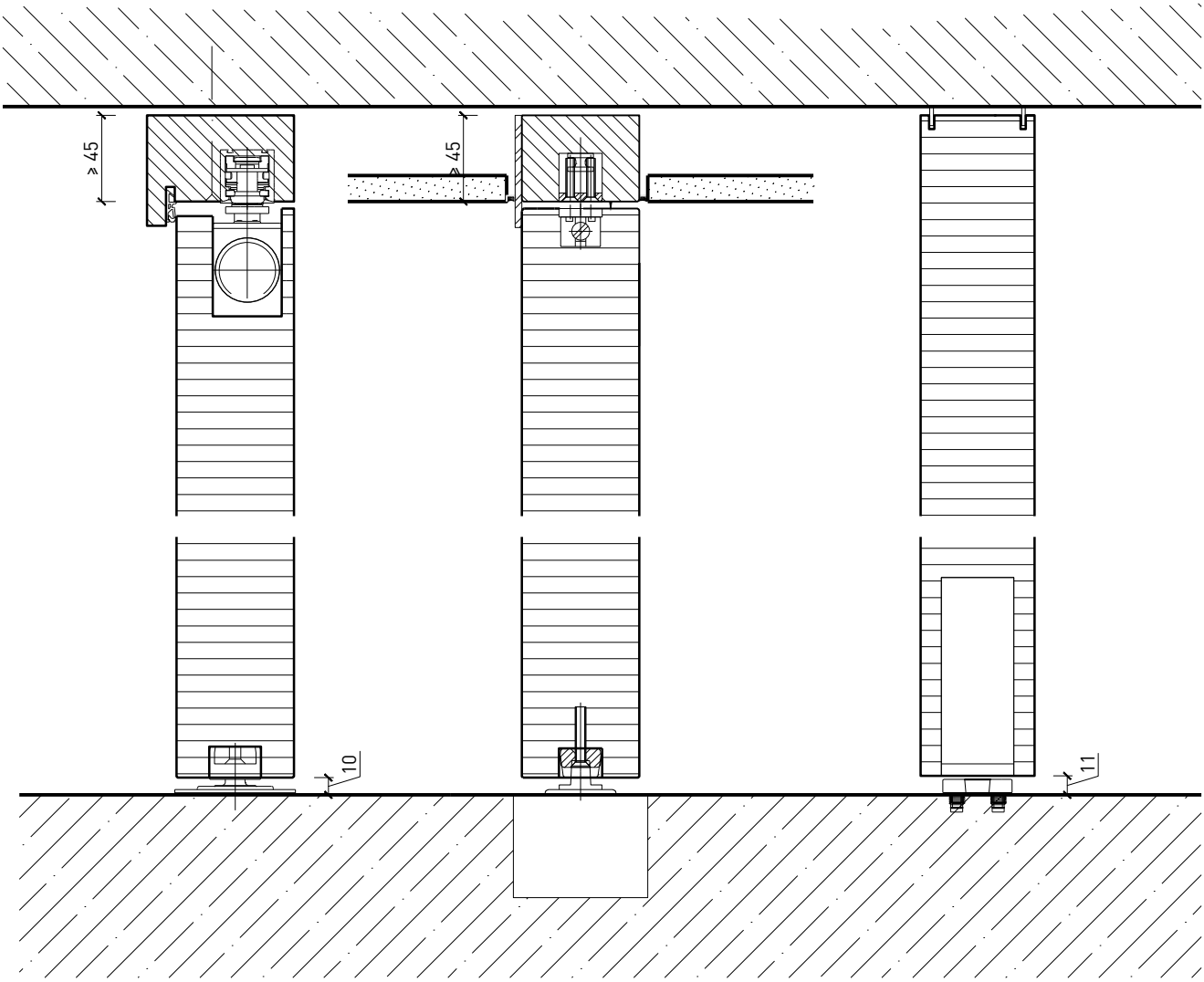

Autres variantes d'exécution et multifonctions possibles sur demande.

FEUER SCHUTZ TEAM INNOVATION NETWORK

H&T RAUMDESIGN

einfach flexibel

24676/31250

2-Juli-24

FeuerschutzTeam AG ©
Druckfehler, Irrtümer und Änderungen vorbehalten
Sous réserve de fautes d'impression, d'erreurs et de modifications

2-flg. Türe EI30 Vollbau
Brandabschnittstor

Intégration 78 mm

Porte sectionnelle sans cadre, avec renfoncement pour position ouverte affleurant au mur 78 mm (à rotation dans la même direction ou inverse)

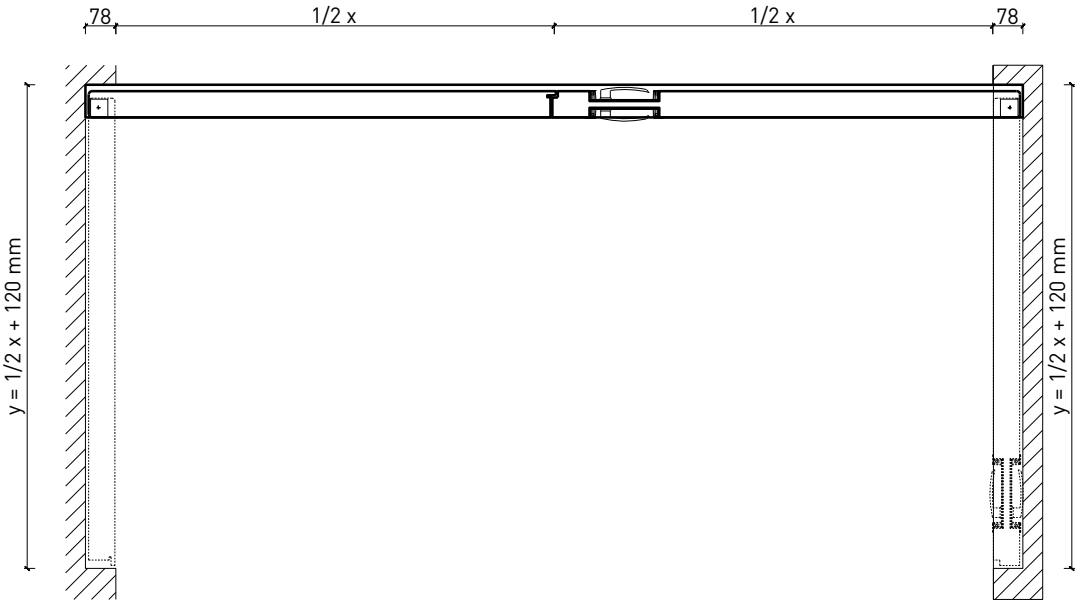

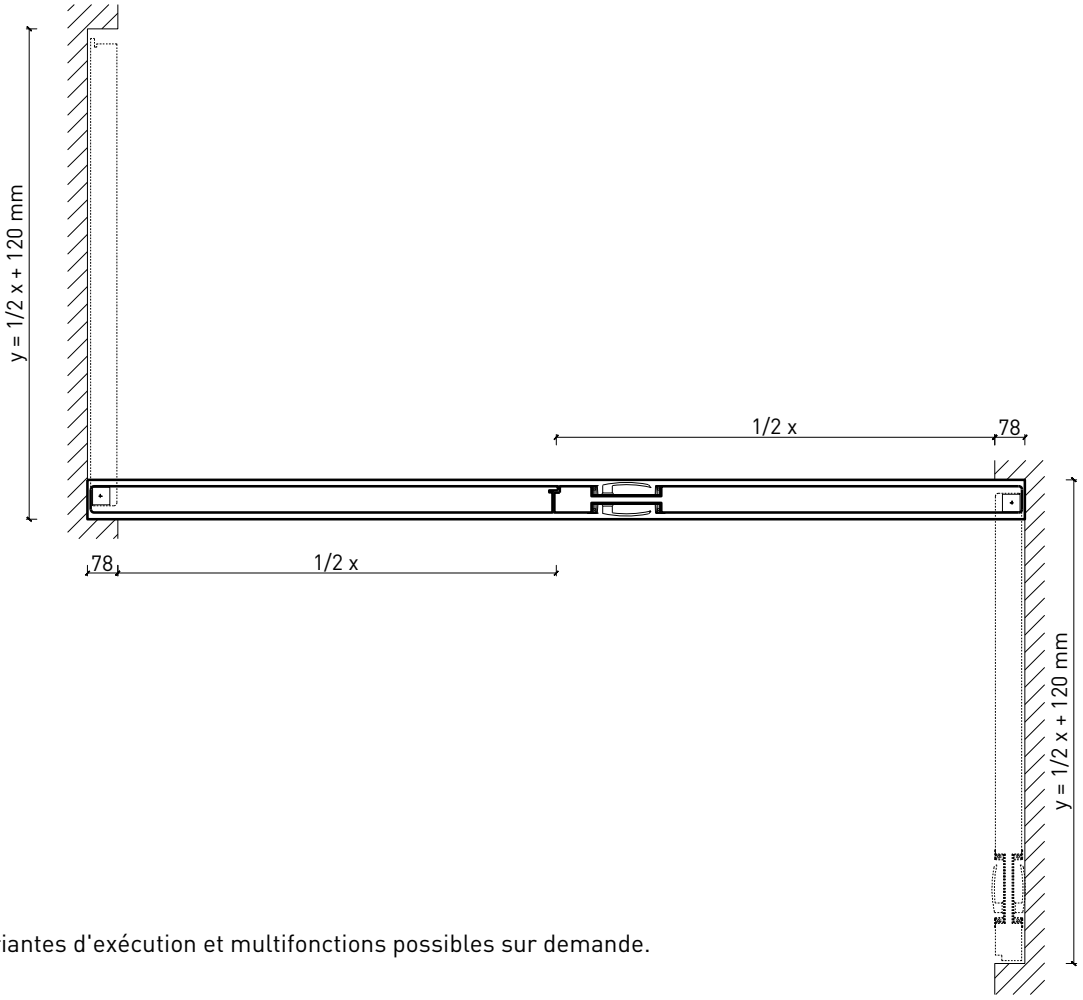

Autres variantes d'exécution et multifonctions possibles sur demande.

24676/31250

2-Juli-24

FeuerschutzTeam AG ©
Druckfehler, Irrtümer und Änderungen vorbehalten
Sous réserve de fautes d'impression, d'erreurs et de modifications

2-flg. Türe EI30 Vollbau
Brandabschnittstor

Intégration 98 mm

Porte sectionnelle sans cadre, avec renfoncement pour position ouverte affleurant au mur 98 mm (à rotation dans la même direction ou inverse)

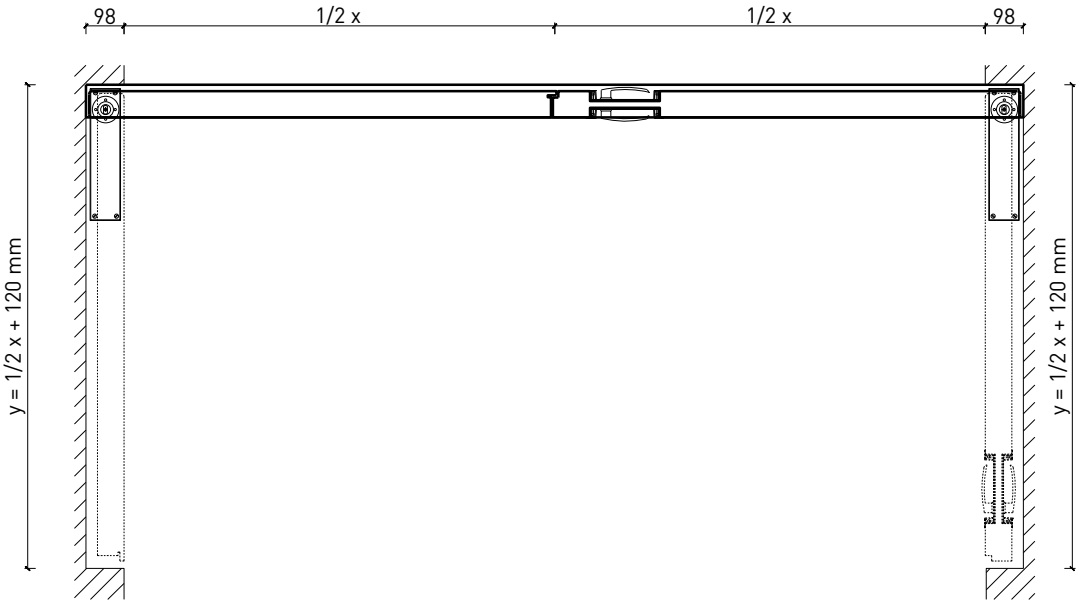

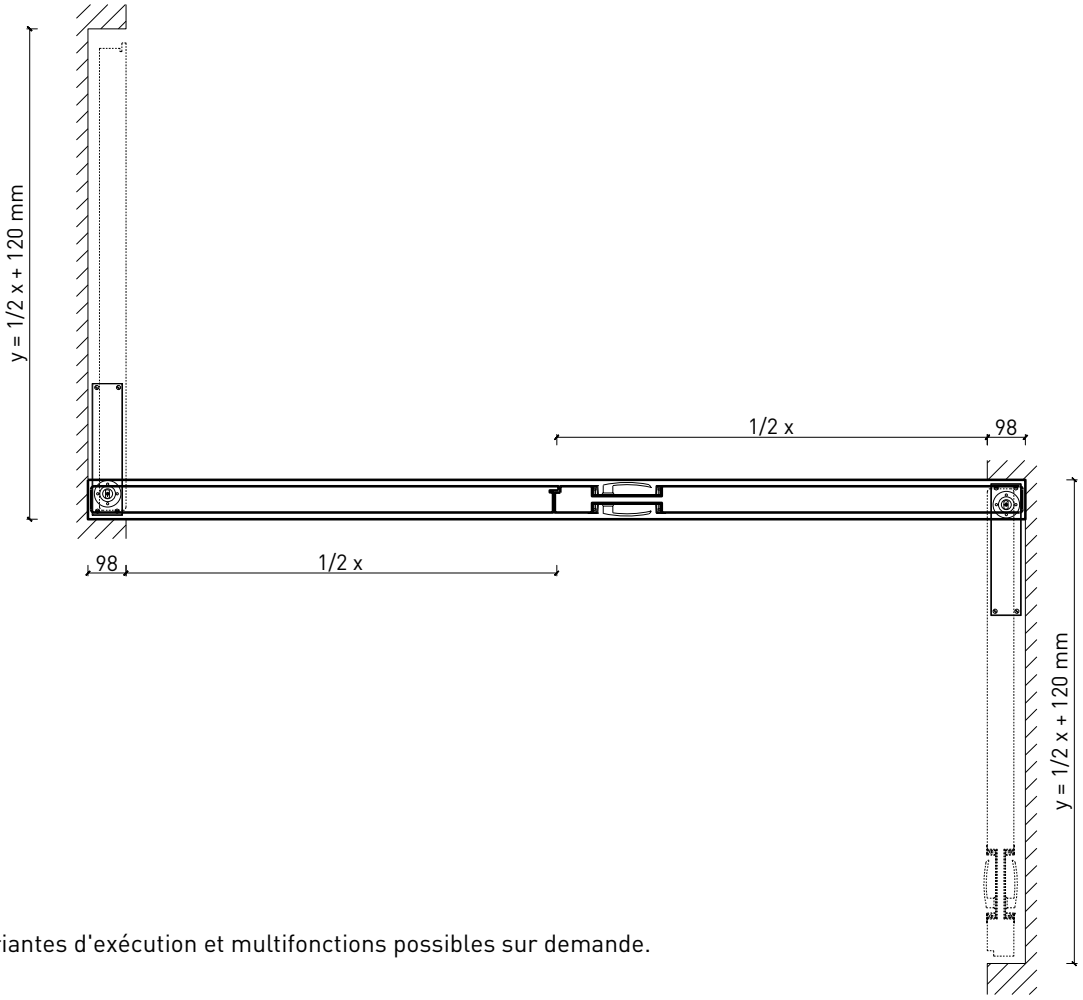

Autres variantes d'exécution et multifonctions possibles sur demande.

24676/31250

2-Juli-24

FeuerschutzTeam AG ©
Druckfehler, Irrtümer und Änderungen vorbehalten
Sous réserve de fautes d'impression, d'erreurs et de modifications

2-flg. Türe EI30 Vollbau
Brandabschnittstor

Vantail rabattable

Avec/sans frise de cadre supérieure et ferme-porte pivotant. Avec vantail rabattable, profondeur de niche 187 mm

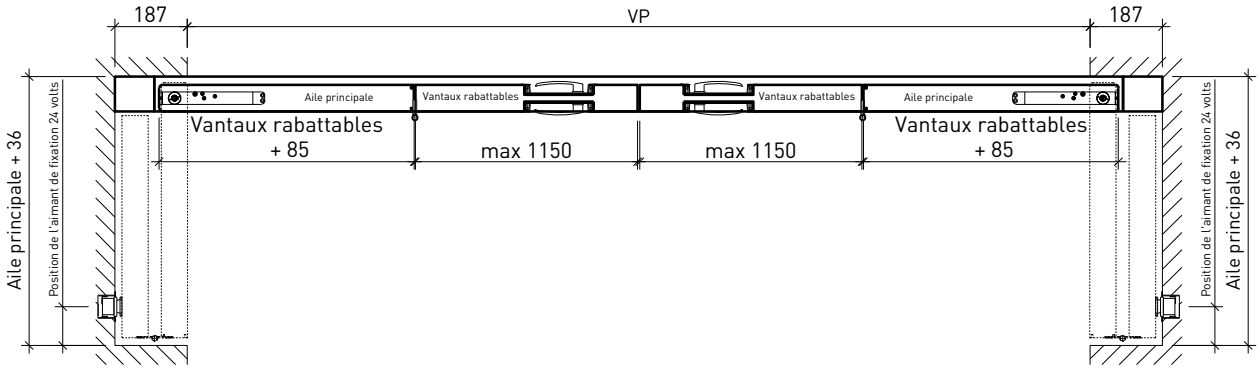

Autres variantes d'exécution et multifonctions possibles sur demande.

FEUER SCHUTZ TEAM INNOVATION NETWORK

H&T RAUMDESIGN

einfach flexibel

24676/31250

2-Juli-24

FeuerschutzTeam AG ©
Druckfehler, Irrtümer und Änderungen vorbehalten
Sous réserve de fautes d'impression, d'erreurs et de modifications

2-flg. Türe EI30 Vollbau
Brandabschnittstor

Vitrages

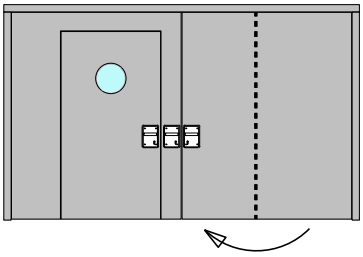

Vitrage centré
parclose d'un côté

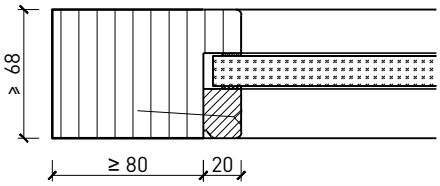

Vitrage centré
parcloses droites

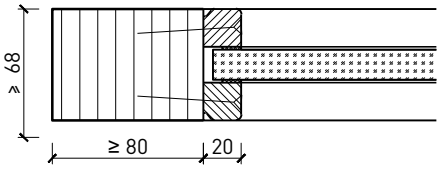

Vitrage centré,
parcloses obliques

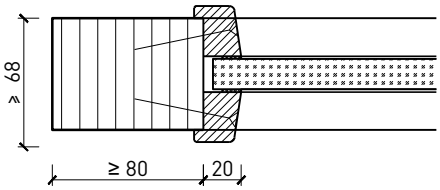

Autres variantes d'exécution et multifonctions possibles sur demande.

24676/31250
2-Juli-24

FeuerschutzTeam AG ©
Druckfehler, Irrtümer und Änderungen vorbehalten
Sous réserve de fautes d'impression, d'erreurs et de modifications