Porte coulissante à 1 vantail EI30 Porte pleine avec insert en verre en option

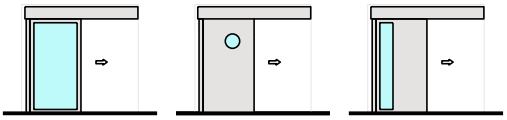

FEUER SCHUTZ TEAM
INNOVATION NETWORK

H&T RAUMDESIGN
einfach flexibel

26364 / 26365
1-Aug.-24

FeuerschutzTeam AG ©
Druckfehler, Irrtümer und Änderungen vorbehalten
Sous réserve de fautes d'impression, d'erreurs et de modifications

Porte coulissante à 1 vantail EI30 Porte pleine avec insert en verre en option

Vue d'ensemble

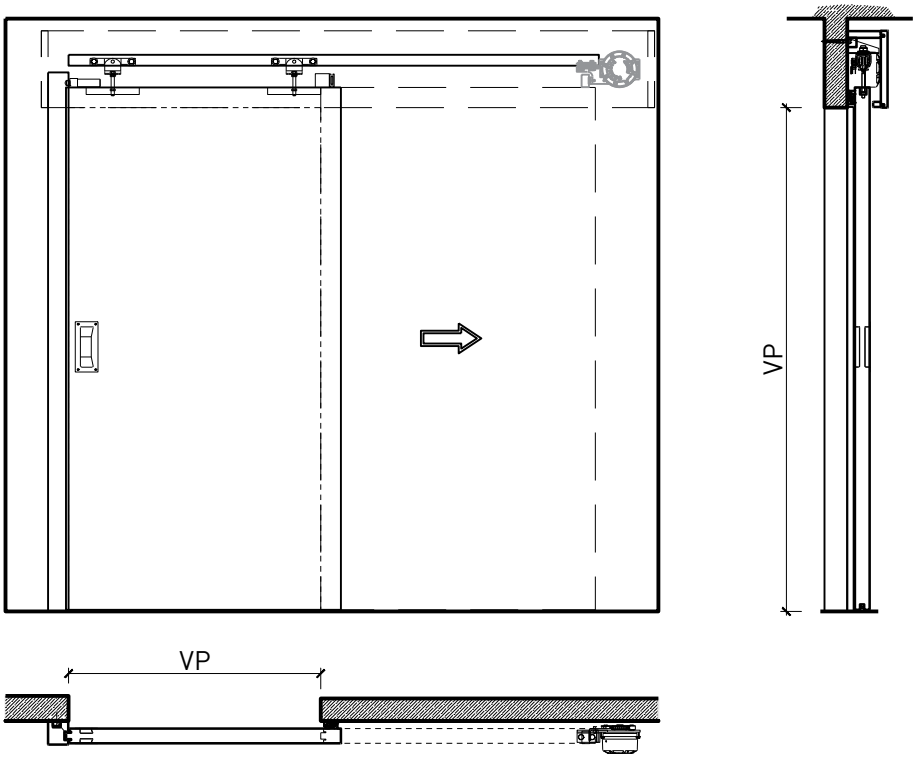

Description:
- Porte coulissante coupe-feu EI30
- Porte coulissante manuelle
- Fermeture automatique en cas d'incendie avec des poids de fermeture / ressorts de fermeture disposés à l'avant ou à l'arrière
- Porte coulissante automatique
- Vitrage en option
- Porte de service à 1 ou 2 vtx.

Montage:
- À fleur de plafond
- Sous plafond
- Contre mûr ou linteau

Essences pour huisseries:
- Feuillus

Intégration dans:
- Mur massif
- Cloison légère

Parties latérales sous forme de:
- Vitrages fixes
- Parois pleines

Ouvrants:
- Portes planes de 59 mm
- Portes planes de 68 mm

Largeur de la membrure ≥ 180 mm

Essences pour ouvrants:
- Feuillus

Essences et surfaces:
- Feuillus et conifères
- Placages extérieurs
- Couches de finition en résine artificielle
- Plinthes en tôle et décors
- Revêtements en tôle d'acier, inox, alu, laiton

- Surface brute ou apprêtée pour peinture
- Vernis incolore ou huile
- Teinture et vernis sur échantillon
- Peinture de couleur RAL / NCS ou teintes spéciales

Vitrage / panneau de porte:
- Verres transparents, verres structurés
- Possibilité de vitrage affleurant
- Verres isolants
- Verres d'isolation acoustique

FEUER SCHUTZ TEAM INNOVATION NETWORK

H&T RAUMDESIGN

einfach flexibel

26364 / 26365

1-Aug.-24

FeuerschutzTeam AG ©
Druckfehler, Irrtümer und Änderungen vorbehalten
Sous réserve de fautes d'impression, d'erreurs et de modifications

Porte coulissante à 1 vantail EI30 Porte pleine avec insert en verre en option

Caractéristiques

Caractéristique		Porte coulissante à 1 vantail EI30 Porte pleine 59 mm avec insert en verre en option	Porte coulissante à 1 vantail EI30 Porte pleine 68 mm avec insert en verre en option
Fonctions	Protection incendie (EN 1634-1)	EI30	
	Fonctionnement continu (EN 1191)	-	
	Protection contre fumées (EN 1634-3)	S200	
	Isolation acoustique (EN ISO 10140-2)	jusqu'à Rw 40 dB	jusqu'à Rw 41 dB (sans porte de service)
	Anti-panique (EN 179)	-	oui (porte de service)
	Anti-panique (EN 1125)	-	
	Protection contre les effractions (EN 1627)	-	
	Protection pare-balles (EN 1522)	-	
	Classe climatique (EN 12219)	3b - 2c	3c - 3e
	Local humide (EN 16580)	-	
	Salle d'eau (EN 16580)	-	
Intégration (la structure de paroi est lié à la fonction)	Cloison légère (EN 1363-1)	oui	
	Mur massif (EN 1363-1)	oui	
	Murs Lignum (STP)	oui	
	Systèmes murales (selon homologation)	-	
Essences		Bois feuillus	
Formes spéciales		-	
Porte de service	Intégration	-	oui
vtx. rabattables	Intégration	-	
Vitre / remplissage	Intégration d'une vitre	oui	
	Intégration de remplissage	-	
Entraînements	Manuel	oui	
	Fermeture automatique	oui	
	Automatique	oui	
Surfaces décoratives	Métaux (acier inoxydable, acier, laiton, (collé) sur toute ou parties de la surface)	oui	
	Verre ≤ 4 mm collé sur l'ouvrant	oui	
	Couche supérieure combustible	oui	
	Fraisages décoratifs	oui	

Autres variantes d'exécution et multifonctions possibles sur demande.

FEUER SCHUTZ TEAM INNOVATION NETWORK

H&T RAUMDESIGN

einfach flexibel

26364 / 26365

1-Aug.-24

FeuerschutzTeam AG ©
Druckfehler, Irrtümer und Änderungen vorbehalten
Sous réserve de fautes d'impression, d'erreurs et de modifications

Porte coulissante à 1 vantail EI30 Porte pleine avec insert en verre en option

Manuelle avec contrepoids arrière

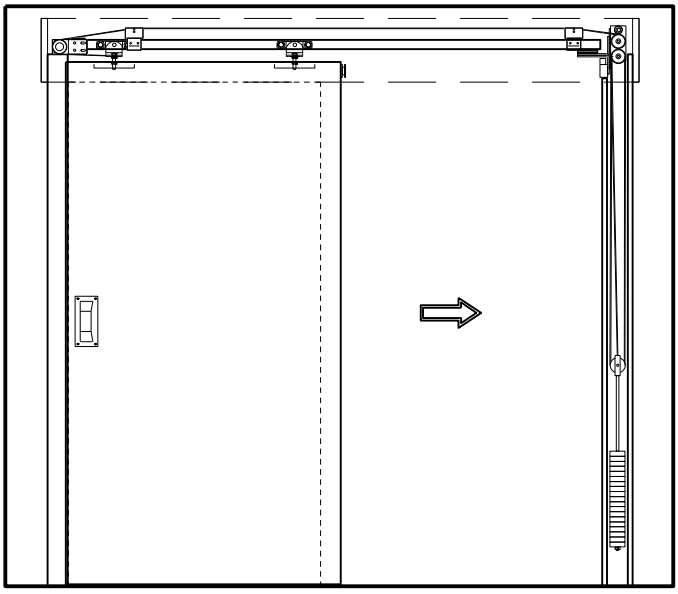

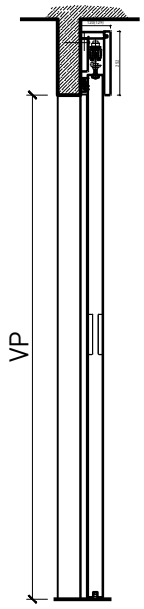

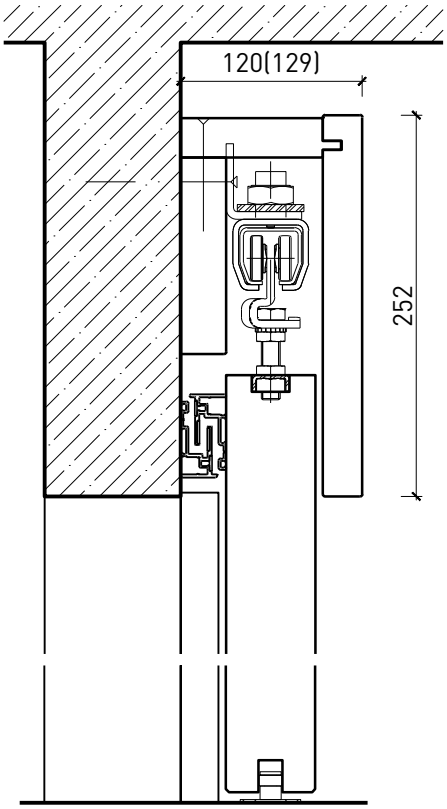

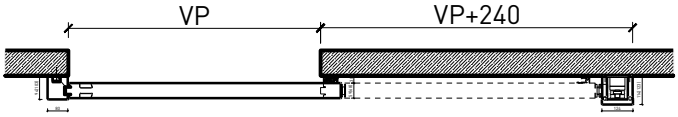

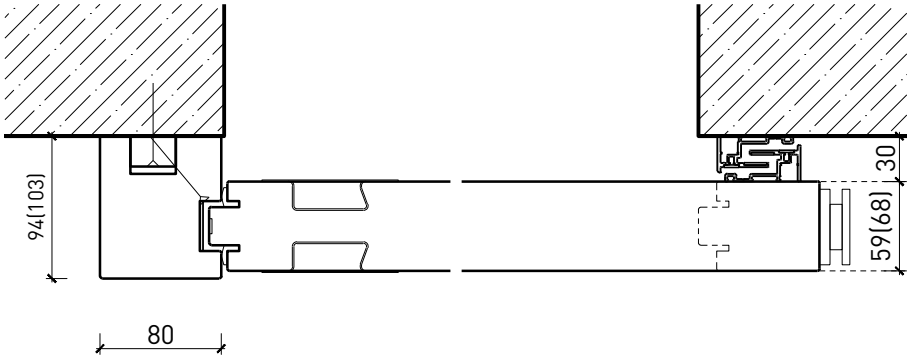

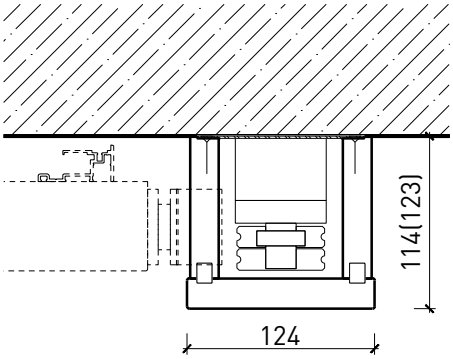

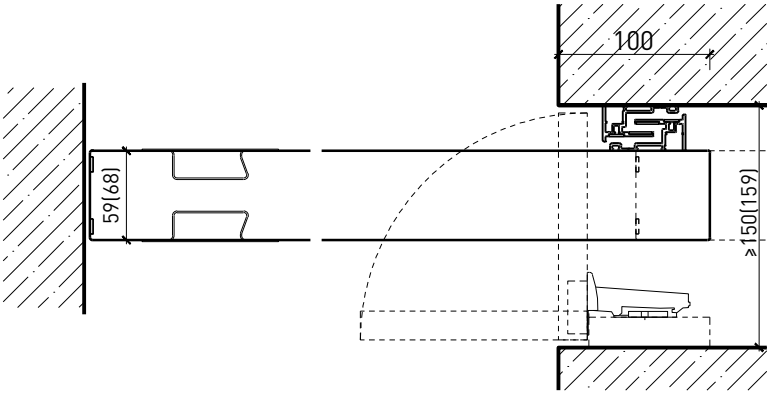

Autres variantes d'exécution et multifonctions possibles sur demande.

FEUER SCHUTZ TEAM INNOVATION NETWORK

H&T RAUMDESIGN

einfach flexibel

26364 / 26365

1-Aug.-24

FeuerschutzTeam AG ©
Druckfehler, Irrtümer und Änderungen vorbehalten
Sous réserve de fautes d'impression, d'erreurs et de modifications

Porte coulissante à 1 vantail EI30 Porte pleine avec insert en verre en option

Manuelle avec ressort de fermeture

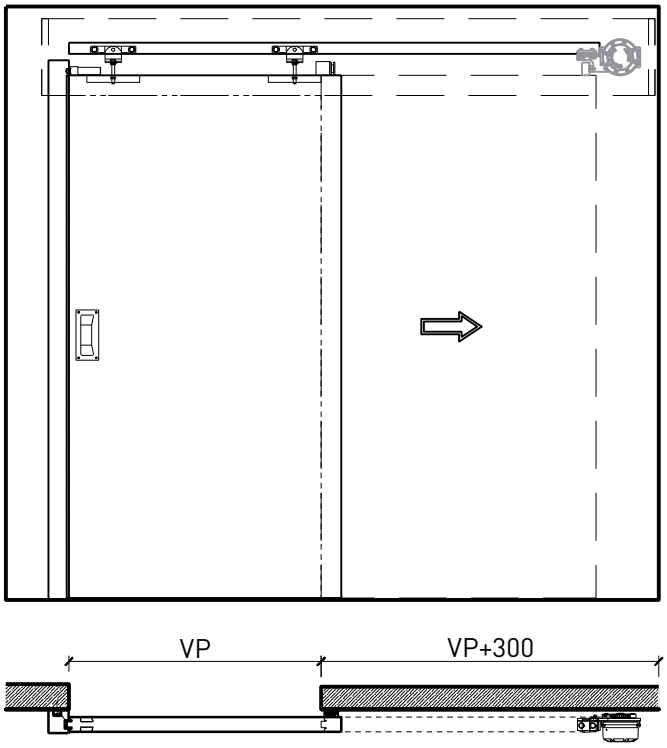

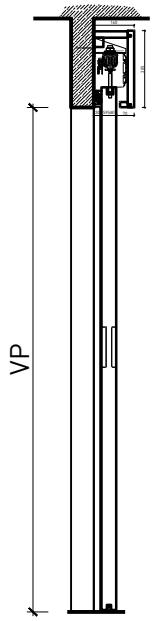

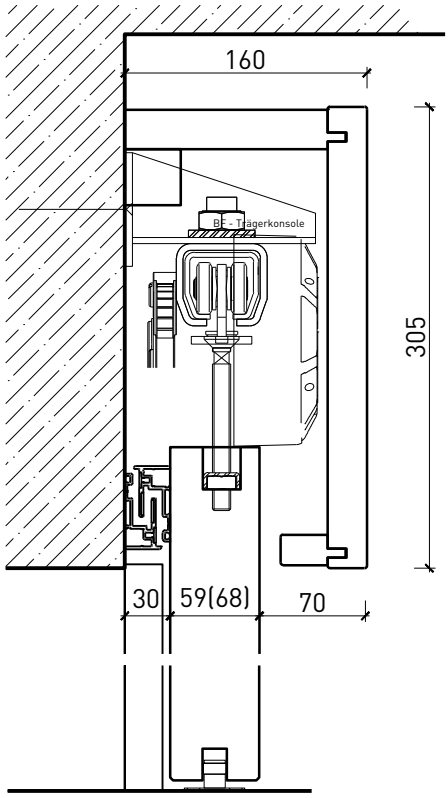

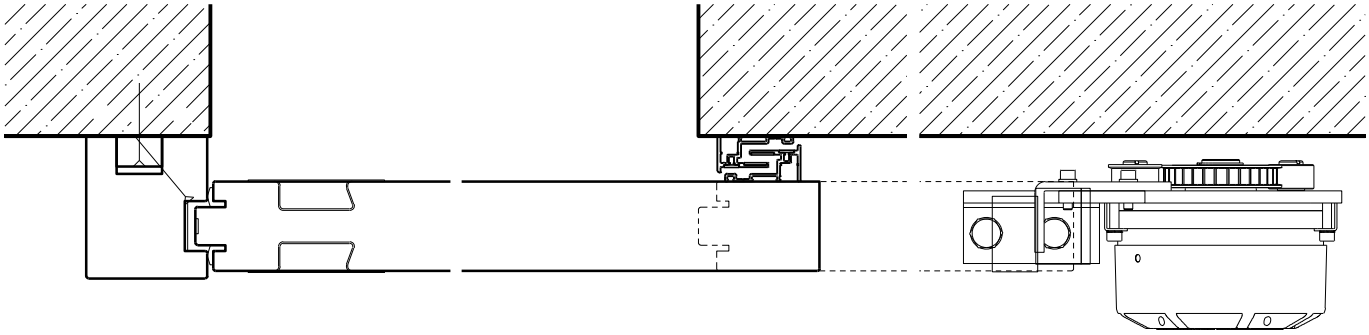

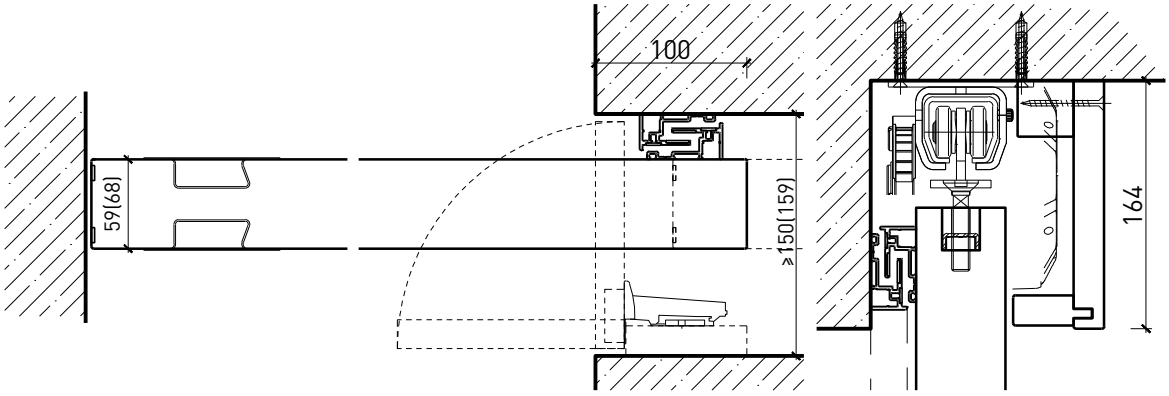

Autres variantes d'exécution et multifonctions possibles sur demande.

FEUER SCHUTZ TEAM
INNOVATION NETWORK

H&T RAUMDESIGN
einfach flexibel

26364 / 26365
1-Aug.-24

FeuerschutzTeam AG ©
Druckfehler, Irrtümer und Änderungen vorbehalten
Sous réserve de fautes d'impression, d'erreurs et de modifications

Porte coulissante à 1 vantail EI30 Porte pleine avec insert en verre en option

Manuelle avec ressort de fermeture (montage affleurant avec le plafond)

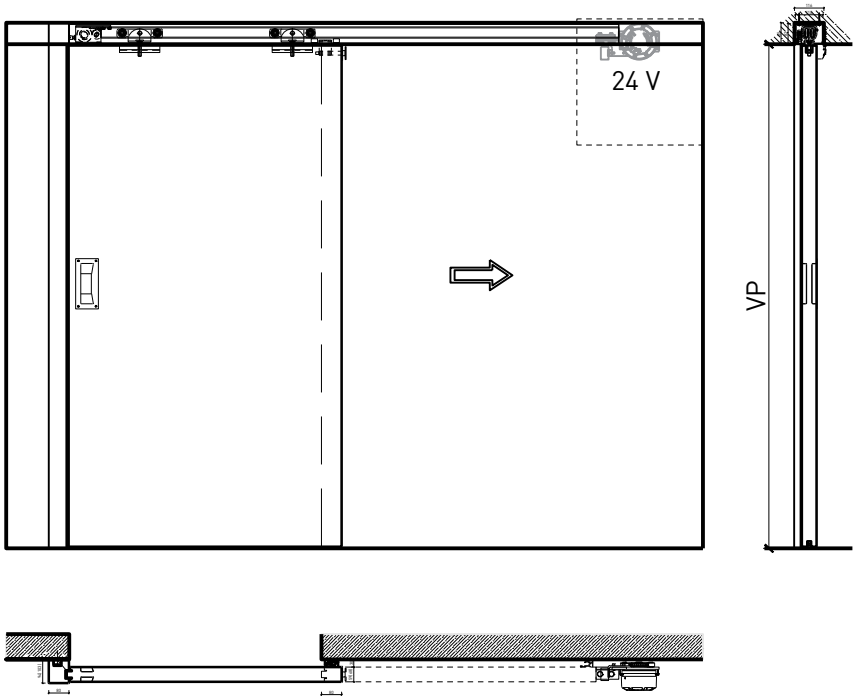

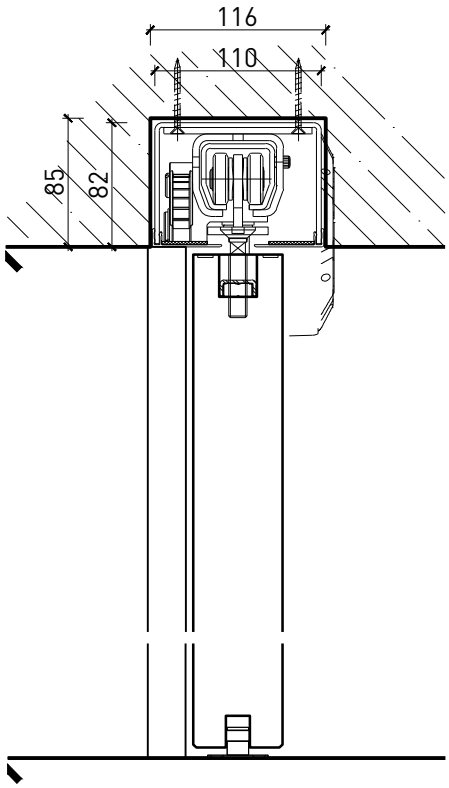

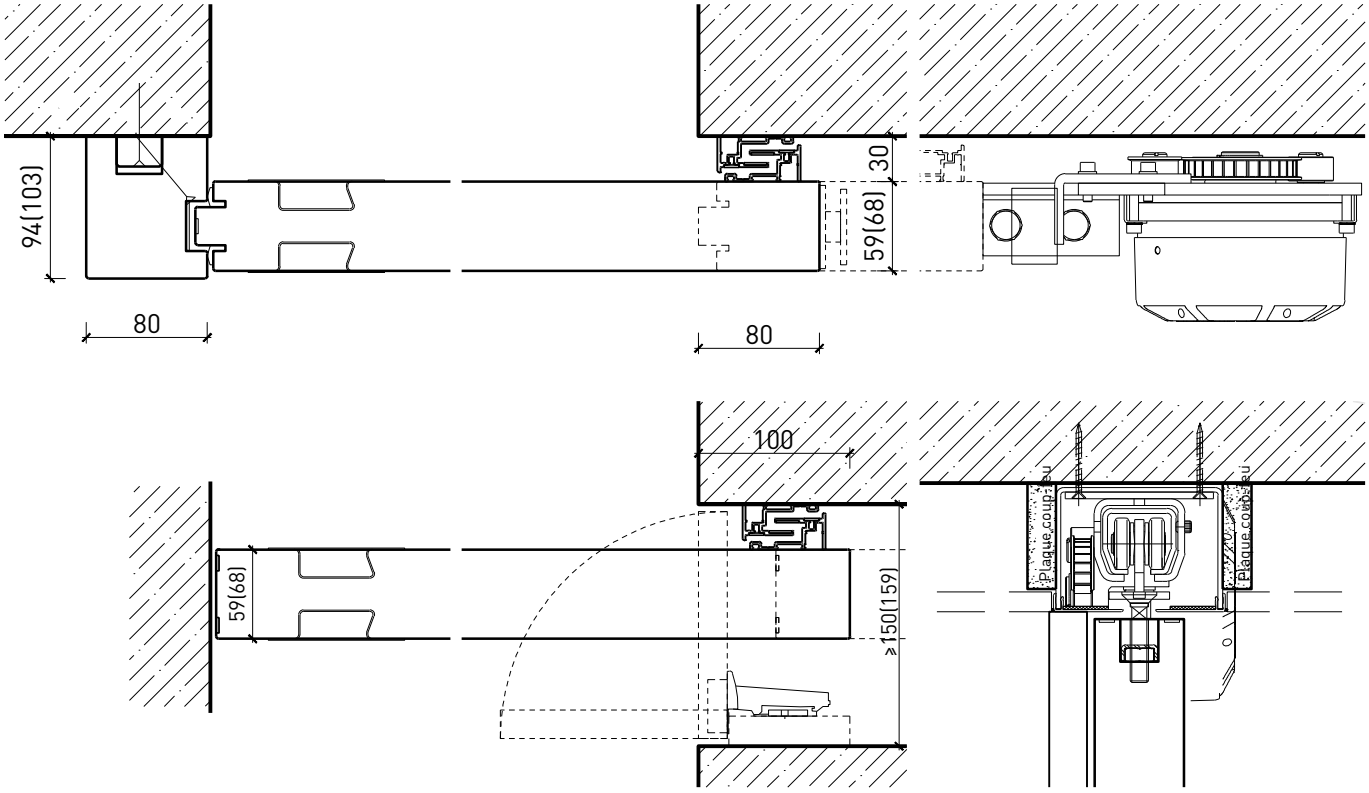

Autres variantes d'exécution et multifonctions possibles sur demande.

FEUER SCHUTZ TEAM INNOVATION NETWORK

H&T RAUMDESIGN

einfach flexibel

26364 / 26365

1-Aug.-24

FeuerschutzTeam AG ©
Druckfehler, Irrtümer und Änderungen vorbehalten
Sous réserve de fautes d'impression, d'erreurs et de modifications

Porte coulissante à 1 vantail EI30 Porte pleine avec insert en verre en option

Automatique

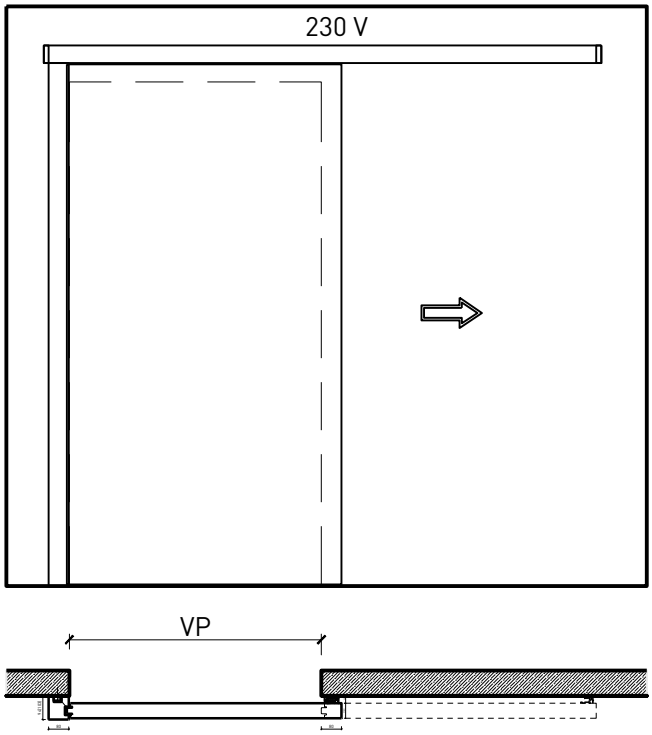

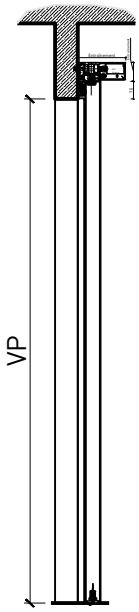

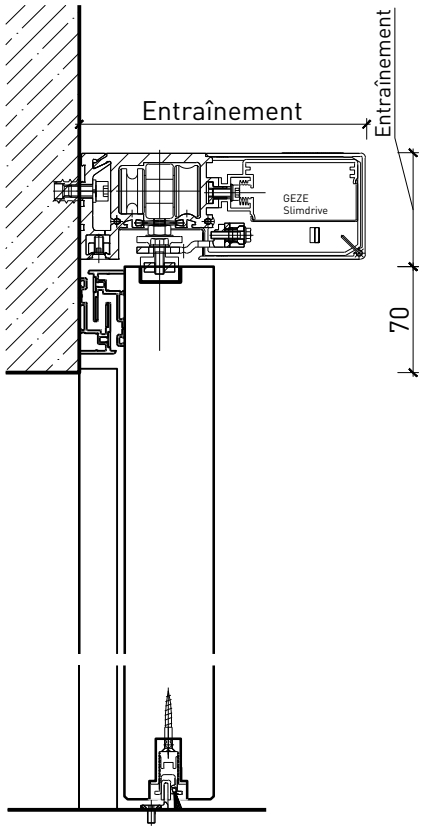

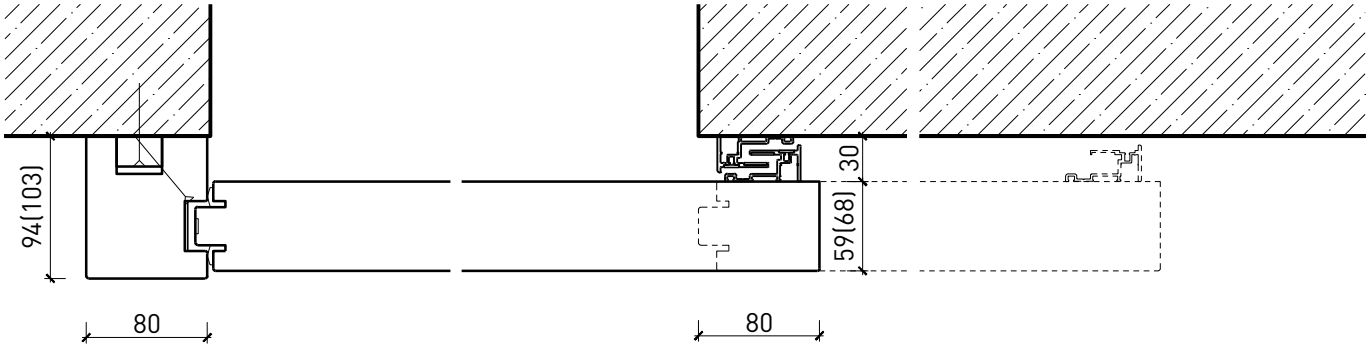

Autres variantes d'exécution et multifonctions possibles sur demande.

FEUER SCHUTZ TEAM INNOVATION NETWORK

H&T RAUMDESIGN

einfach flexibel

26364 / 26365

1-Aug.-24

FeuerschutzTeam AG ©
Druckfehler, Irrtümer und Änderungen vorbehalten
Sous réserve de fautes d'impression, d'erreurs et de modifications

Porte coulissante à 1 vantail EI30 Porte pleine avec insert en verre en option

Porte de service

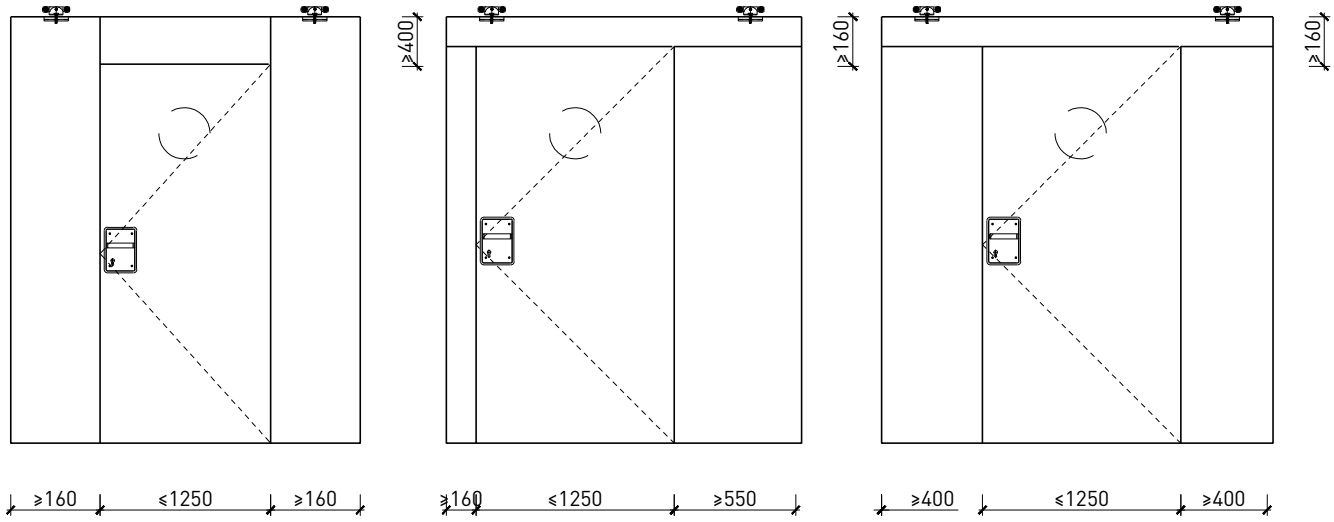

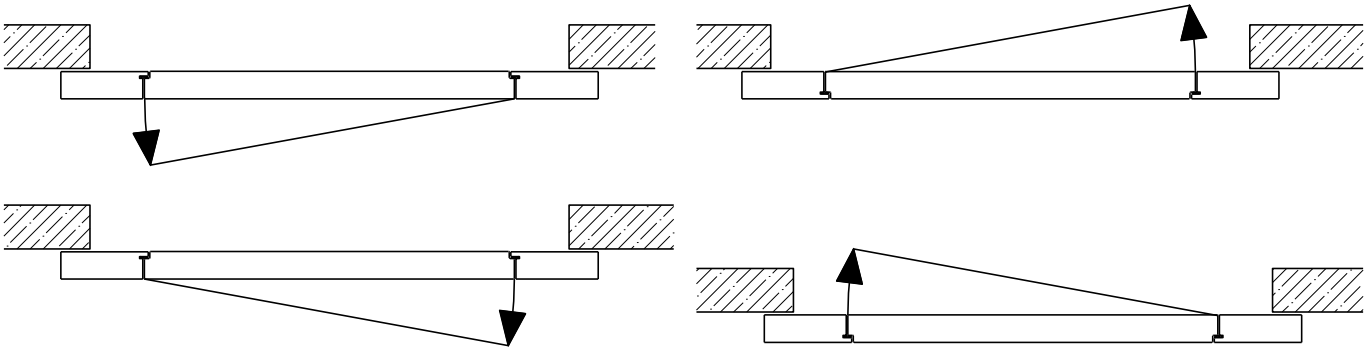

Autres variantes d'exécution et multifonctions possibles sur demande.

FEUER SCHUTZ TEAM INNOVATION NETWORK

H&T RAUMDESIGN

einfach flexibel

26364 / 26365

1-Aug.-24

FeuerschutzTeam AG ©
Druckfehler, Irrtümer und Änderungen vorbehalten
Sous réserve de fautes d'impression, d'erreurs et de modifications

Porte coulissante à 1 vantail EI30 Porte pleine avec insert en verre en option

Vitrage

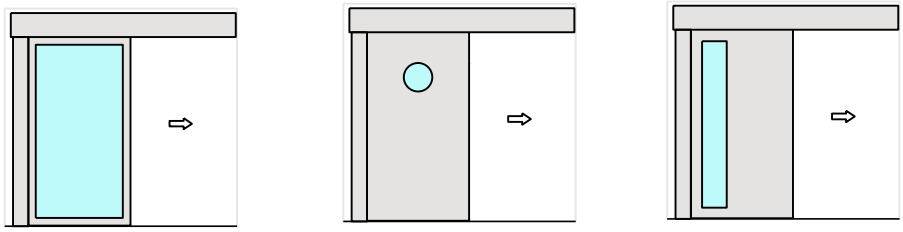

Vitrage centré
parclose d'un côté

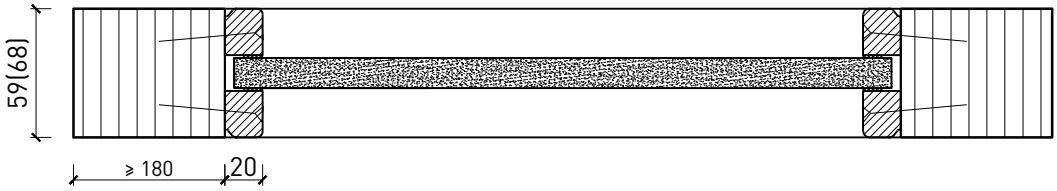

Vitrage centré
parclose d'un côté

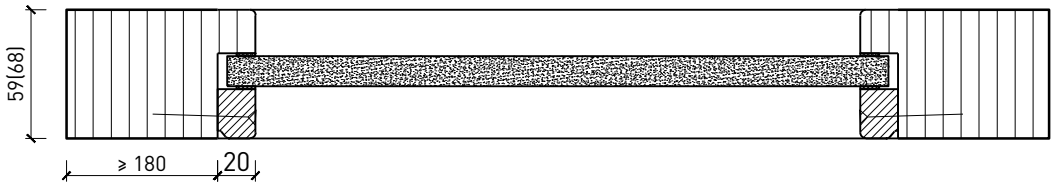

Vitrage Plano

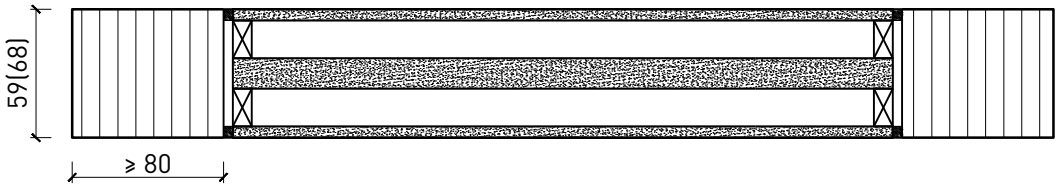

Vitrage affleurant
parclose d'un côté en acier

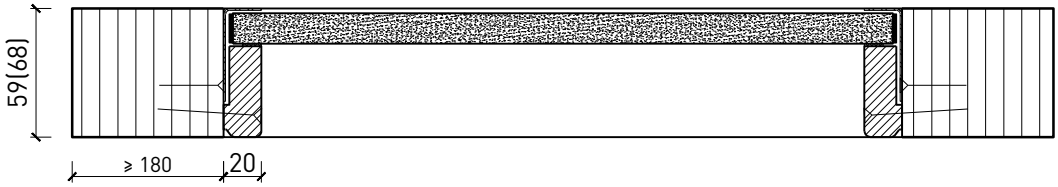

Autres variantes d'exécution et multifonctions possibles sur demande.

FEUER SCHUTZ TEAM INNOVATION NETWORK

H&T RAUMDESIGN
einfach flexibel

26364 / 26365
1-Aug.-24

FeuerschutzTeam AG ©
Druckfehler, Irrtümer und Änderungen vorbehalten
Sous réserve de fautes d'impression, d'erreurs et de modifications