Porte en bois massif à 2 vantaux EI30
Porte "antique" à panneaux ou à planches

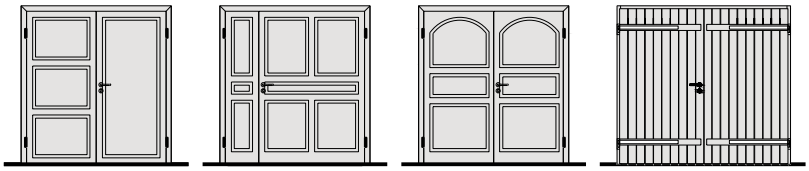

FEUER SCHUTZ TEAM
INNOVATION NETWORK

H&T RAUMDESIGN
einfach flexibel

30431
30-Juli-24

FeuerschutzTeam AG ©
Druckfehler, Irrtümer und Änderungen vorbehalten
Sous réserve de fautes d'impression, d'erreurs et de modifications

Porte en bois massif à 2 vantaux EI30
Porte "antique" à panneaux ou à planches

Vue d'ensemble (porte embrevée)

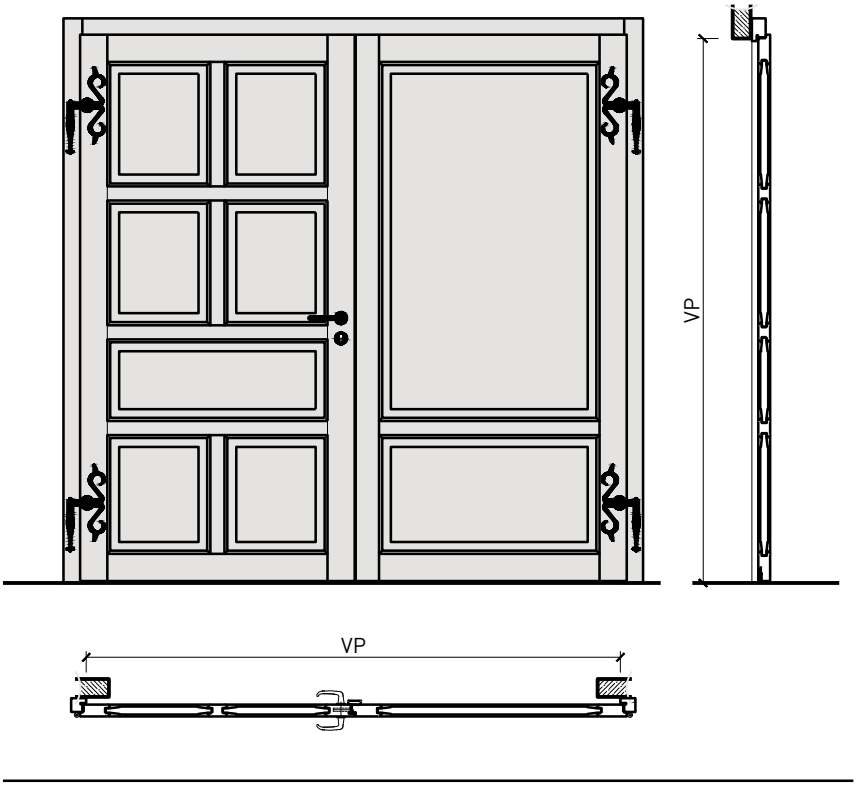

Types d'huisseries

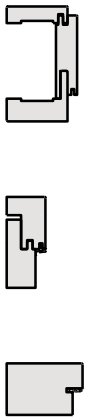

Description:
- Porte pivotante coupe-feu EI30

Huisseries:
- Cadre bloc large
- Cadre bloc / cadre applique
- Huisserie enveloppante en bois

Essences pour huisseries:
- Feuillus et conifères

Intégration dans:
- Parois massif
- Parois légère

Ouvrants:
- Porte embrevée 48 mm

Essences pour ouvrants:
- Alaise : feuillus et conifères
- Alaise embrevée : feuillus et conifères

Essences et surfaces:
- Feuillus et conifères
- Placages extérieurs et doublages massifs
- Plinthes en tôle et décors
- Profils
- Revêtements en tôle d'acier, inox, alu, laiton

- Surface brute ou apprêtée pour peinture
- Vernis incolore ou huile
- Teinture et vernis sur échantillon
- Peinture de couleur RAL / NCS ou teintes spéciales

Vitrage / panneau de porte:
- Panneaux de porte en bois lisses ou profilés

FEUER SCHUTZ TEAM INNOVATION NETWORK

H&T RAUMDESIGN

einfach flexibel

30431

30-Juli-24

FeuerschutzTeam AG ©
Druckfehler, Irrtümer und Änderungen vorbehalten
Sous réserve de fautes d'impression, d'erreurs et de modifications

Porte en bois massif à 2 vantaux EI30
Porte "antique" à panneaux ou à planches

Vue d'ensemble (porte en planches)

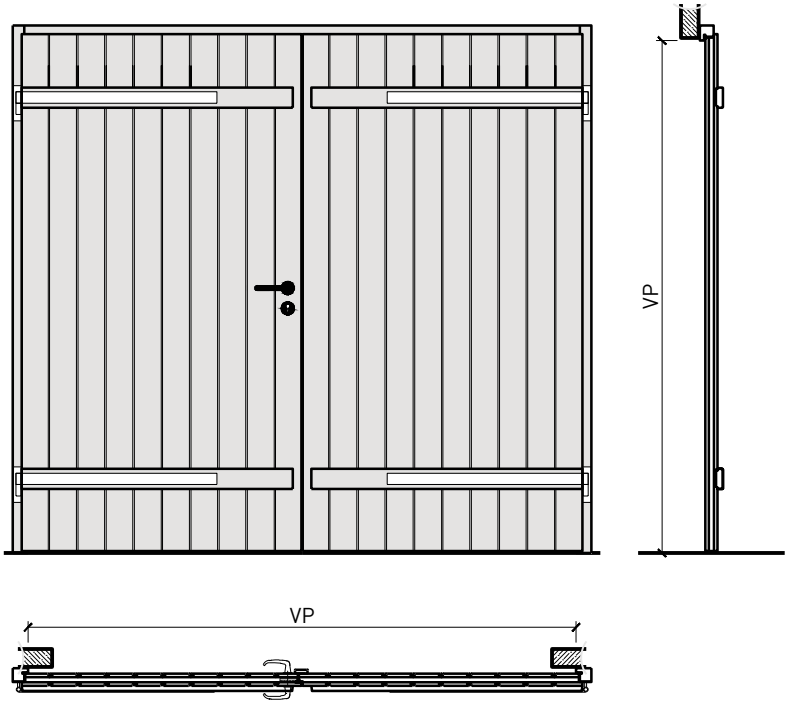

Types d'huisseries

Description:
- Porte pivotante coupe-feu EI30

Huisseries:
- Cadre bloc large
- Cadre bloc / cadre applique
- Huisserie enveloppante en bois

Essences pour huisseries:
- Feuillus et conifères

Intégration dans:
- Parois massif
- Parois légère

Ouvrants:
- Porte en planches 48 mm

Essences pour ouvrants:
- Alaise : feuillus et conifères
- Alaise embrevée : feuillus et conifères

Essences et surfaces:
- Feuillus et conifères
- Placages extérieurs et doublages massifs
- Plinthes en tôle et décors
- Profils
- Revêtements en tôle d'acier, inox, alu, laiton

- Surface brute ou apprêtée pour peinture
- Vernis incolore ou huile
- Teinture et vernis sur échantillon
- Peinture de couleur RAL / NCS ou teintes spéciales

FEUER SCHUTZ TEAM INNOVATION NETWORK

H&T RAUMDESIGN

einfach flexibel

30431

30-Juli-24

FeuerschutzTeam AG ©
Druckfehler, Irrtümer und Änderungen vorbehalten
Sous réserve de fautes d'impression, d'erreurs et de modifications

Porte en bois massif à 2 vantaux EI30
Porte "antique" à panneaux ou à planches

Caractéristiques

Caractéristique		Porte en bois massif à 2 vtx. EI30 Porte de remplissage antique	Porte en bois massif à 2 vtx. EI30 Porte en planches antique
Fonctions	Protection incendie (EN 1634-1)	EI30	
	Fonctionnement continu (EN 1191)	-	
	Protection contre fumées (EN 1634-3)	-	
	Isolation acoustique (EN ISO 10140-2)	-	
	Anti-panique (EN 179)	oui	
	Anti-panique (EN 1125)	oui	
	Protection contre les effractions (EN 1627)	-	
	Protection pare-balles (EN 1522)	-	
	Classe climatique (EN 12219)	-	
	Local humide (EN 16580)	-	
	Salle d'eau (EN 16580)	-	
Intégration (la structure de paroi est lié à la fonction)	Cloison légère (EN 1363-1)	oui	
	Mur massif (EN 1363-1)	oui	
	Murs Lignum (STP)	oui	
	Systèmes murales (selon homologation)	-	
Essences		feuillus et conifères	
Formes spéciales		-	
Porte de service	Intégration	-	
Vitre / remplissage	Intégration d'une vitre	-	
	Intégration de remplissage	oui	-
Paumelles	Paumelle	oui	
	Paumelle encastrée	oui	
	Paumelles à percer	oui	
	Paumelles forgées antiques	oui	
Serrure	Serrure à palastre en applique	oui	
Ferme-porte	Ferme-porte en applique	oui	
	Ferme-porte encastré	oui	
Surfaces décoratives	Métaux (acier inoxydable, acier, laiton, (collé) sur toute ou parties de la surface)	oui	
	Verre ⩽ 4 mm collé sur l'ouvrant	-	
	Couche supérieure combustible	oui	
	Fraisages décoratifs	oui	

Autres variantes d'exécution et multifonctions possibles sur demande.

FEUER SCHUTZ TEAM INNOVATION NETWORK

H&T RAUMDESIGN

einfach flexibel

30431

30-Juli-24

FeuerschutzTeam AG ©
Druckfehler, Irrtümer und Änderungen vorbehalten
Sous réserve de fautes d'impression, d'erreurs et de modifications

Porte en bois massif à 2 vantaux EI30
Porte "antique" à panneaux ou à planches

Cadre (porte embrevée)

Huisserie enveloppante en bois, porte à battue

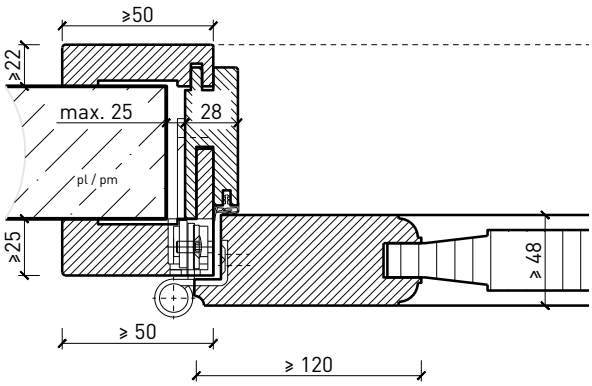

Cadre entre embrasures, porte à battue

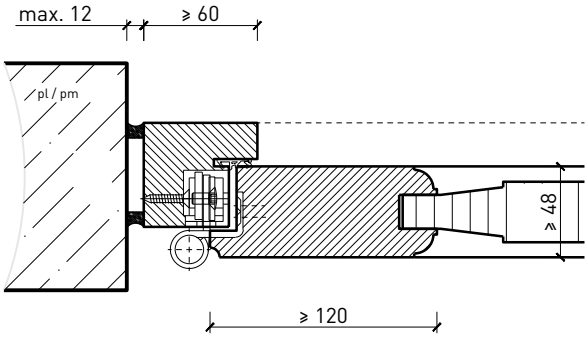

Embrasure de rénovation, porte à battue

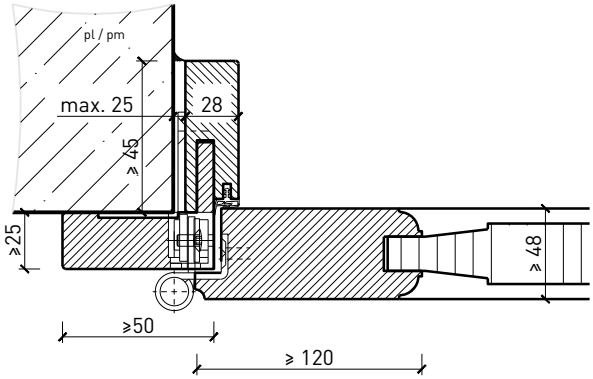

Cadre applique, porte à battue

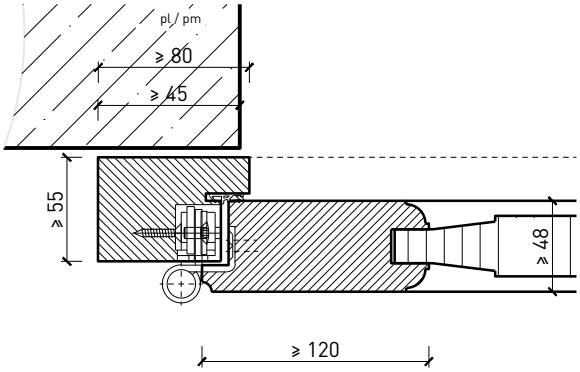

Cadre bloc large, porte à battue

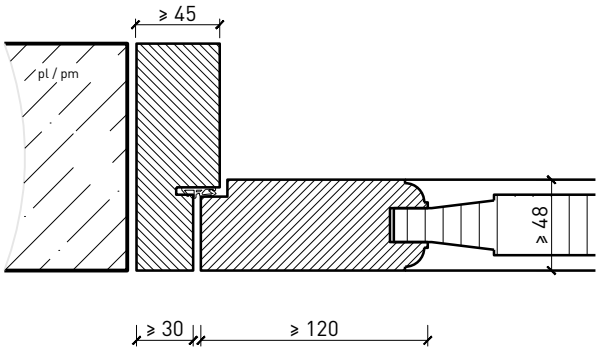

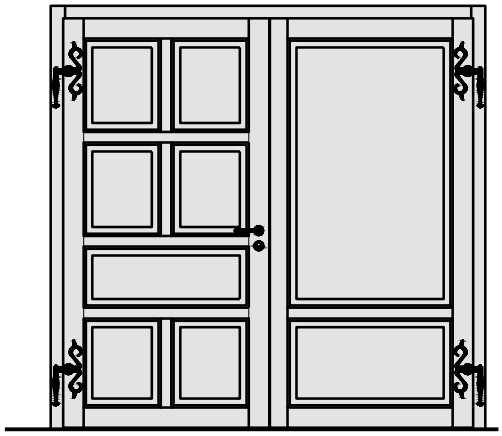

Autres variantes d'exécution et multifonctions possibles sur demande.

FEUER SCHUTZ TEAM
INNOVATION NETWORK

H&T RAUMDESIGN
einfach flexibel

30431
30-Juli-24

FeuerschutzTeam AG ©
Druckfehler, Irrtümer und Änderungen vorbehalten
Sous réserve de fautes d'impression, d'erreurs et de modifications

Porte en bois massif à 2 vantaux EI30
Porte "antique" à panneaux ou à planches

Cadre (porte en planches)

Huisserie enveloppante en bois, porte à battue

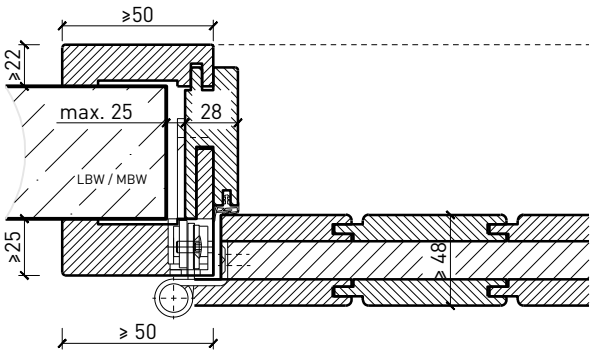

Cadre entre embrasures, porte à battue

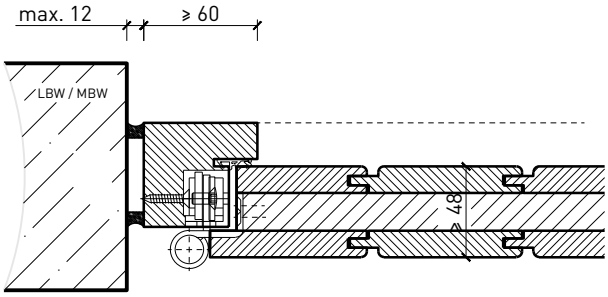

Embrasure de rénovation, porte à battue

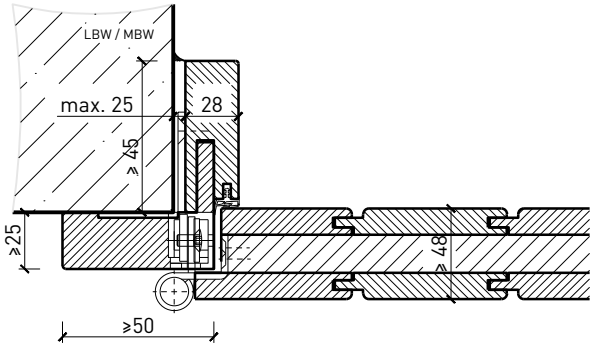

Cadre applique, porte à battue

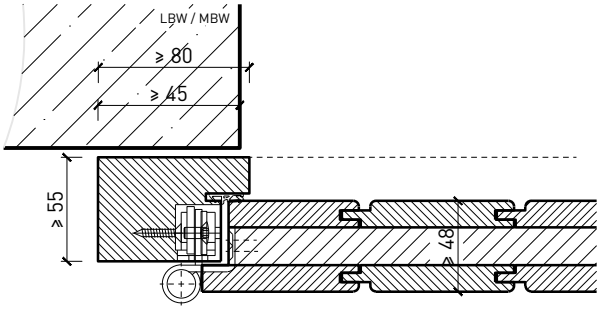

Cadre bloc large, porte à battue

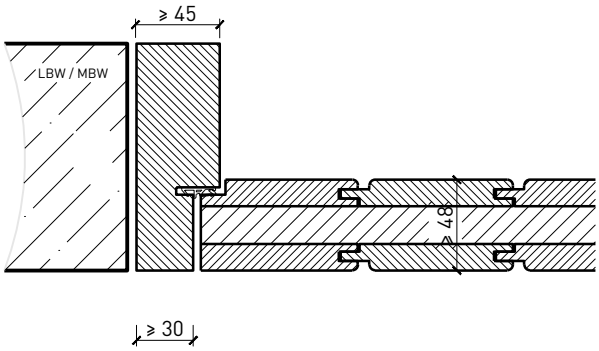

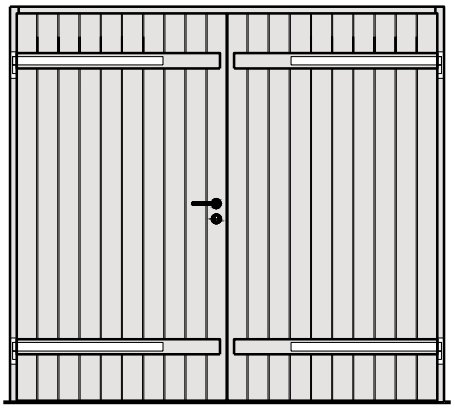

Autres variantes d'exécution et multifonctions possibles sur demande.

FEUER SCHUTZ TEAM INNOVATION NETWORK

H&T RAUMDESIGN

einfach flexibel

30431

30-Juli-24

FeuerschutzTeam AG ©
Druckfehler, Irrtümer und Änderungen vorbehalten
Sous réserve de fautes d'impression, d'erreurs et de modifications

Porte en bois massif à 2 vantaux EI30
Porte "antique" à panneaux ou à planches
Imposte. Ferme-porte. Raccord au sol

Ferme-porte côté paumelles*

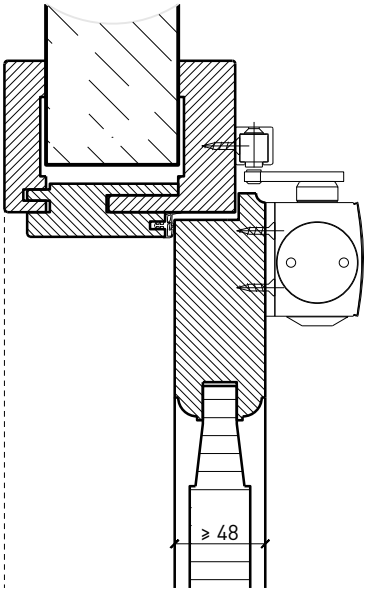

Ferme-porte encastré*

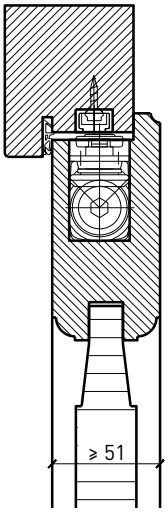

Porte affleurant le sol

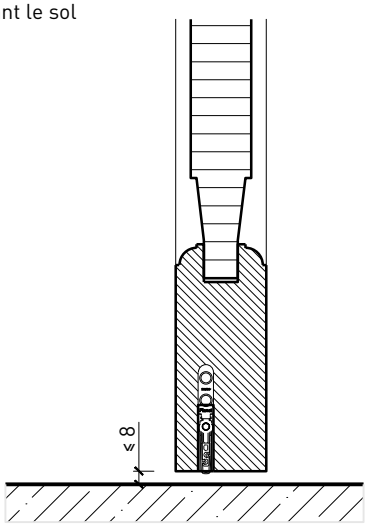

* Exécutions combinables entre elles
Autres variantes d'exécution et multifonctions possibles sur demande.

FEUER SCHUTZ TEAM INNOVATION NETWORK

H&T RAUMDESIGN
einfach flexibel

30431
30-Juli-24

FeuerschutzTeam AG ©
Druckfehler, Irrtümer und Änderungen vorbehalten
Sous réserve de fautes d'impression, d'erreurs et de modifications

Porte en bois massif à 2 vantaux EI30
Porte "antique" à panneaux ou à planches

Vitrages

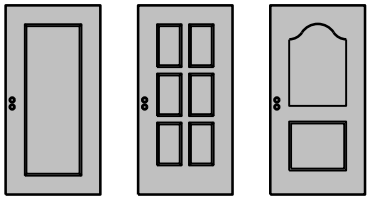

Panneau de porte centré
sans parclose

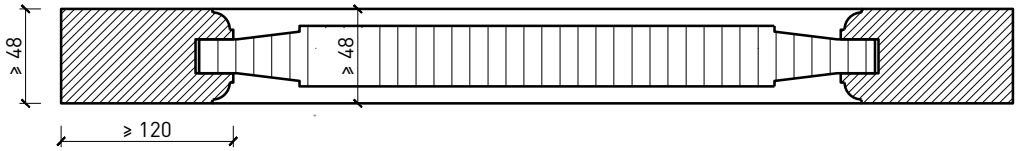

Panneau de porte centré
avec parclose

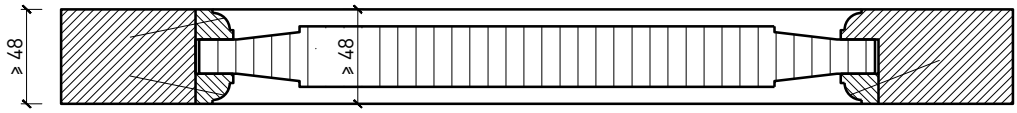

Traverse d'imposte,
avec ou sans parclose

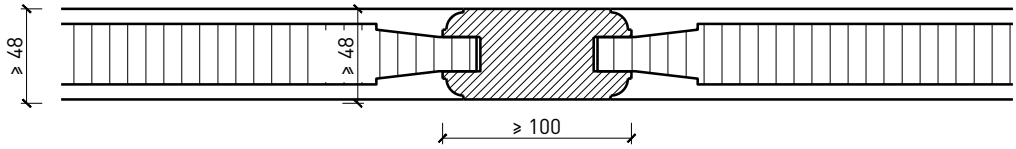

Autres variantes d'exécution et multifonctions possibles sur demande.

FEUER SCHUTZ TEAM
INNOVATION NETWORK

H&T RAUMDESIGN
einfach flexibel

30431
30-Juli-24

FeuerschutzTeam AG ©
Druckfehler, Irrtümer und Änderungen vorbehalten
Sous réserve de fautes d'impression, d'erreurs et de modifications

Porte en bois massif à 2 vantaux EI30
Porte "antique" à panneaux ou à planches

Partie centrale

Partie centrale 48 mm, porte embrevée

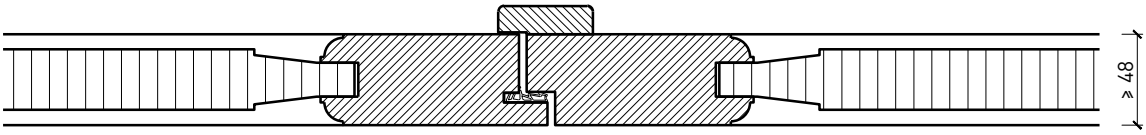

Partie centrale 48 mm, porte en planche

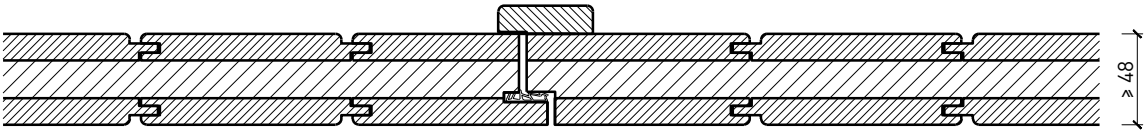

Autres variantes d'exécution et multifonctions possibles sur demande.

FEUER SCHUTZ TEAM INNOVATION NETWORK

H&T RAUMDESIGN einfach flexibel

30431

30-Juli-24

FeuerschutzTeam AG ©
Druckfehler, Irrtümer und Änderungen vorbehalten
Sous réserve de fautes d'impression, d'erreurs et de modifications