Portillon coulissante à 1 vantail EI30 Porte à cadre dans les systèmes de parois pleines FST

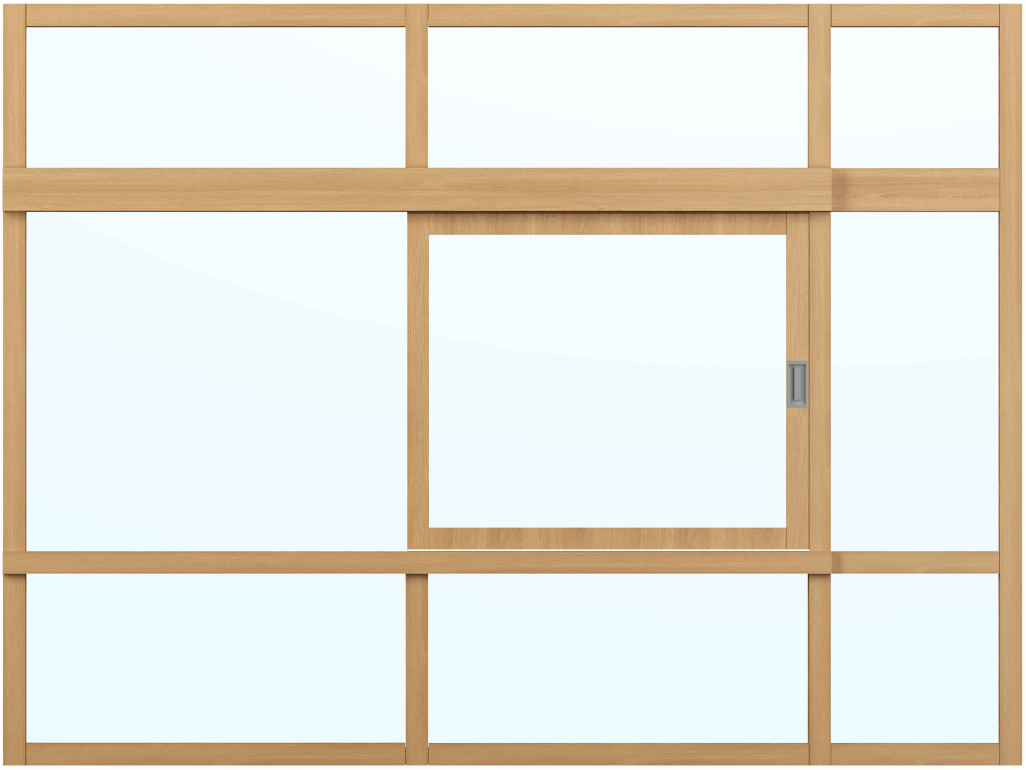

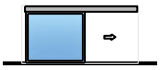

FeuerschutzTeam AG

Kirchstrasse 3 ▪ 5505 Brunegg
Tel. 041 810 35 31 Fax. 041 810 35 32

30845

15-Juli-24

FeuerschutzTeam AG ©
Druckfehler, Irrtümer und Änderungen vorbehalten
Sous réserve de fautes d'impression, d'erreurs et de modifications

Portillon coulissante à 1 vantail EI30 Porte à cadre dans les systèmes de parois pleines FST

Vue d'ensemble

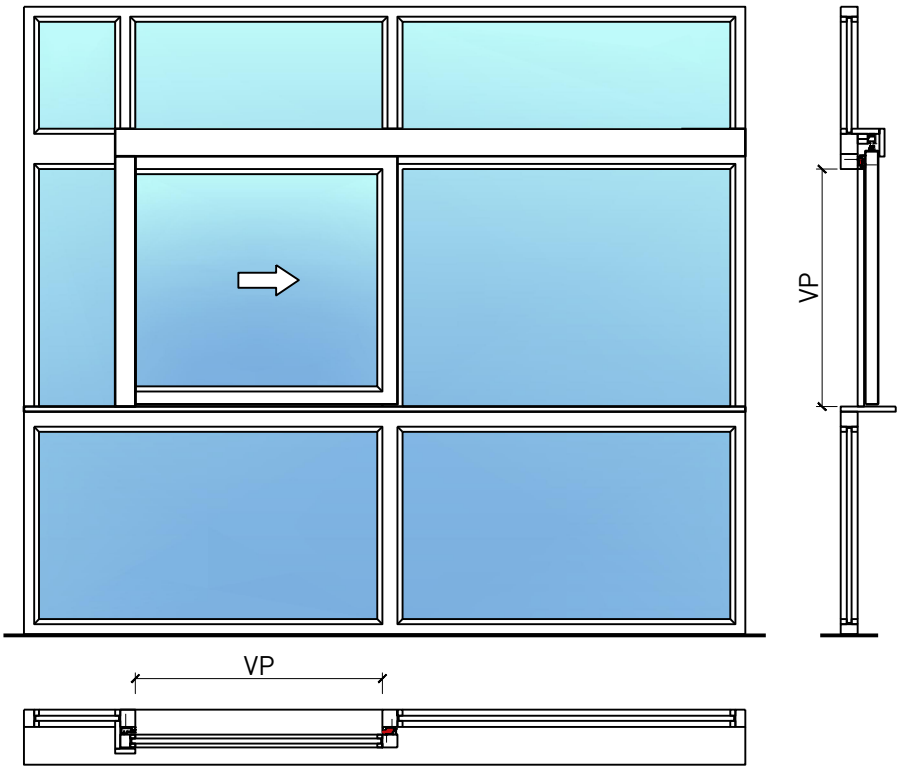

Description:
- Porte coulissante coupe-feu EI30
- Porte coulissante manuelle
- Fermeture automatique en cas d'incendie

Montage:
- À fleur de plafond
- Sous plafond
- Contre mûr ou linteau

Essences pour huisseries:
- Feuillus

Intégration dans:
- Vitrages EI30, EI60, EI90
- Parois pleine EI30, EI60, EI90

Ouvrants:
- Portes à cadre de 51 mm

Essences pour ouvrants:
- Feuillus

Essences et surfaces:
- Feuillus et conifères
- Placages extérieurs
- Couches de finition en résine artificielle

- Surface brute ou apprêtée pour peinture
- Vernis incolore ou huile
- Teinture et vernis sur échantillon
- Peinture de couleur RAL / NCS ou teintes spéciales

FEUER SCHUTZ TEAM INNOVATION NETWORK

FeuerschutzTeam AG

Kirchstrasse 3 ▪ 5505 Brunegg
Tel. 041 810 35 31 Fax. 041 810 35 32

30845
15-Juli-24

FeuerschutzTeam AG ©
Druckfehler, Irrtümer und Änderungen vorbehalten
Sous réserve de fautes d'impression, d'erreurs et de modifications

Portillon coulissante à 1 vantail EI30 Porte à cadre dans les systèmes de parois pleines FST

Caractéristiques

Caractéristique		Portillon coulissante à 1 vantail EI30 Porte à cadre dans les systèmes de parois pleines FST	
Fonctions	Protection incendie (EN 1634-1)	EI30	
	Fonctionnement continu (EN 1191)	-	
	Protection contre fumées (EN 1634-3)	-	
	Isolation acoustique (EN ISO 10140-2)	-	
	Anti-panique (EN 179)	-	
	Anti-panique (EN 1125)	-	
	Protection contre les effractions (EN 1627)	-	
	Protection pare-balles (EN 1522)	-	
	Classe climatique (EN 12219)	-	
	Local humide (EN 16580)	-	
	Salle d'eau (EN 16580)	-	
Intégration (la structure de paroi est lié à la fonction)	Cloison légère (EN 1363-1)	-	
	Mur massif (EN 1363-1)	-	
	Murs Lignum (STP)	-	
	Systèmes murales (selon homologation)	oui	
Essences		Bois feuillus	
Formes spéciales		-	
Porte de service	Intégration	-	
vtx. rabattables	Intégration	-	
Vitre / remplissage	Intégration d'une vitre	oui	
	Intégration de remplissage	-	
Entraînements	Manuel	oui	
	Fermeture automatique	oui	
	Automatique	oui	
Surfaces décoratives	Métaux (acier inoxydable, acier, laiton, (collé) sur toute ou parties de la surface)	-	
	Verre ⩽ 4 mm collé sur l'ouvrant	-	
	Couche supérieure combustible	oui	
	Fraisages décoratifs	-	

Autres variantes d'exécution et multifonctions possibles sur demande.

FEUER SCHUTZ TEAM INNOVATION NETWORK

FeuerschutzTeam AG

Kirchstrasse 3 ▪ 5505 Brunegg
Tel. 041 810 35 31 Fax. 041 810 35 32

30845

15-Juli-24

FeuerschutzTeam AG ©
Druckfehler, Irrtümer und Änderungen vorbehalten
Sous réserve de fautes d'impression, d'erreurs et de modifications

Portillon coulissante à 1 vantail EI30 Porte à cadre dans les systèmes de parois pleines FST

Manuelle

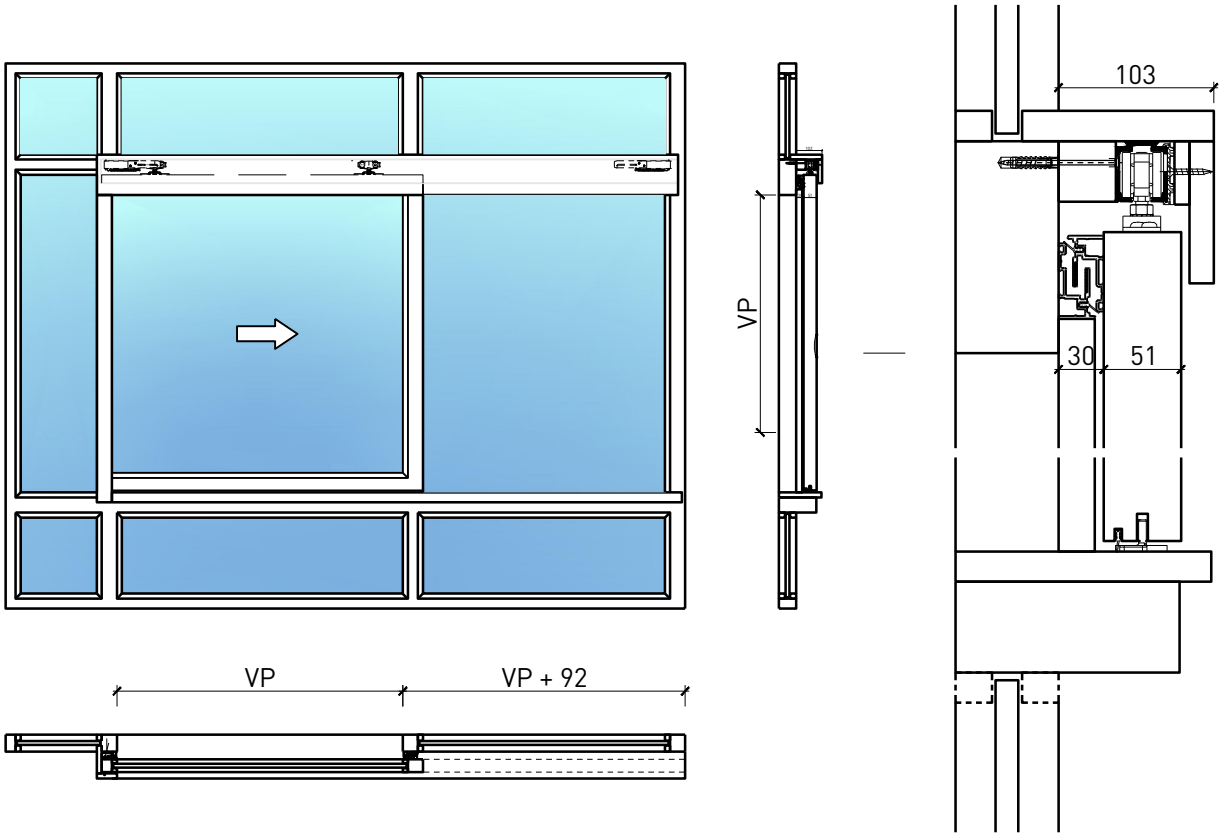

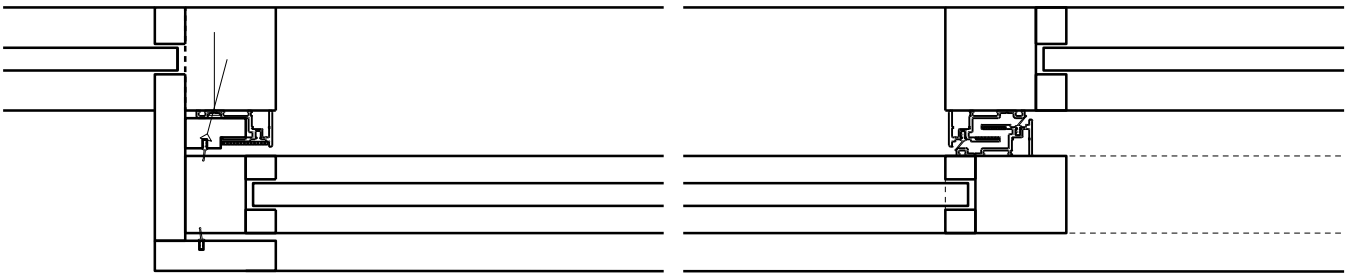

Autres variantes d'exécution et multifonctions possibles sur demande.

FEUER SCHUTZ TEAM INNOVATION NETWORK

FeuerschutzTeam AG

Kirchstrasse 3 ▪ 5505 Brunegg
Tel. 041 810 35 31 Fax. 041 810 35 32

30845

15-Juli-24

FeuerschutzTeam AG ©
Druckfehler, Irrtümer und Änderungen vorbehalten
Sous réserve de fautes d'impression, d'erreurs et de modifications

Portillon coulissante à 1 vantail EI30 Porte à cadre dans les systèmes de parois pleines FST

Manuelle avec moteur auxiliaire

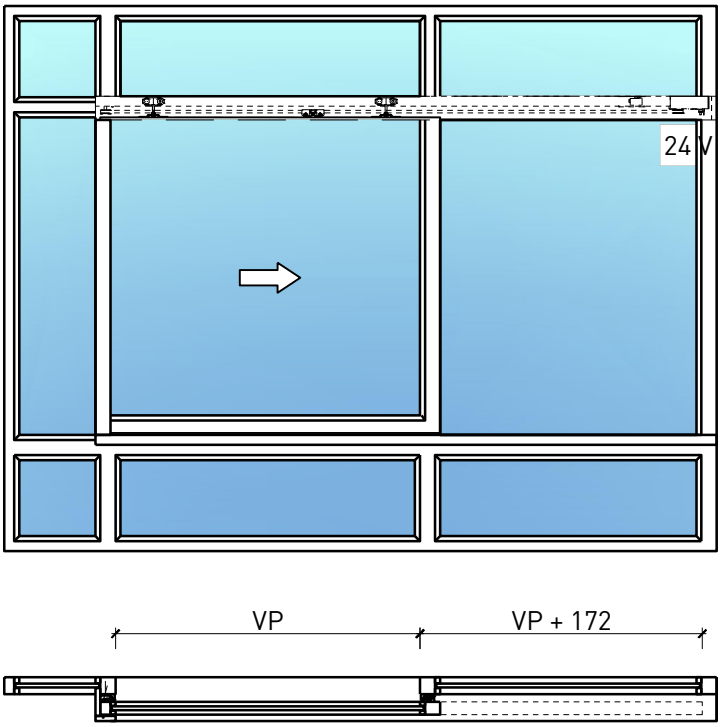

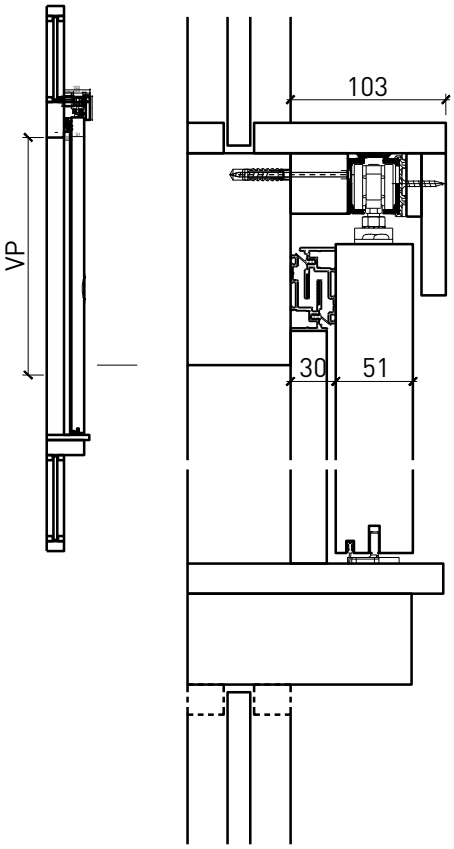

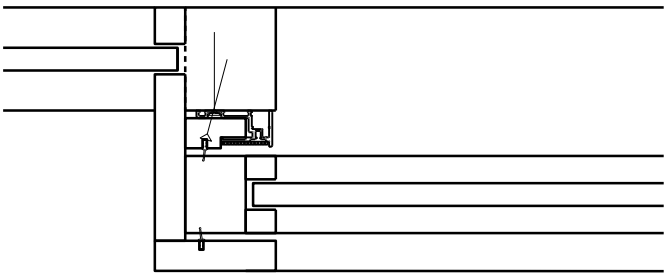

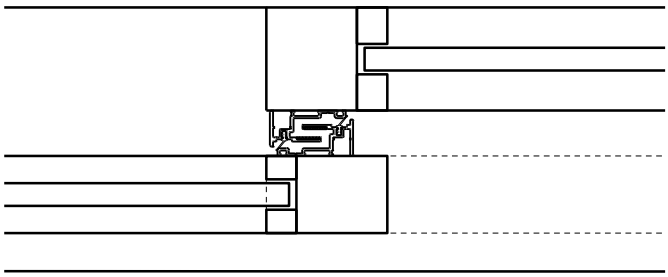

Autres variantes d'exécution et multifonctions possibles sur demande.

FEUER SCHUTZ TEAM INNOVATION NETWORK

FeuerschutzTeam AG

Kirchstrasse 3 ▪ 5505 Brunegg
Tel. 041 810 35 31 Fax. 041 810 35 32

30845

15-Juli-24

FeuerschutzTeam AG ©
Druckfehler, Irrtümer und Änderungen vorbehalten
Sous réserve de fautes d'impression, d'erreurs et de modifications

Portillon coulissante à 1 vantail EI30 Porte à cadre dans les systèmes de parois pleines FST

Vitrage

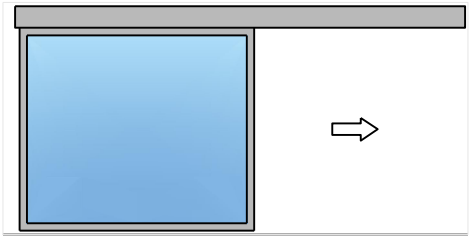

Vitrage centré
parclose d'un côté

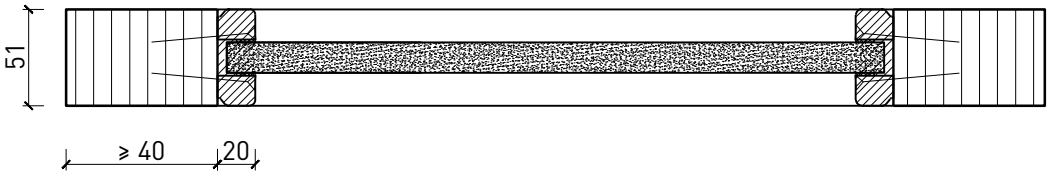

Vitrage centré
parcloses droites

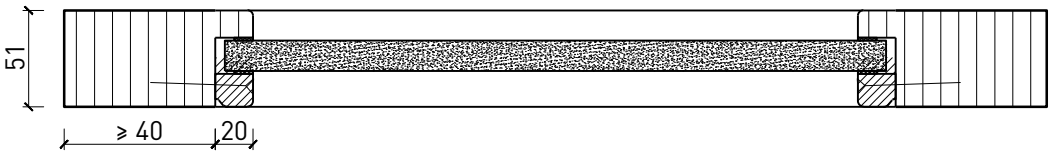

Autres variantes d'exécution et multifonctions possibles sur demande.

FEUER SCHUTZ TEAM
INNOVATION NETWORK

FeuerschutzTeam AG

Kirchstrasse 3 ▪ 5505 Brunegg
Tel. 041 810 35 31 Fax. 041 810 35 32

30845
15-Juli-24

FeuerschutzTeam AG ©
Druckfehler, Irrtümer und Änderungen vorbehalten
Sous réserve de fautes d'impression, d'erreurs et de modifications