Vitrage fixe extérieur EI30
"Façade" bois-alu

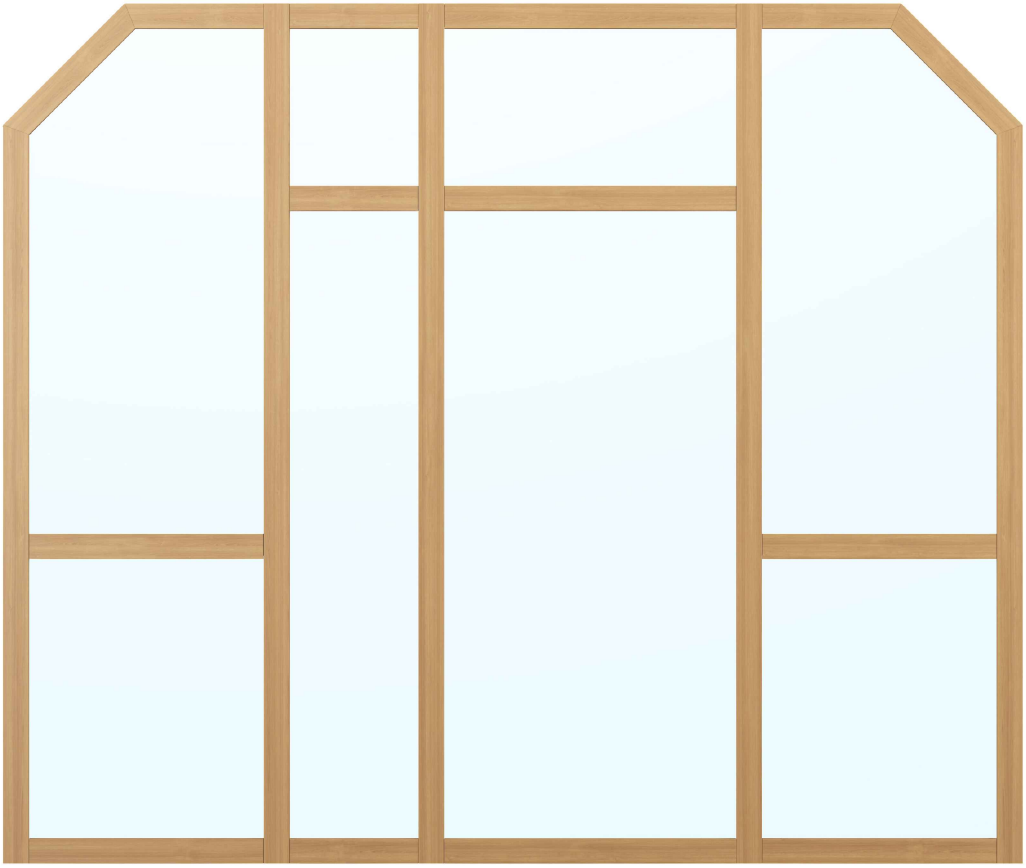

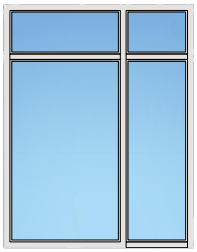

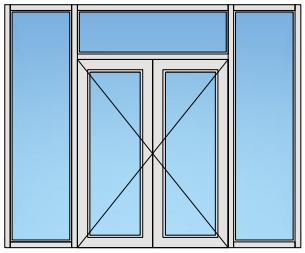

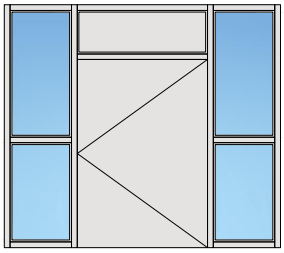

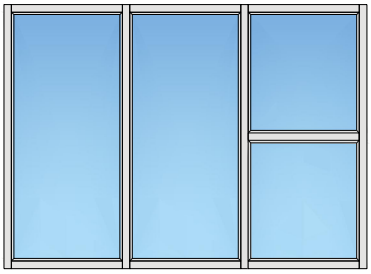

FEUER SCHUTZ TEAM
INNOVATION NETWORK

FeuerschutzTeam AG

Kirchstrasse 3 ▪ 5505 Brunegg
Tel. 041 810 35 31 Fax. 041 810 35 32

26370
26-Juli-24

FeuerschutzTeam AG ©
Druckfehler, Irrtümer und Änderungen vorbehalten
Sous réserve de fautes d'impression, d'erreurs et de modifications

Vitrage fixe extérieur EI30
"Façade" bois-alu

Vue d'ensemble

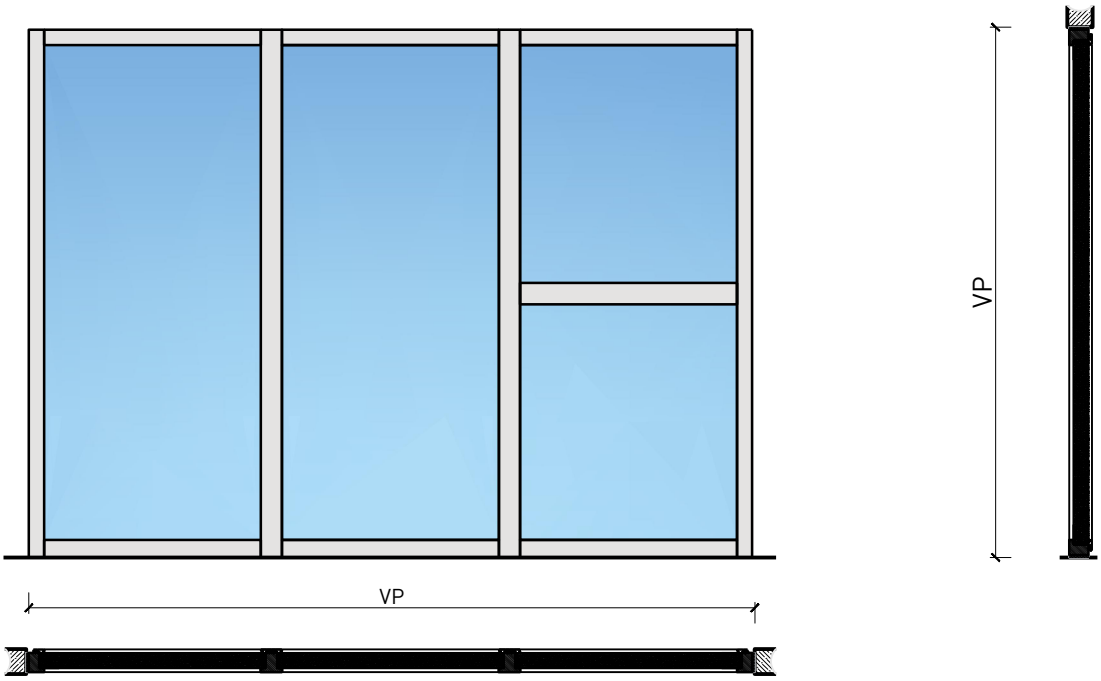

Description:
- Vitrage fixe coupe-feu EI30
- Isolation acoustique jusqu'à Rw 42 dB
- Protection contre les effractions jusqu'à RC3
- Perméabilité à l'air Classe 4
- Étanchéité à la l'eau Classe 9A
- Résistance au vent Classe B2

Intégration dans:
- Parois massif
- Parois légère

- Vitrages EI30, EI60, EI90

Intégration de portes:
- Portes à cadre en bois massif ≥ 68 mm
- Portes planes de ≥ 68 mm

- Fenêtres avec un cadre de ≥ 64 mm

Surfaces:
- Feuillus et conifères comme placages extérieurs et doublages massifs
- Plinthes en tôle et décors
- Profils
- Revêtements en tôle d'acier, inox, alu, laiton

- Surface brute ou apprêtée pour peinture
- Vernis incolore ou huile
- Teinture et vernis sur échantillon
- Peinture de couleur RAL / NCS ou teintes spéciales

Vitrage / panneau de porte:
- Verres transparents de protection incendie
- Verres structurés de protection incendie
- Verres isolants
- Verres d'isolation acoustique
- Verres anti-effraction
- Verres avec films et revêtements

FEUER SCHUTZ TEAM INNOVATION NETWORK

FeuerschutzTeam AG

Kirchstrasse 3 ▪ 5505 Brunegg
Tel. 041 810 35 31 Fax. 041 810 35 32

26370
26-Juli-24

FeuerschutzTeam AG ©
Druckfehler, Irrtümer und Änderungen vorbehalten
Sous réserve de fautes d'impression, d'erreurs et de modifications

Vitrage fixe extérieur EI30
"Façade" bois-alu

Caractéristiques

Caractéristique		Vitrage fixe extérieur EI30 "Façade" bois-alu	
Fonctions	Protection incendie (EN 1634-1)	EI30	
	Isolation acoustique (EN ISO 10140-2)	jusqu'à Rw 42 dB	
	Protection contre les effractions (EN 1627)	-	
	Protection pare-balles (EN 1522)	-	
	Protections contre les chutes (EN 13049, EN 14019, EN 12600, EN ISO 12543-2)	-	
	Perméabilité à l'air (EN 12207)	Classe 4	
	Étanchéité à la l'eau (EN 12208)	Classe 9A	
	Résistance au vent (EN 12210)	Classe B2	
Intégration (la structure de paroi est lié à la fonction)	Cloison légère (EN 1363-1)	oui	
	Mur massif (EN 1363-1)	oui	
	Murs Lignum (STP)	-	
	Systèmes murales (selon homologation)	oui	
Installations	Portes intérieures	-	
	Portes extérieures	oui	
	Portes coulissantes	-	
	Fenêtre	oui	
Spécificités	Formes spéciales	oui	
	Exécution en angle	oui	
	Raccordement continu au plafond	-	
	Installation surélevée	oui	
Essences	Bois	feuillus et conifères	
Vitre / panneau de porte	Intégration d'une vitre	oui	
	Verres revêtus de films PVC ≤ 0.4 mm	oui	
	Intégration de panneaux de porte	-	
Surfaces décoratives	Métaux (acier inoxydable, acier, laiton, (collé) sur toute ou parties de la surface)	oui	
	Verre ≤ 4 mm collé sur le cadre	oui	
	Couche supérieure combustible	oui	
	Fraisages décoratifs	oui	
Installations	Passages de câbles	oui	
	Boîtes pour murs creux	oui	
	Cloison souple	-	

Autres variantes d'exécution et multifonctions possibles sur demande.

FEUER SCHUTZ TEAM INNOVATION NETWORK

FeuerschutzTeam AG

Kirchstrasse 3 ▪ 5505 Brunegg
Tel. 041 810 35 31 Fax. 041 810 35 32

26370
26-Juli-24

FeuerschutzTeam AG ©
Druckfehler, Irrtümer und Änderungen vorbehalten
Sous réserve de fautes d'impression, d'erreurs et de modifications

Vitrage fixe extérieur EI30
"Façade" bois-alu

Variantes d'exécution

Membrure ≥ 64 mm (≥ 74 mm)

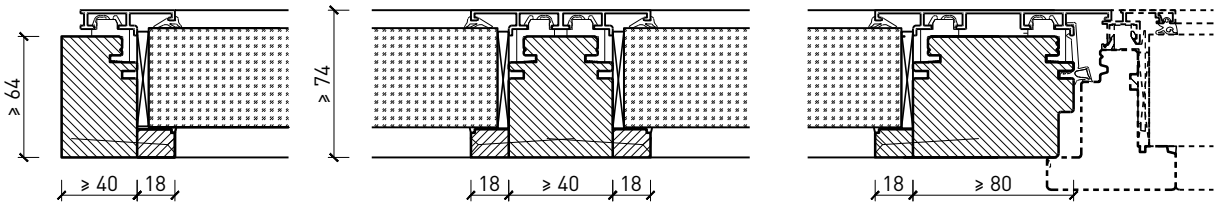

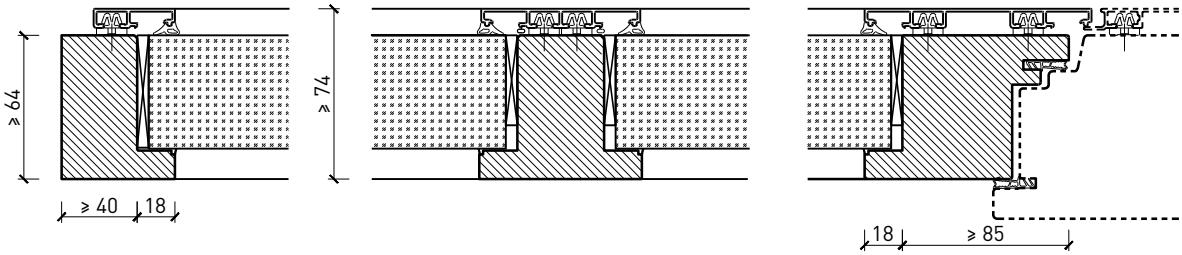

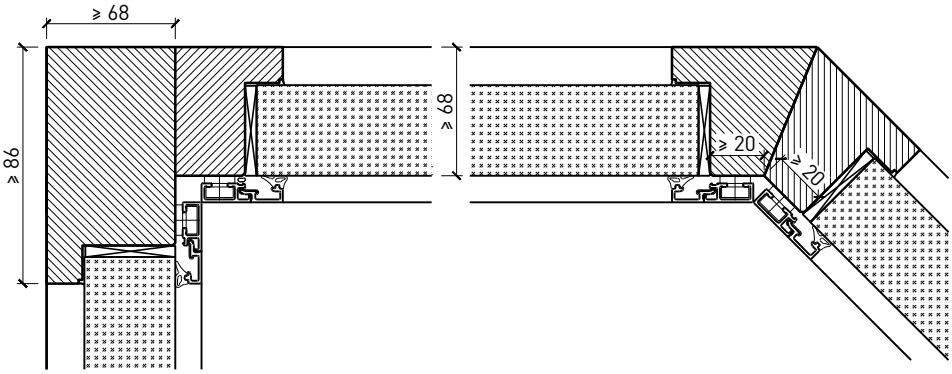

Autres variantes d'exécution et multifonctions possibles sur demande.

FEUER SCHUTZ TEAM
INNOVATION NETWORK

FeuerschutzTeam AG

Kirchstrasse 3 ▪ 5505 Brunegg
Tel. 041 810 35 31 Fax. 041 810 35 32

26370

26-Juli-24

FeuerschutzTeam AG ©
Druckfehler, Irrtümer und Änderungen vorbehalten
Sous réserve de fautes d'impression, d'erreurs et de modifications

Vitrage fixe extérieur EI30
"Façade" bois-alu

Variantes de montageVariantes de montage

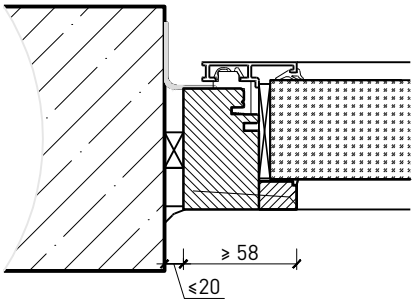

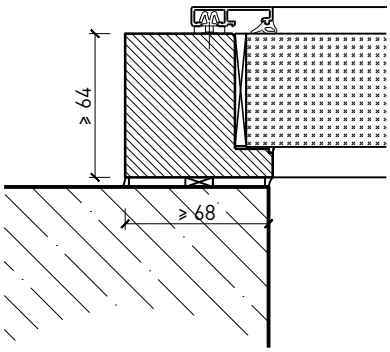

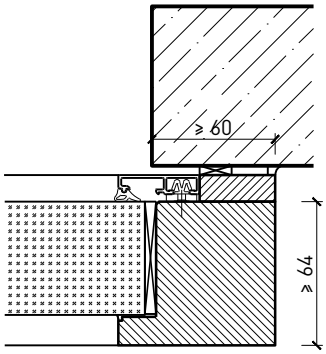

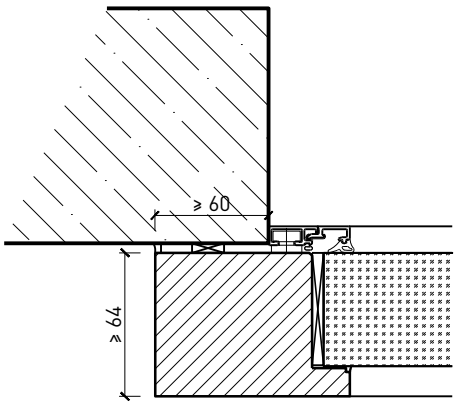

Autres variantes d'exécution et multifonctions possibles sur demande.

FEUER SCHUTZ TEAM
INNOVATION NETWORK

FeuerschutzTeam AG

Kirchstrasse 3 ▪ 5505 Brunegg
Tel. 041 810 35 31 Fax. 041 810 35 32

26370
26-Juli-24

FeuerschutzTeam AG ©
Druckfehler, Irrtümer und Änderungen vorbehalten
Sous réserve de fautes d'impression, d'erreurs et de modifications

Vitrage fixe extérieur EI30
"Façade" bois-alu

Vitrage

Vitrage centré
installation de verre de l'intérieur

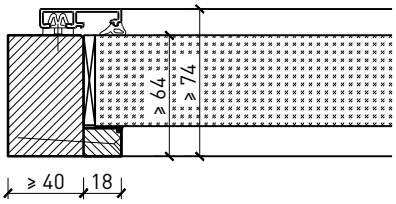

Vitrage centré
profilé de fenêtre

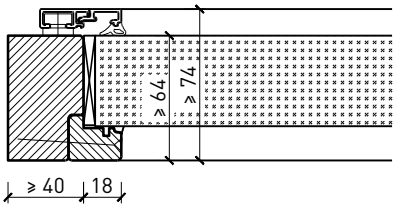

Vitrage centré
installation de verre de l'extérieur

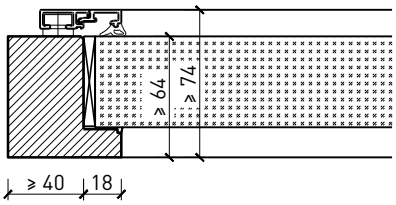

Autres variantes d'exécution et multifonctions possibles sur demande.

FEUER SCHUTZ TEAM
INNOVATION NETWORK

FeuerschutzTeam AG

Kirchstrasse 3 ▪ 5505 Brunegg
Tel. 041 810 35 31 Fax. 041 810 35 32

26370
26-Juli-24

FeuerschutzTeam AG ©
Druckfehler, Irrtümer und Änderungen vorbehalten
Sous réserve de fautes d'impression, d'erreurs et de modifications