Porte en bois massif à 2 vantaux EI30
Porte "antique" à panneaux ou à planches

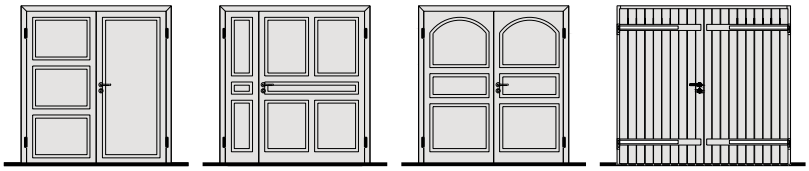

30431

30-Juli-24

FeuerschutzTeam AG ©
Druckfehler, Irrtümer und Änderungen vorbehalten
Sous réserve de fautes d'impression, d'erreurs et de modifications

Porte en bois massif à 2 vantaux EI30
Porte "antique" à panneaux ou à planches

Vue d'ensemble (porte embrevée)

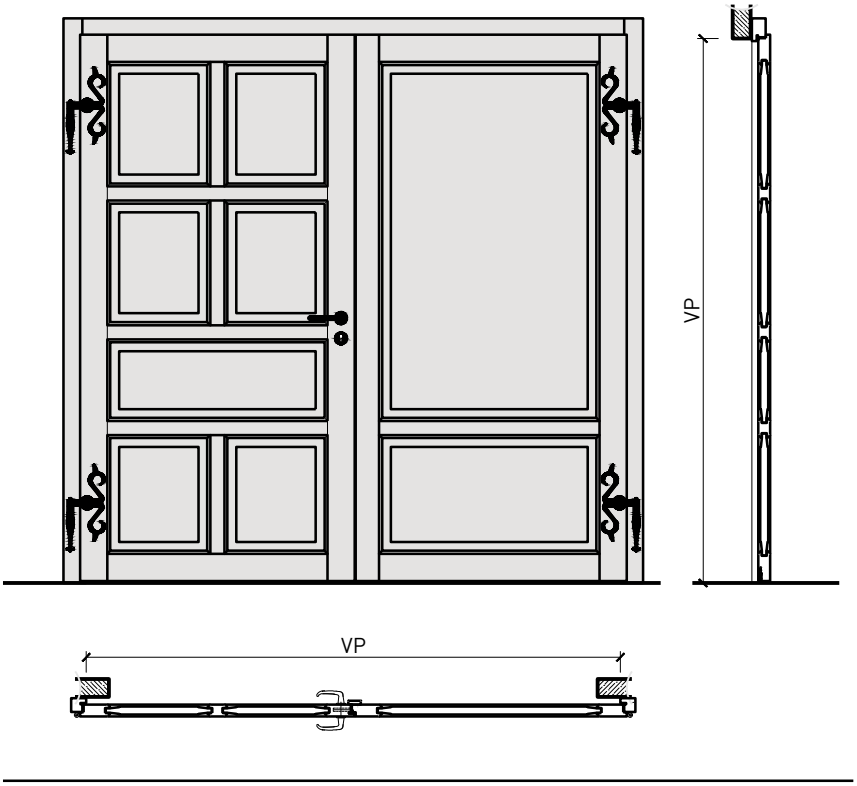

Types d'huisseries

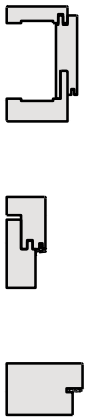

Description:
- Porte pivotante coupe-feu EI30

Huisseries:
- Cadre bloc large
- Cadre bloc / cadre applique
- Huisserie enveloppante en bois

Essences pour huisseries:
- Feuillus et conifères

Intégration dans:
- Parois massif
- Parois légère

Ouvrants:
- Porte embrevée 48 mm

Essences pour ouvrants:
- Alaise : feuillus et conifères
- Alaise embrevée : feuillus et conifères

Essences et surfaces:
- Feuillus et conifères
- Placages extérieurs et doublages massifs
- Plinthes en tôle et décors
- Profils
- Revêtements en tôle d'acier, inox, alu, laiton

- Surface brute ou apprêtée pour peinture
- Vernis incolore ou huile
- Teinture et vernis sur échantillon
- Peinture de couleur RAL / NCS ou teintes spéciales

Vitrage / panneau de porte:
- Panneaux de porte en bois lisses ou profilés

FEUER SCHUTZ TEAM INNOVATION NETWORK

SCHNEIDER SYSTEM

30431

30-Juli-24

FeuerschutzTeam AG ©
Druckfehler, Irrtümer und Änderungen vorbehalten
Sous réserve de fautes d'impression, d'erreurs et de modifications

Porte en bois massif à 2 vantaux EI30
Porte "antique" à panneaux ou à planches

Vue d'ensemble (porte en planches)

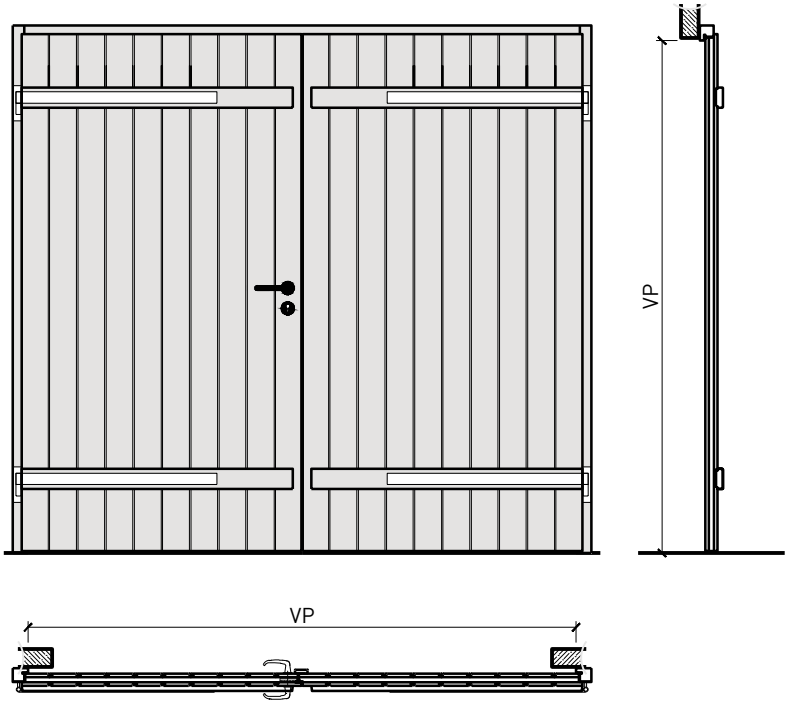

Types d'huisseries

Description:
- Porte pivotante coupe-feu EI30

Huisseries:
- Cadre bloc large
- Cadre bloc / cadre applique
- Huisserie enveloppante en bois

Essences pour huisseries:
- Feuillus et conifères

Intégration dans:
- Parois massif
- Parois légère

Ouvrants:
- Porte en planches 48 mm

Essences pour ouvrants:
- Alaise : feuillus et conifères
- Alaise embrevée : feuillus et conifères

Essences et surfaces:
- Feuillus et conifères
- Placages extérieurs et doublages massifs
- Plinthes en tôle et décors
- Profils
- Revêtements en tôle d'acier, inox, alu, laiton

- Surface brute ou apprêtée pour peinture
- Vernis incolore ou huile
- Teinture et vernis sur échantillon
- Peinture de couleur RAL / NCS ou teintes spéciales

FEUER SCHUTZ TEAM INNOVATION NETWORK

SCHNEIDER SYSTEM

30431

30-Juli-24

FeuerschutzTeam AG ©
Druckfehler, Irrtümer und Änderungen vorbehalten
Sous réserve de fautes d'impression, d'erreurs et de modifications

Porte en bois massif à 2 vantaux EI30
Porte "antique" à panneaux ou à planches

Caractéristiques

Caractéristique		Porte en bois massif à 2 vtx. EI30 Porte de remplissage antique	Porte en bois massif à 2 vtx. EI30 Porte en planches antique
Fonctions	Protection incendie (EN 1634-1)	EI30	
	Fonctionnement continu (EN 1191)	-	
	Protection contre fumées (EN 1634-3)	-	
	Isolation acoustique (EN ISO 10140-2)	-	
	Anti-panique (EN 179)	oui	
	Anti-panique (EN 1125)	oui	
	Protection contre les effractions (EN 1627)	-	
	Protection pare-balles (EN 1522)	-	
	Classe climatique (EN 12219)	-	
	Local humide (EN 16580)	-	
	Salle d'eau (EN 16580)	-	
Intégration (la structure de paroi est lié à la fonction)	Cloison légère (EN 1363-1)	oui	
	Mur massif (EN 1363-1)	oui	
	Murs Lignum (STP)	oui	
	Systèmes murales (selon homologation)	-	
Essences		feuillus et conifères	
Formes spéciales		-	
Porte de service	Intégration	-	
Vitre / remplissage	Intégration d'une vitre	-	
	Intégration de remplissage	oui	-
Paumelles	Paumelle	oui	
	Paumelle encastrée	oui	
	Paumelles à percer	oui	
	Paumelles forgées antiques	oui	
Serrure	Serrure à palastre en applique	oui	
Ferme-porte	Ferme-porte en applique	oui	
	Ferme-porte encastré	oui	
Surfaces décoratives	Métaux (acier inoxydable, acier, laiton, (collé) sur toute ou parties de la surface)	oui	
	Verre ⩽ 4 mm collé sur l'ouvrant	-	
	Couche supérieure combustible	oui	
	Fraisages décoratifs	oui	

Autres variantes d'exécution et multifonctions possibles sur demande.

30431

30-Juli-24

FeuerschutzTeam AG ©
Druckfehler, Irrtümer und Änderungen vorbehalten
Sous réserve de fautes d'impression, d'erreurs et de modifications

Porte en bois massif à 2 vantaux EI30
Porte "antique" à panneaux ou à planches
Cadre (porte embrevée)

Huisserie enveloppante en bois, porte à battue

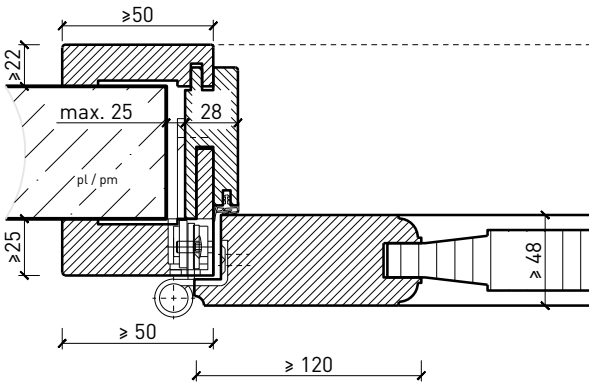

Cadre entre embrasures, porte à battue

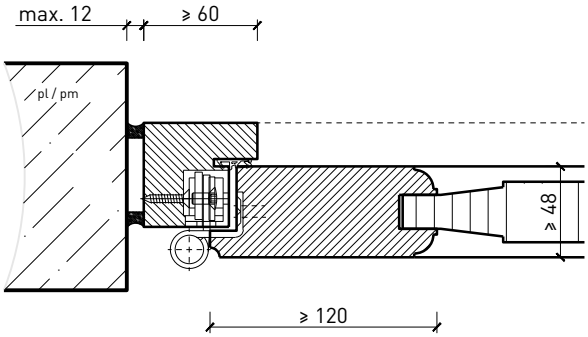

Embrasure de rénovation, porte à battue

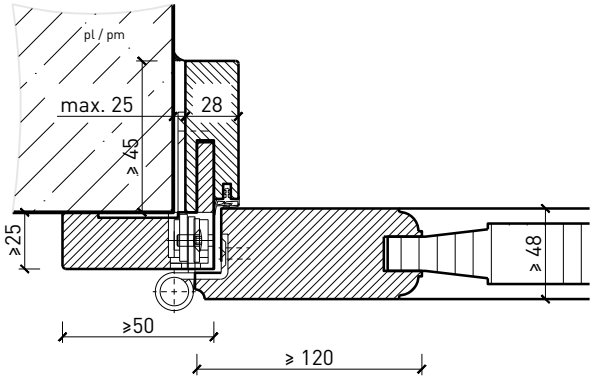

Cadre applique, porte à battue

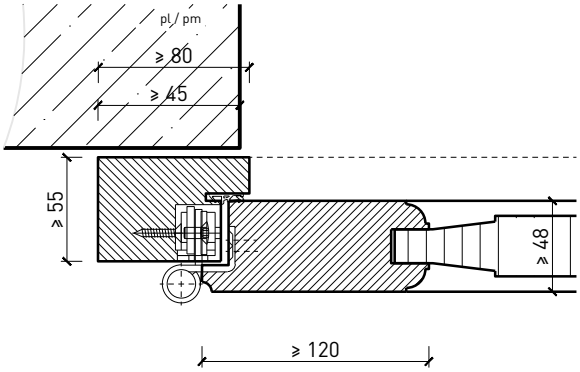

Cadre bloc large, porte à battue

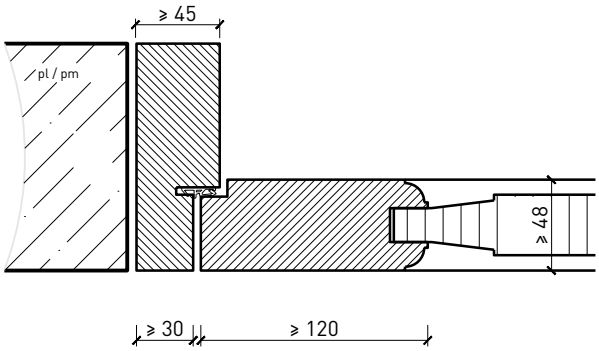

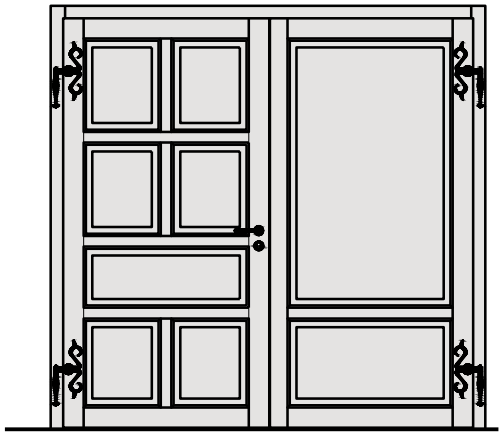

Autres variantes d'exécution et multifonctions possibles sur demande.

30431

30-Juli-24

FeuerschutzTeam AG ©
Druckfehler, Irrtümer und Änderungen vorbehalten
Sous réserve de fautes d'impression, d'erreurs et de modifications

Porte en bois massif à 2 vantaux EI30
Porte "antique" à panneaux ou à planches

Cadre (porte en planches)

Huisserie enveloppante en bois, porte à battue

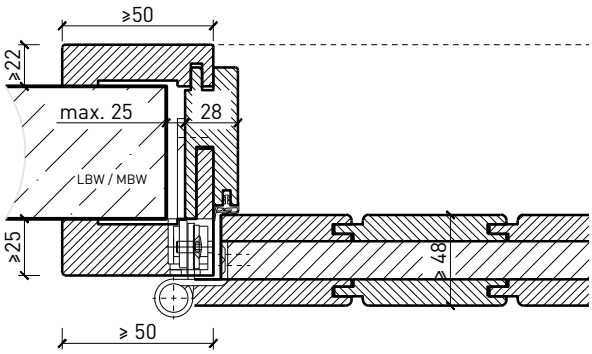

Cadre entre embrasures, porte à battue

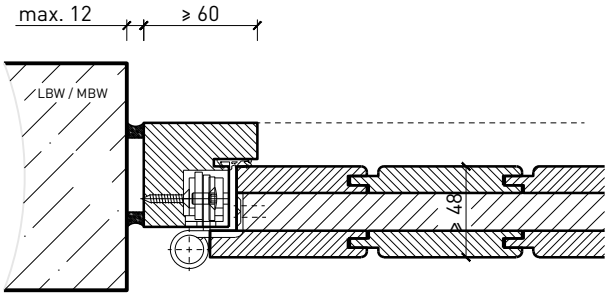

Embrasure de rénovation, porte à battue

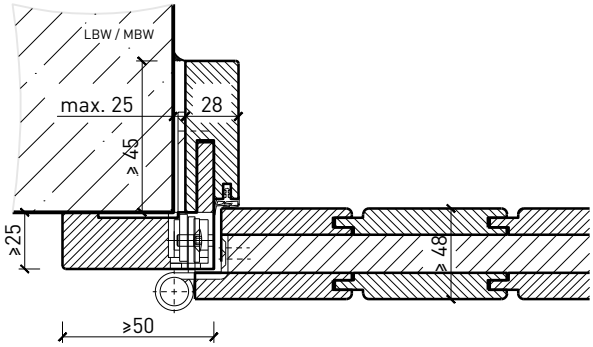

Cadre applique, porte à battue

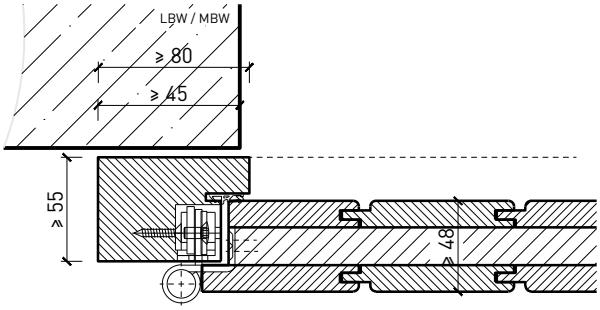

Cadre bloc large, porte à battue

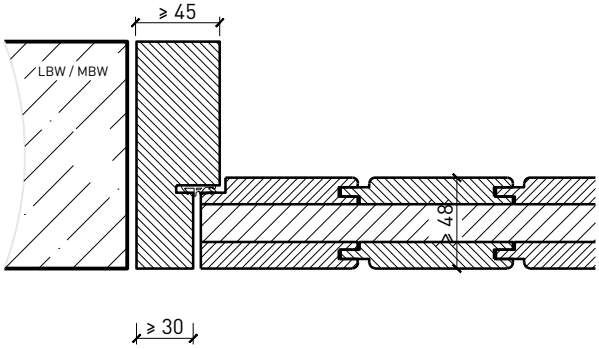

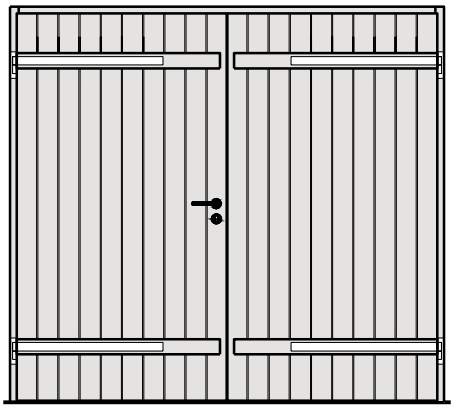

Autres variantes d'exécution et multifonctions possibles sur demande.

30431

30-Juli-24

FeuerschutzTeam AG ©
Druckfehler, Irrtümer und Änderungen vorbehalten
Sous réserve de fautes d'impression, d'erreurs et de modifications

Porte en bois massif à 2 vantaux EI30
Porte "antique" à panneaux ou à planches
Imposte. Ferme-porte. Raccord au sol

Ferme-porte côté paumelles*

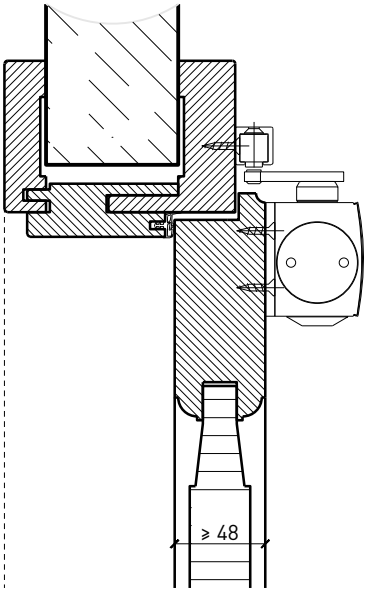

Ferme-porte encastré*

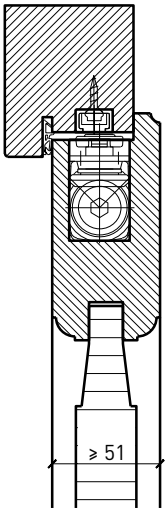

Porte affleurant le sol

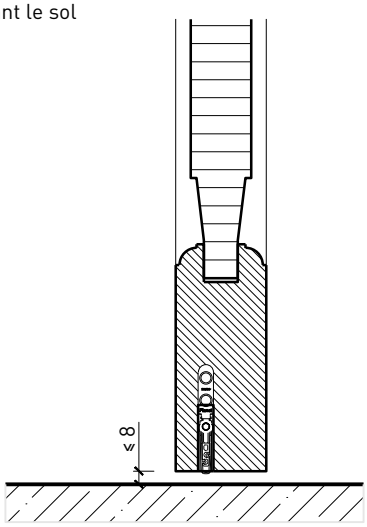

* Exécutions combinables entre elles
Autres variantes d'exécution et multifonctions possibles sur demande.

30431
30-Juli-24

FeuerschutzTeam AG ©
Druckfehler, Irrtümer und Änderungen vorbehalten
Sous réserve de fautes d'impression, d'erreurs et de modifications

Porte en bois massif à 2 vantaux EI30
Porte "antique" à panneaux ou à planches

Vitrages

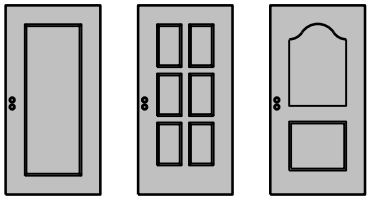

Panneau de porte centré
sans parclose

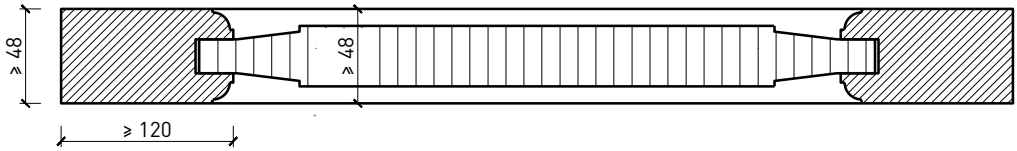

Panneau de porte centré
avec parclose

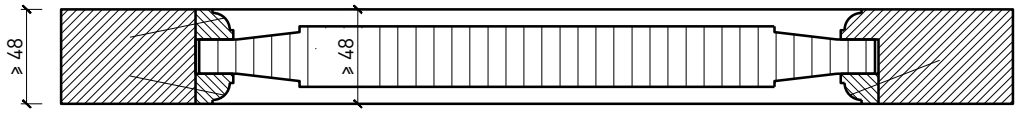

Traverse d'imposte,
avec ou sans parclose

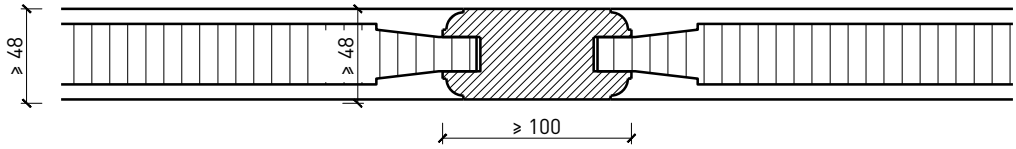

Autres variantes d'exécution et multifonctions possibles sur demande.

30431
30-Juli-24

FeuerschutzTeam AG ©
Druckfehler, Irrtümer und Änderungen vorbehalten
Sous réserve de fautes d'impression, d'erreurs et de modifications

Porte en bois massif à 2 vantaux EI30
Porte "antique" à panneaux ou à planches

Partie centrale

Partie centrale 48 mm, porte embrevée

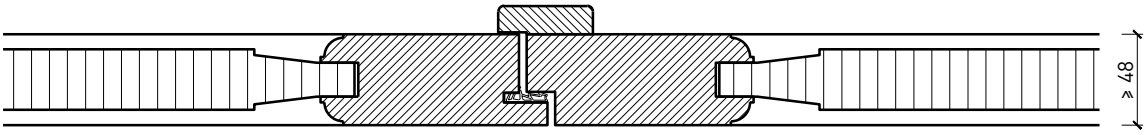

Partie centrale 48 mm, porte en planche

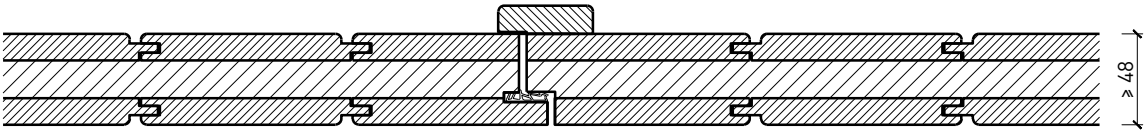

Autres variantes d'exécution et multifonctions possibles sur demande.

30431

30-Juli-24

FeuerschutzTeam AG ©
Druckfehler, Irrtümer und Änderungen vorbehalten
Sous réserve de fautes d'impression, d'erreurs et de modifications