# Face techniques EI30 RF 1 "pleine"

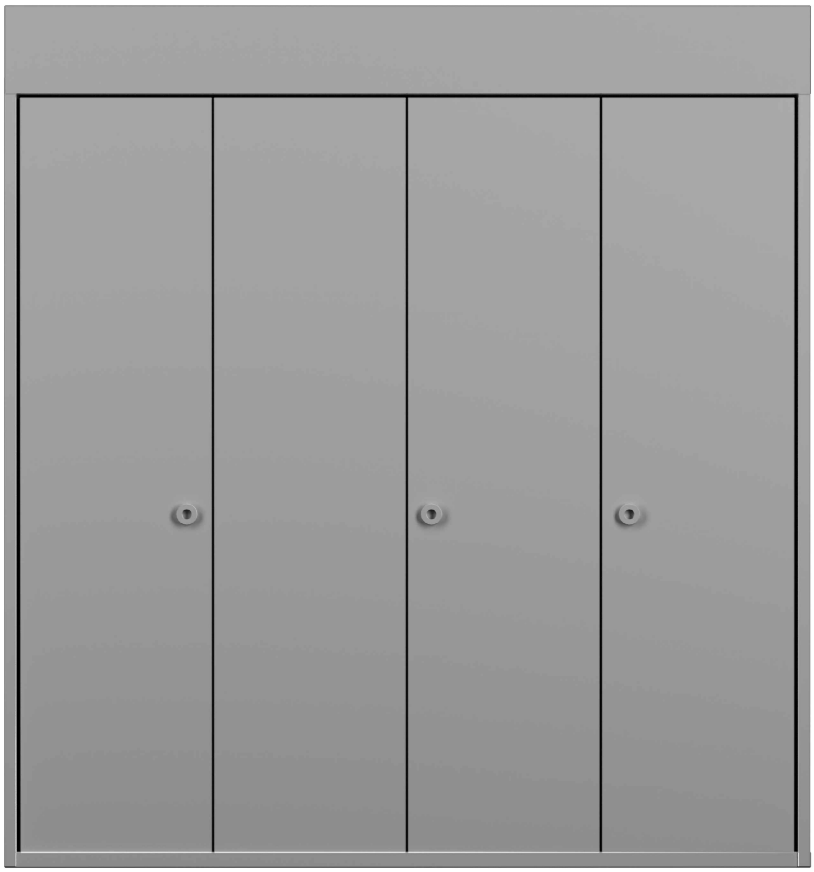

23094

19-Juli-24



FeuerschutzTeam AG ©
Druckfehler, Irrtümer und Änderungen vorbehalten
Sous réserve de fautes d'impression, d'erreurs et de modifications

# Face techniques EI30 RF 1 "pleine"

## Vue d'ensemble

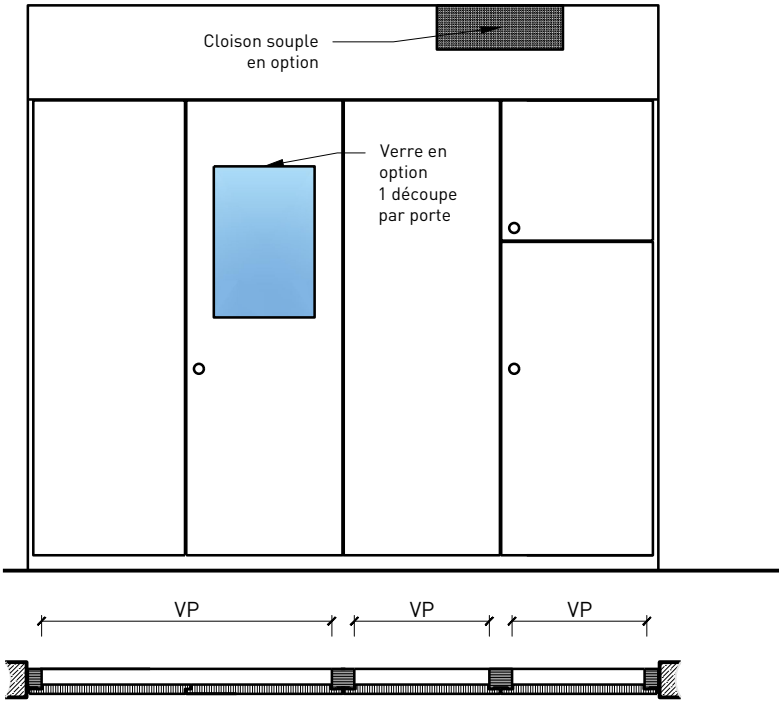


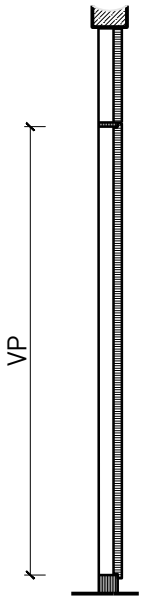


Description:
- Cloison pour gaine technique EI30-RF1
- Isolation acoustique jusqu'à Rw 37 dB

Support:
- Plaques de fibro-plâtre
- Duripanel
- Cemspan
- Cemcolor

Intégration dans:
- Parois massif
- Parois légère

- Parois pleine EI30, 60 et 90: selon la documentation Lignum 4.1

- Alba et cloison de puits d'installation

- Vitrages FST EI30, 60 et 90
- Parois FST EI30, 60 et 90

- Parois de gaines techniques Rigips
- Parois de gaines techniques Knauf

Essences et surfaces:
- Feuillus et conifères
- Feuillus et conifères comme placages extérieurs
- Couches de finition en résine artificielle
- Surface brute ou apprêtée pour peinture
- Peinture de couleur RAL / NCS ou teintes spéciales

Vitrages:
- Verres transparents de protection incendie

23094

19-Juli-24



FeuerschutzTeam AG ©
Druckfehler, Irrtümer und Änderungen vorbehalten
Sous réserve de fautes d'impression, d'erreurs et de modifications

# Face techniques EI30 RF 1 "pleine"

## Caractéristiques

| Caractéristique | | Face techniques EI30 RF 1 "pleine" | |
|---|---|---|---|
| **Fonctions** | Protection incendie (EN 1634-1) | EI30-RF1 | |
| | Isolation acoustique (EN ISO 10140-2) | jusqu'à Rw 38 dB | |
| | Protection contre les effractions (EN 1627) | - | |
| | Protection contre fumées (EN 1634-3) | - | |
| **Intégration (la structure de paroi est lié à la fonction)** | Cloison légère (EN 1363-1) | oui | |
| | Mur massif (EN 1363-1) | oui | |
| | Murs Lignum (STP) | oui | |
| | Systèmes murales (selon homologation) | oui | |
| | Paroi de la gaine (par ex. Rigips) | oui | |
| | Paroi de la gaine (par ex. Knauf) | oui | |
| **Spécificités** | Formes spéciales | - | |
| | Exécution en angle | oui | |
| | Raccordement continu au plafond | oui | |
| | Installation surélevée | oui | |
| **Matériau frontal** | | Plaques de fibro-plâtre, Cemspan, Cemcolor | |
| **Vitre** | Intégration d'une vitre | oui | |
| **Surfaces décoratives** | Métaux (acier inoxydable, acier, laiton, (collé) sur toute ou parties de la surface) | - | |
| | Verre ⩽ 4 mm collé sur le cadre | - | |
| | Couche supérieure combustible | oui | |
| | Fraisages décoratifs | oui | |
| | Doublage suspendu | - | |
| **Paumelles** | Paumelle | oui | |
| | Paumelle encastrée | oui | |
| **Serrure** | Serrure à 3 points | oui | |
| | Serrure à espagnolette | oui | |
| **Installations** | Passages de câbles | - | |
| | Boîtes pour murs creux | - | |
| | Cloison souple | oui | |

Autres variantes d'exécution et multifonctions possibles sur demande.

23094

19-Juli-24



FeuerschutzTeam AG ©
Druckfehler, Irrtümer und Änderungen vorbehalten
Sous réserve de fautes d'impression, d'erreurs et de modifications

## Variantes d'exécution

Cloison pour gaine technique "Plein"
montants extérieurs, montant de battement avec serrure à espagnolette et montant central

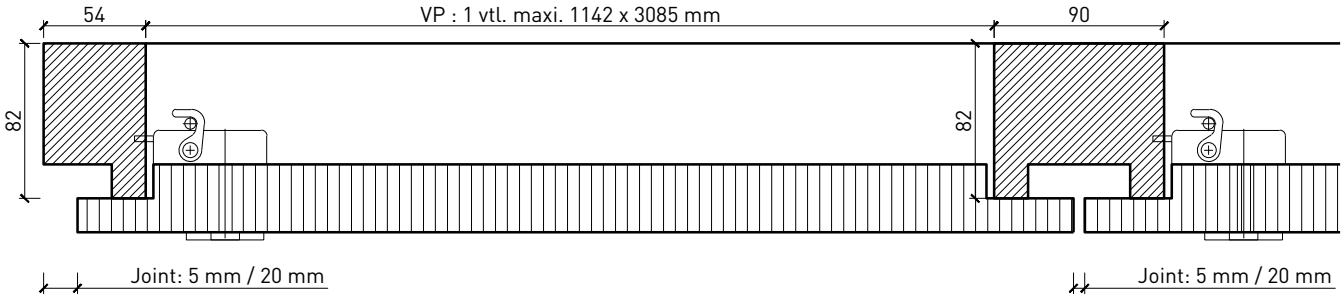


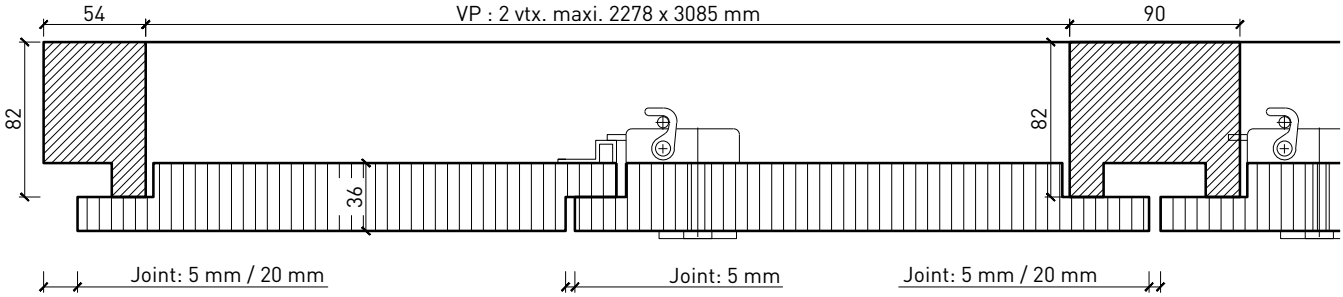


Cloison pour gaine technique "Plein"
montants extérieurs, montant de battement avec serrure à espagnolette, montant central et découpe vitrée

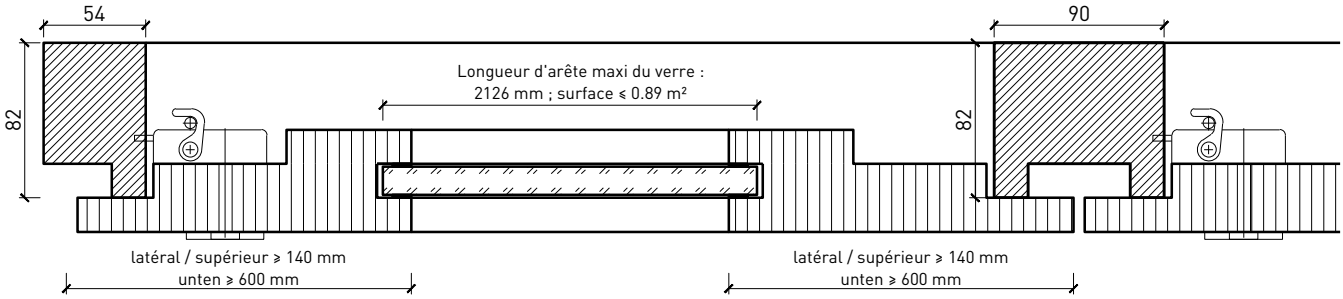


Autres variantes d'exécution et multifonctions possibles sur demande.

23094
19-Juli-24



FeuerschutzTeam AG ©
Druckfehler, Irrtümer und Änderungen vorbehalten
Sous réserve de fautes d'impression, d'erreurs et de modifications

# Face techniques EI30 RF 1 "pleine"

## Raccord au plafond et au sol

Raccord au plafond
sans parement

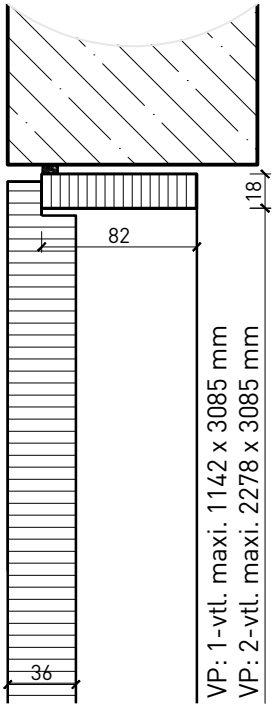


Raccord au plafond
avec parement

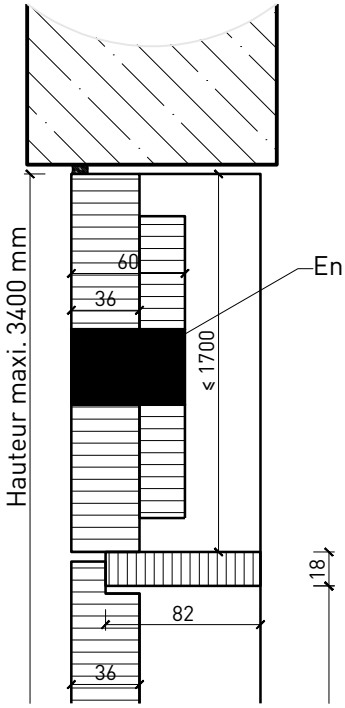


Raccord au plafond
de cloison pour gaines techniques
dans paroi pleine FeuerschutzTeam

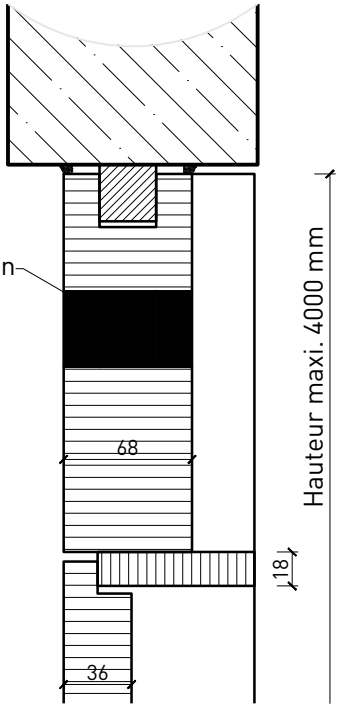


Raccord au sol
socle, intégration surélevée

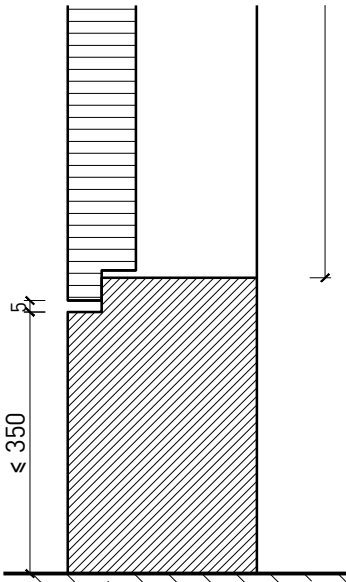


Raccord au sol
sans seuil

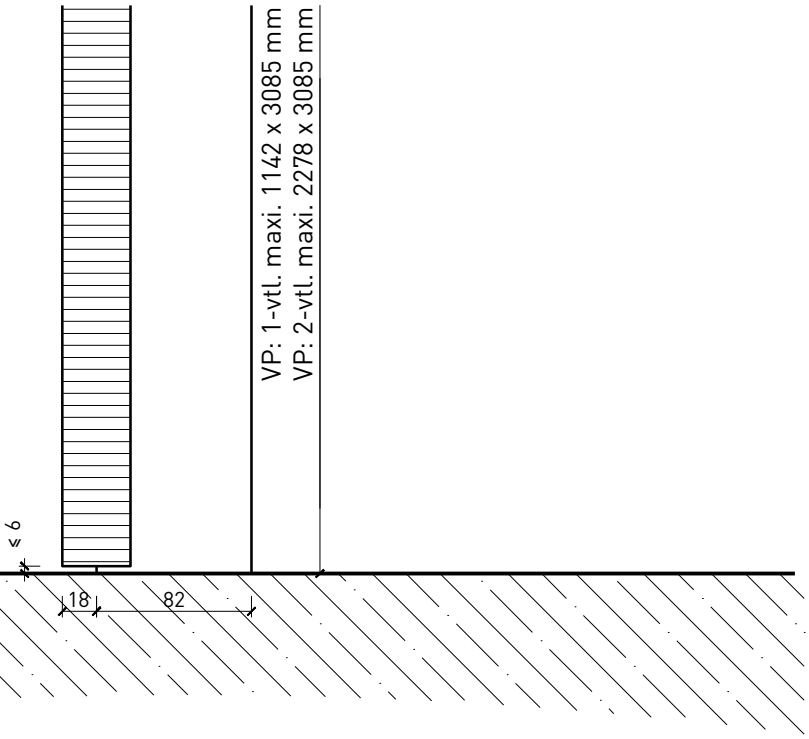


Autres variantes d'exécution et multifonctions possibles sur demande.

23094
19-Juli-24



FeuerschutzTeam AG ©
Druckfehler, Irrtümer und Änderungen vorbehalten
Sous réserve de fautes d'impression, d'erreurs et de modifications

# Face techniques EI30 RF 1 "pleine"

## Variantes de montage

Cloison pour gaine technique "Plein"
directement dans l'embrasure

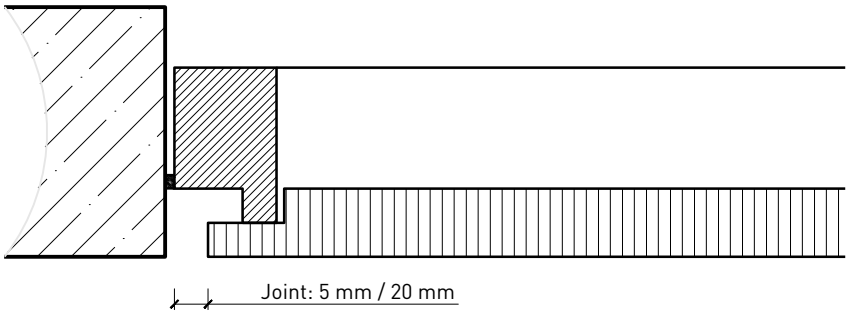


Cloison pour gaine technique "Plein"
avec pièce d'adaptation

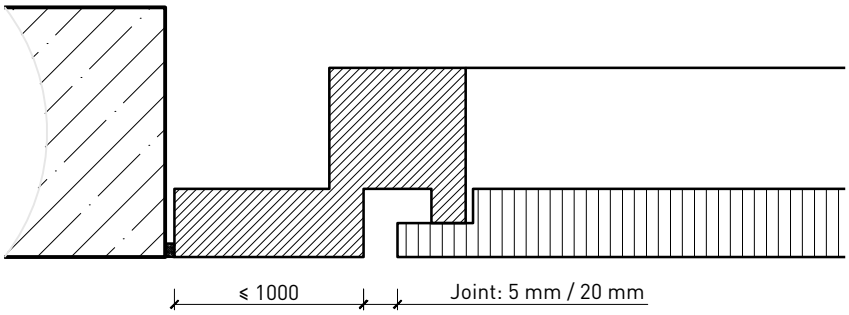


Cloison pour gaine technique "Plein"
dans la paroi de la gaine (par ex. Rigips ou Knauf)

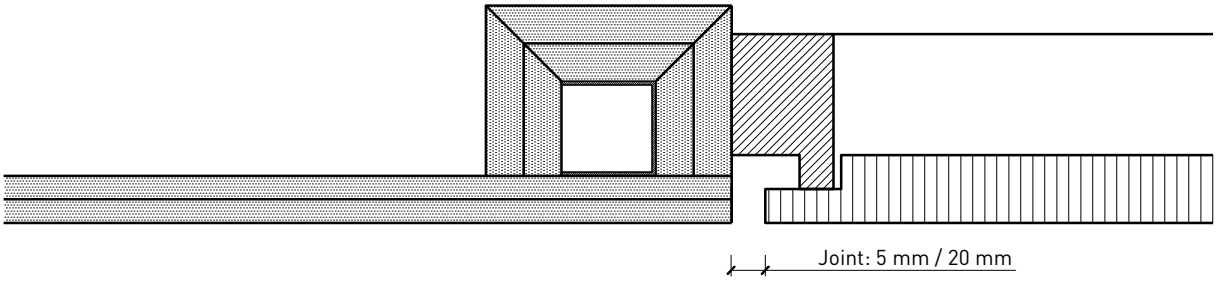


Autres variantes d'exécution et multifonctions possibles sur demande.

23094
19-Juli-24



FeuerschutzTeam AG ©
Druckfehler, Irrtümer und Änderungen vorbehalten
Sous réserve de fautes d'impression, d'erreurs et de modifications

## Combinaisons

Combinaison entre cloison pour gaines techniques
et paroi FeuerschutzTeam

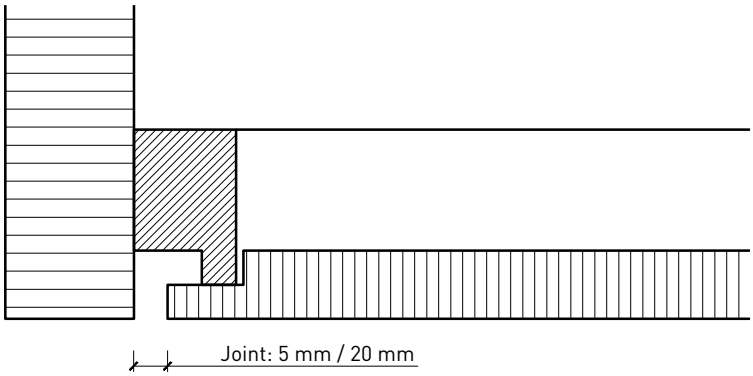


Combinaison entre cloison pour gaines techniques
et paroi FeuerschutzTeam

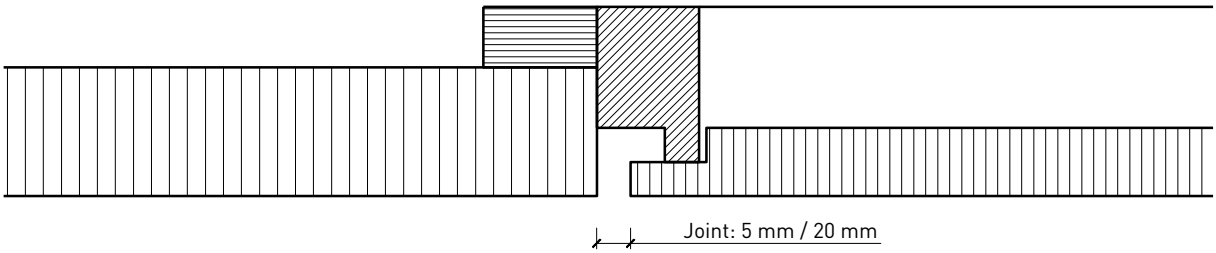


Combinaison entre cloison pour gaines techniques
et vitrage FeuerschutzTeam

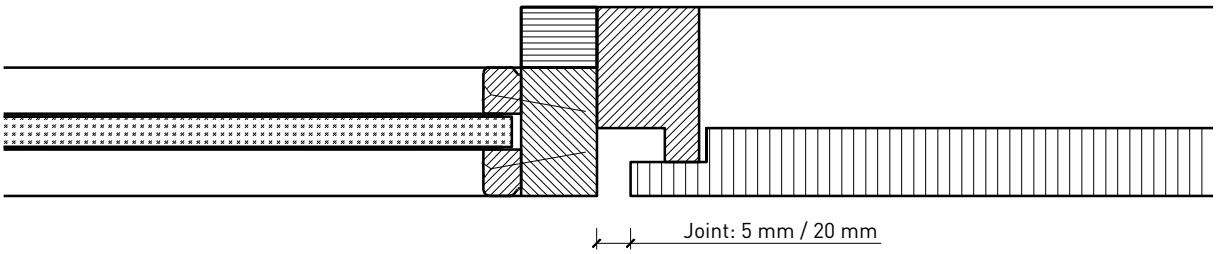


Autres variantes d'exécution et multifonctions possibles sur demande.

23094
19-Juli-24



FeuerschutzTeam AG ©
Druckfehler, Irrtümer und Änderungen vorbehalten
Sous réserve de fautes d'impression, d'erreurs et de modifications