1-flg. Schiebetür EI30 Vollbau
Falttor

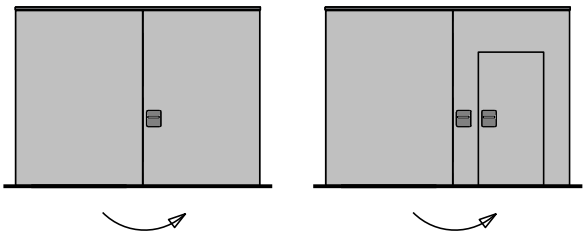

31253

15-Juli-24

FeuerschutzTeam AG ©
Druckfehler, Irrtümer und Änderungen vorbehalten
Sous réserve de fautes d'impression, d'erreurs et de modifications

1-flg. Schiebetür EI30 Vollbau
Falttor

Übersicht

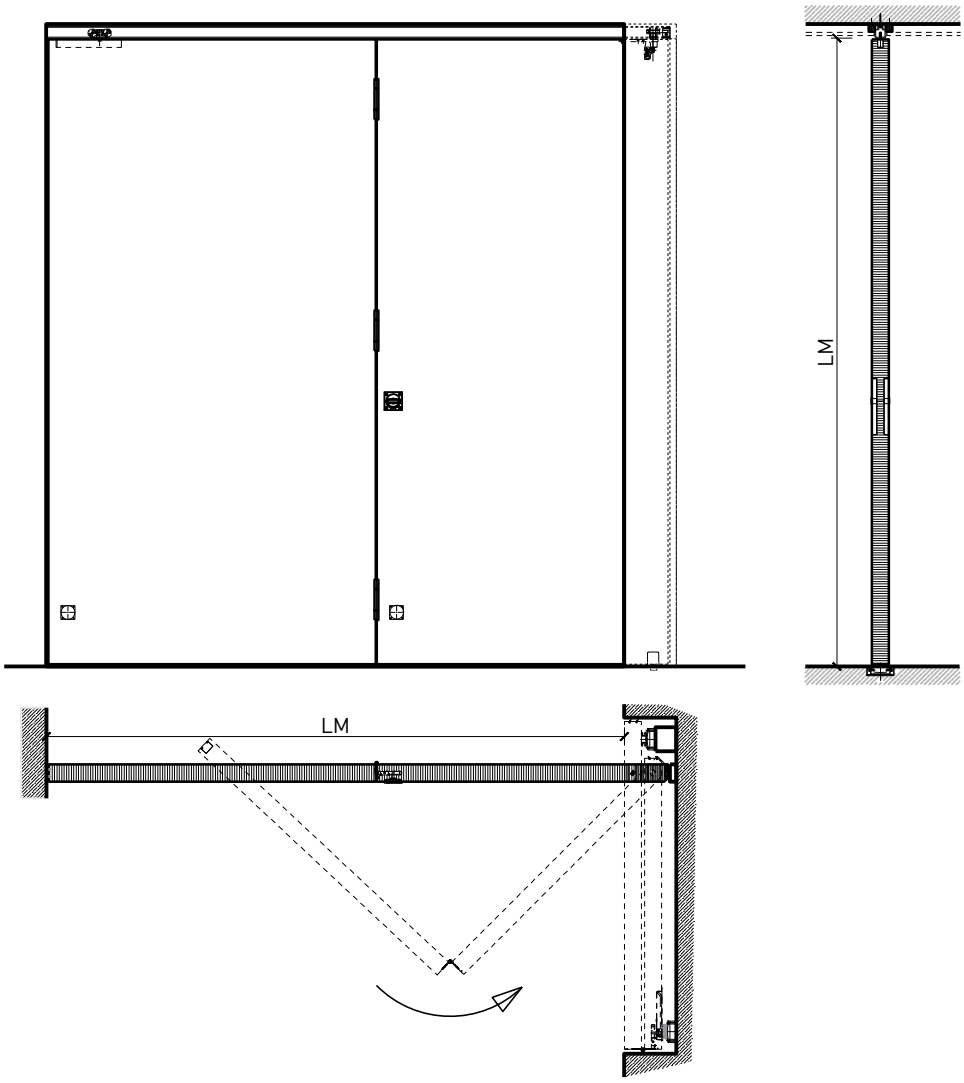

Beschreibung:
- Feuerhemmende EI30 Falttür
- integrierte Servicetüre

Türblätter:
- Sperrtüren 68 mm

Holzarten für Türblätter:
- Einleimer: Laubhölzer

Zargen:
- ohne Zarge

Holzarten Zargen:
- Laubhölzer

Holzarten und Oberflächen:
- Laubhölzer
- Deckfurniere
- Kunstharzdecklagen
- Sockelbleche und Dekore
- Verkleidungen aus Stahlblech, Niro, Alu, Messing
- Roh oder grundiert für Anstrich
- Farblos lackiert oder geölt
- Nach Muster gebeizt und lackiert
- RAL / NCS lackiert oder Sondertöne

Einbau in:
- Massivbauwand
- Leichtbauwand

Seitenteile als:
- Verglasung
- Vollwand

Verglasung / Füllung (Servicetür):
- Klargläser
- Strukturgläser
- Flächenbündige Verglasung

31253

15-Juli-24

FeuerschutzTeam AG ©
Druckfehler, Irrtümer und Änderungen vorbehalten
Sous réserve de fautes d'impression, d'erreurs et de modifications

1-flg. Schiebetür EI30 Vollbau Falttor

Eigenschaften

Eigenschaft		1-flg. Schiebetür EI30 Vollbau Falttor	
Funktionen	Brandschutz (EN 1634-1)	EI30	
	Dauerfunktion (EN 1191)	-	
	Rauchschutz (EN 1634-3)	-	
	Schallschutz (EN ISO 10140-2)	-	
	Panik (EN 179)	Ja (Servicetür)	
	Panik (EN 1125)	-	
	Einbruchschutz (EN 1627)	-	
	Durchschusshemmung (EN 1522)	-	
	Klima (EN 12219)	3c - 3e	
	Feuchtraum (EN 16580)	-	
	Nassraum (EN 16580)	-	
Einbau (Wandaufbau funktionsabhängig)	Leichtbauwand (EN 1363-1)	Ja	
	Massivbauwand (EN 1363-1)	Ja	
	Lignum Wände (STP)	Ja	
	Systemwände (voll/verglast) gem. Zulassung	-	
Holzarten		Laubhölzer	
Sonderformen		-	
Servicetüre	Einbau	Ja	
Klappflügel	Einbau	-	
Glas / Füllung	Einbau von Glas	-	
	Einbau von Füllungen	-	
Antriebe	Manuell	Ja	
	Selbstschliessend	Ja	
	Automatisch	-	
dekorative Oberflächen	Metalle (Edelstahl, Stahl, Messing, vollflächig (verklebt) oder in Teilflächen aufgeklebt)	Ja	
	Glas ≤ 4 mm auf Türflügel geklebt	-	
	brennbare Oberflächenschicht	Ja	
	dekorative Fräsungen	Ja	

Weitere mögliche Ausführungsvarianten und Multifunktionen auf Anfrage.

31253

15-Juli-24

FeuerschutzTeam AG ©
Druckfehler, Irrtümer und Änderungen vorbehalten
Sous réserve de fautes d'impression, d'erreurs et de modifications

1-flg. Schiebetür EI30 Vollbau
Falttor

Falttor mit Abdeckblende

Falttor mit Türblatt 68 mm

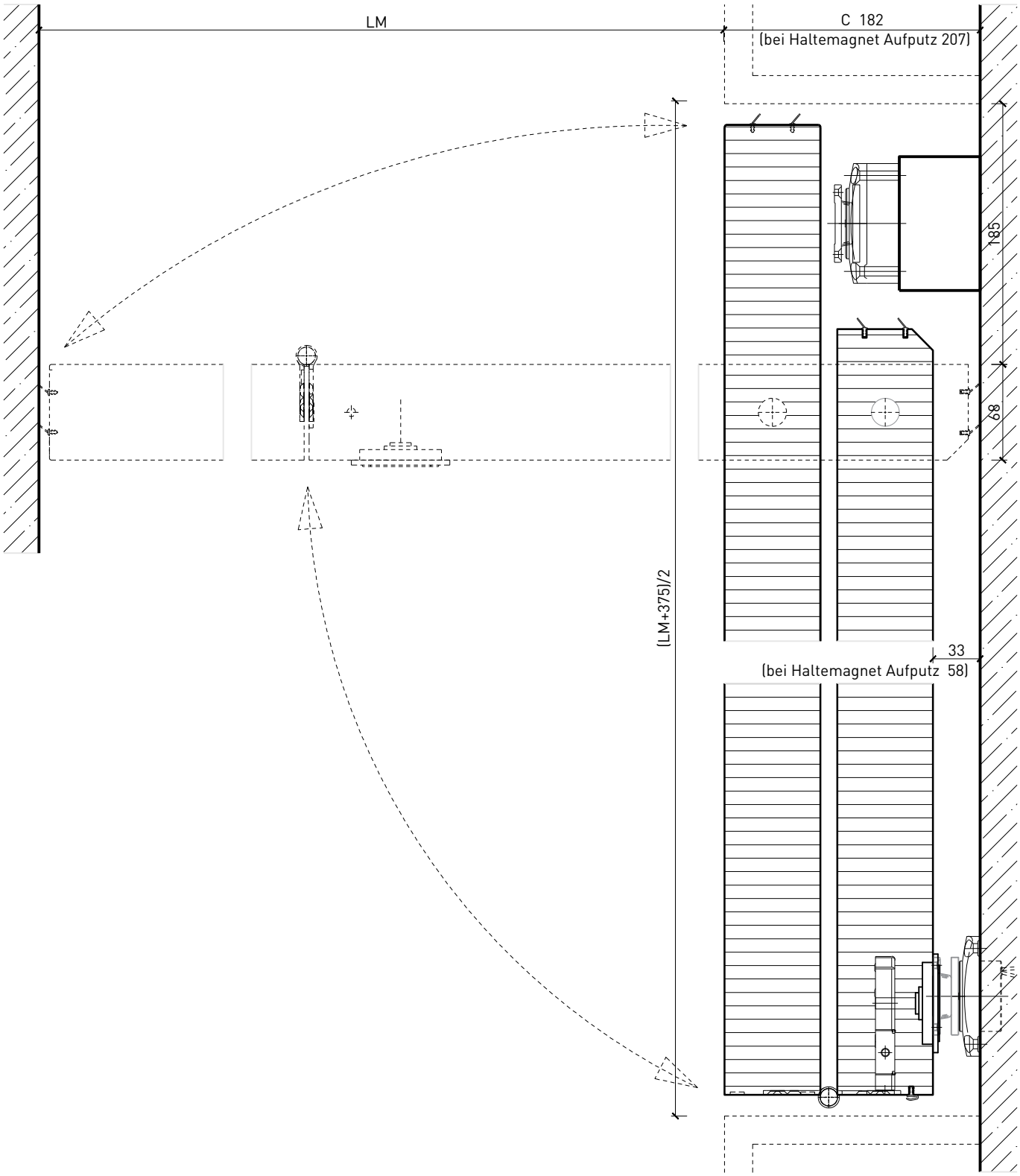

Weitere mögliche Ausführungsvarianten und Multifunktionen auf Anfrage.

31253

15-Juli-24

FeuerschutzTeam AG ©
Druckfehler, Irrtümer und Änderungen vorbehalten
Sous réserve de fautes d'impression, d'erreurs et de modifications

1-flg. Schiebetür EI30 Vollbau
Falttor

Falttor für Nischeneinbau

Falttor mit Türblatt 68 mm für Nischeneinbau

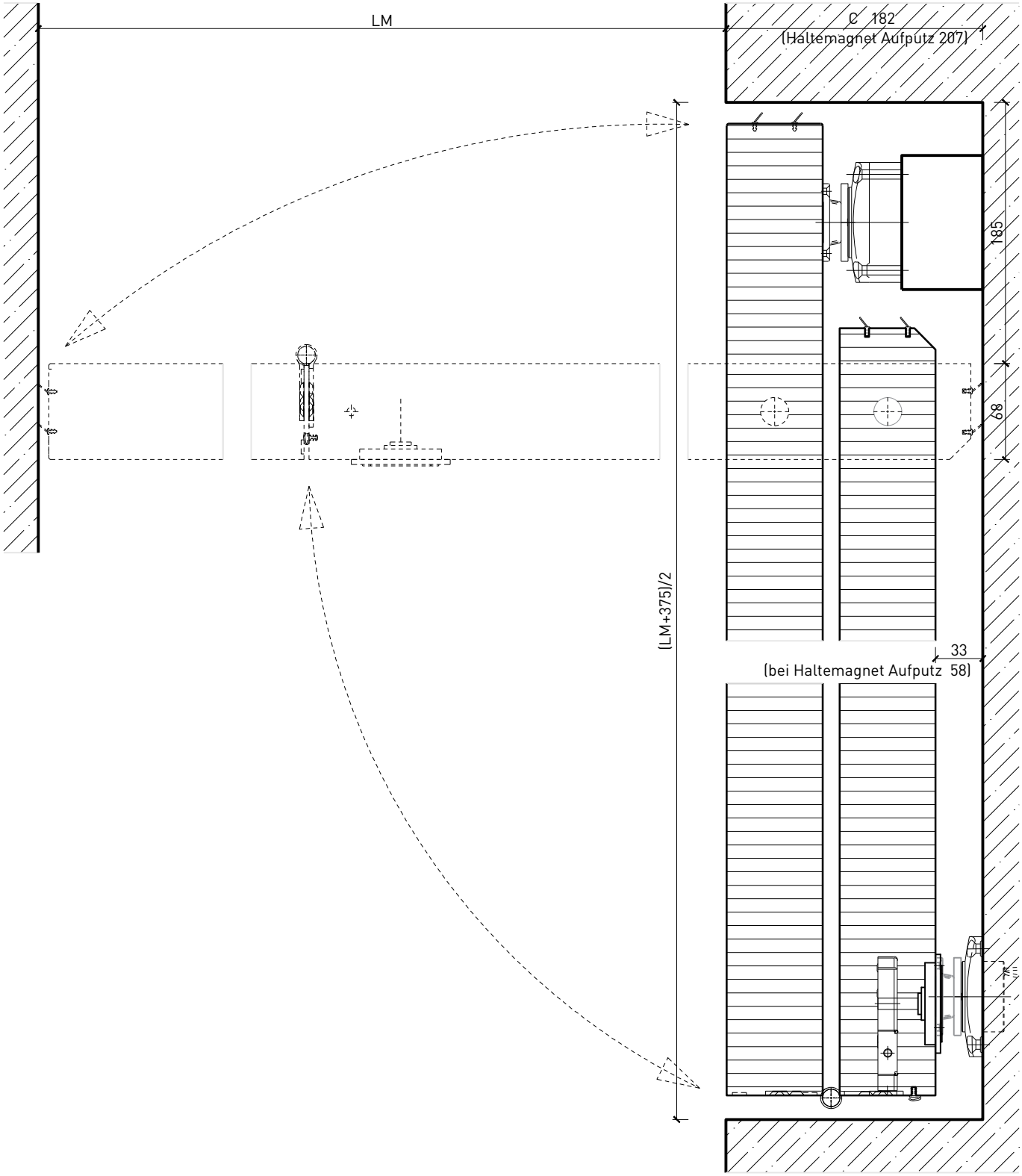

Weitere mögliche Ausführungsvarianten und Multifunktionen auf Anfrage.

31253

15-Juli-24

FeuerschutzTeam AG ©
Druckfehler, Irrtümer und Änderungen vorbehalten
Sous réserve de fautes d'impression, d'erreurs et de modifications

1-flg. Schiebetür EI30 Vollbau
Falttor

Falttor mit integrierter Drehtür

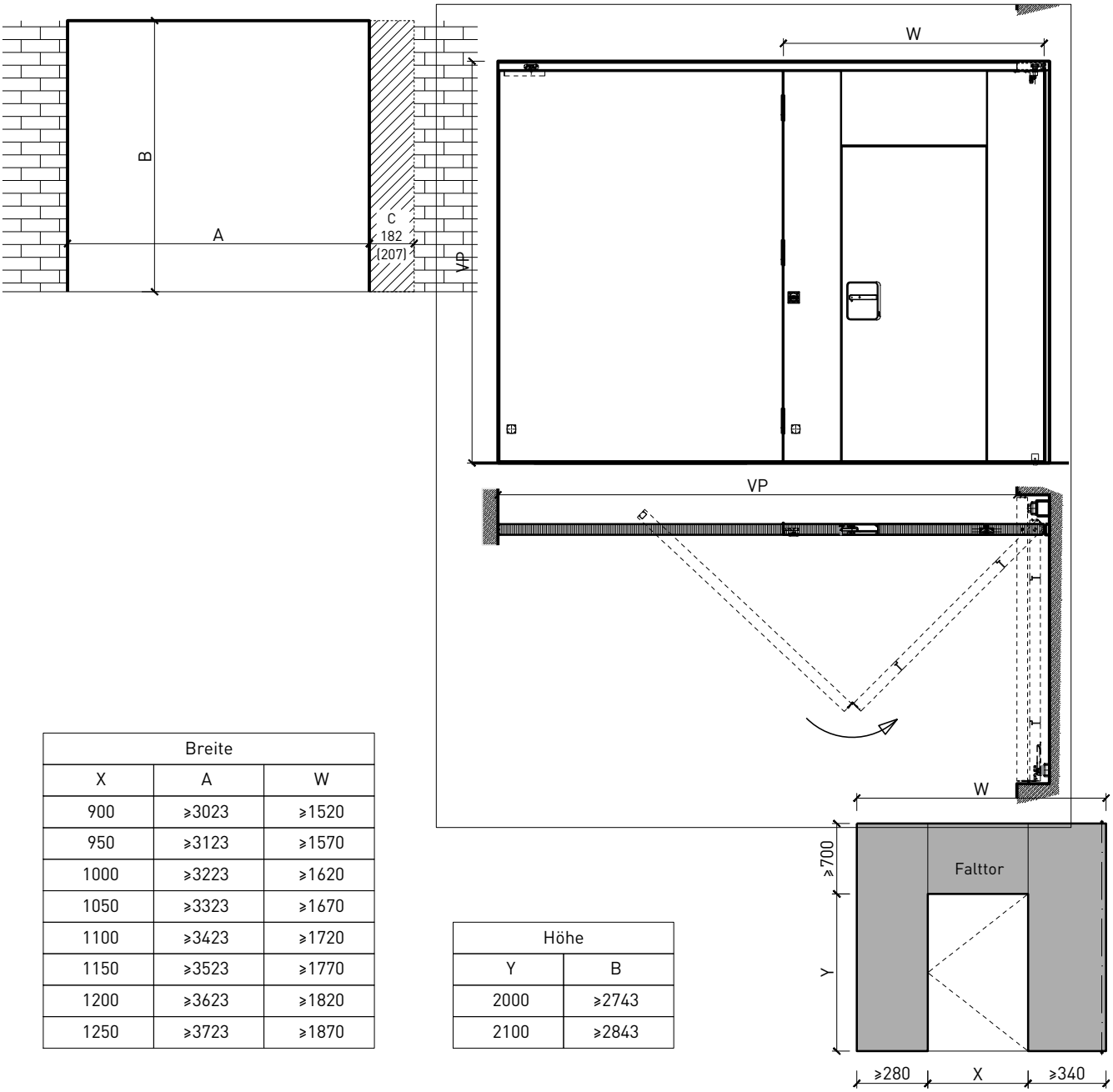

Breite		
X	A	W
900	≥3023	≥1520
950	≥3123	≥1570
1000	≥3223	≥1620
1050	≥3323	≥1670
1100	≥3423	≥1720
1150	≥3523	≥1770
1200	≥3623	≥1820
1250	≥3723	≥1870

Höhe	
Y	B
2000	≥2743
2100	≥2843

Öffnungsrichtung integrierte Drehtür

Falttor Öffnungsseite

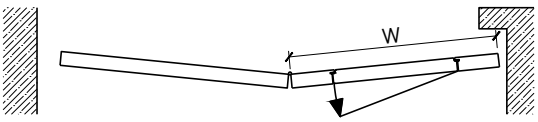

Falttor Schliessseite

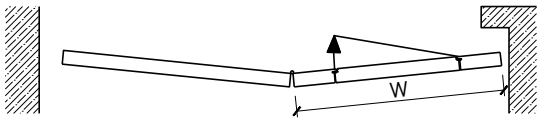

Weitere mögliche Ausführungsvarianten und Multifunktionen auf Anfrage.

31253

15-Juli-24

FeuerschutzTeam AG ©
Druckfehler, Irrtümer und Änderungen vorbehalten
Sous réserve de fautes d'impression, d'erreurs et de modifications

1-flg. Schiebetür EI30 Vollbau
Falttor

Boden- und Deckenanschluss

Deckenmontage
mit abgehängter Decke

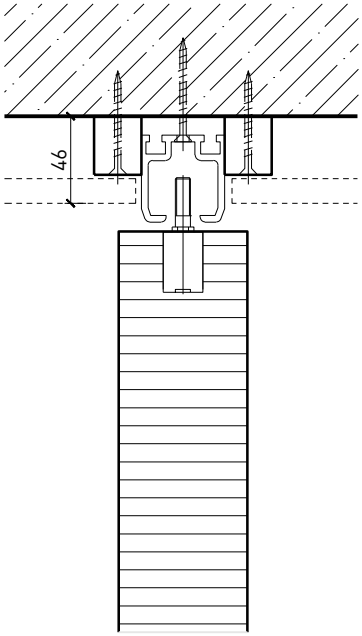

Deckenmontage
mit Sichtverkleidung

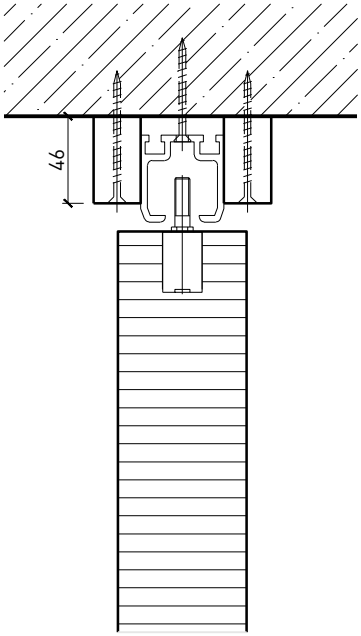

Deckenmontage
in vorgefertigte Aussparung

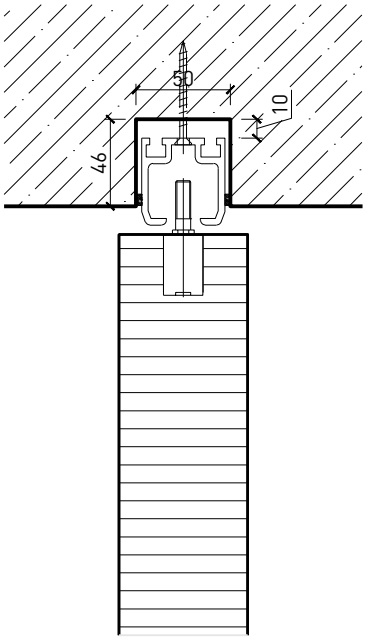

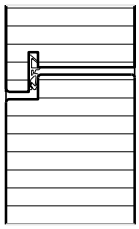

Bodenanschluss mit
Drehlager

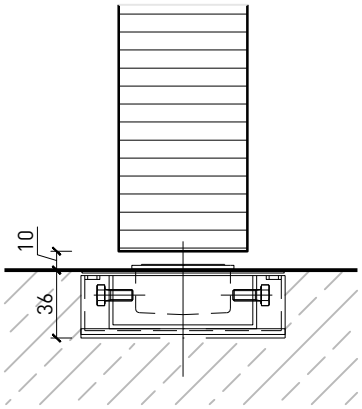

Bodenanschluss mit
Drehlager.
Integrierte Drehtür

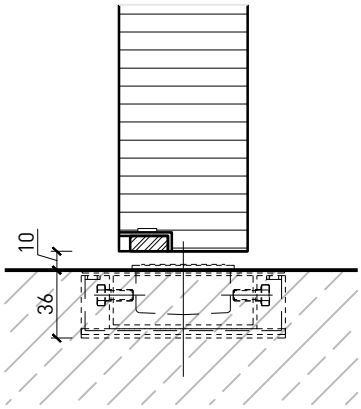

* Ausführungen untereinander kombinierbar
Weitere mögliche Ausführungsvarianten und Multifunktionen auf Anfrage.

31253
15-Juli-24

FeuerschutzTeam AG ©
Druckfehler, Irrtümer und Änderungen vorbehalten
Sous réserve de fautes d'impression, d'erreurs et de modifications