2-flg. Fenster EI30 64mm/74mm
Holz/Alu

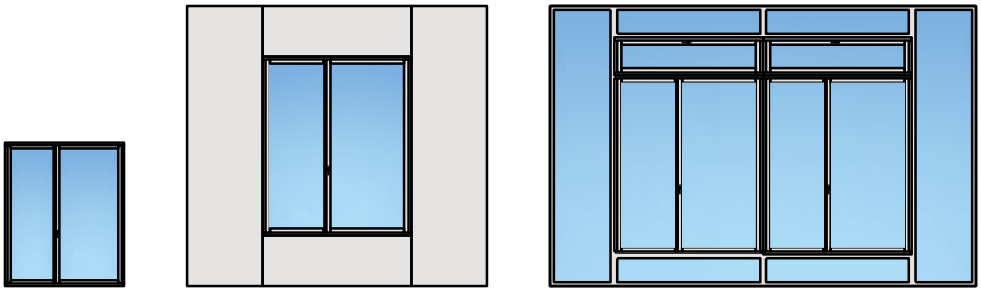

CE

18-Juli-24

FeuerschutzTeam AG ©
Druckfehler, Irrtümer und Änderungen vorbehalten
Sous réserve de fautes d'impression, d'erreurs et de modifications

2-flg. Fenster EI30 64mm/74mm
Holz/Alu

Übersicht

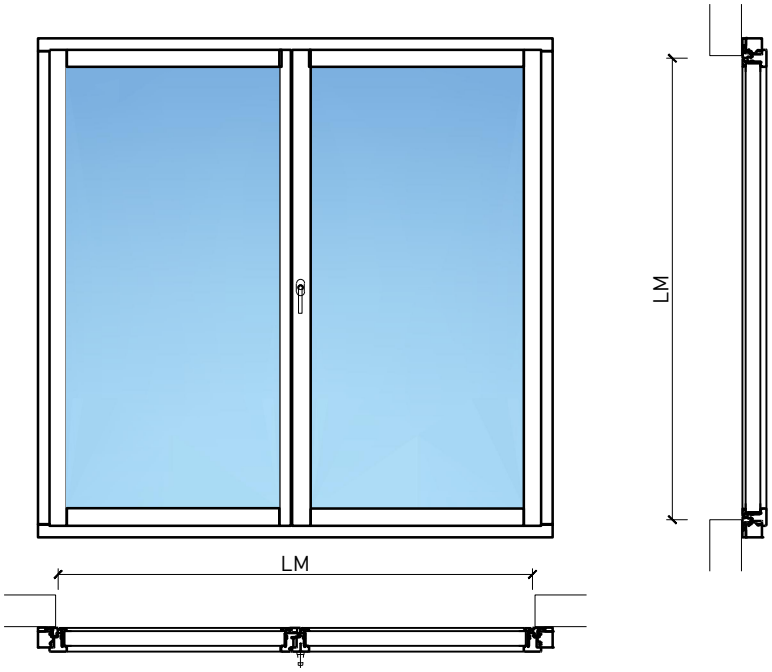

Beschreibung:
- Feuerhemmendes EI30 Fenster
- Schallschutz bis Rw 39 dB
- Einbruchschutz bis RC2

Einbau in Verglasung:
- Verglasungen EI30, EI60

Dimensionen:
- Flügel ≥ 74 mm
- Rahmen ≥ 64 mm

Holzarten für Flügel und Rahmen:
- Laub- und Nadelhölzer

Oberflächen:
- Laub- und Nadelhölzer als Deckfurniere und Massivaufdopplungen
- Bleche und Dekore
- Profilierungen

- Roh oder grundiert für Anstrich
- Farblos lackiert oder geölt
- Nach Muster gebeizt und lackiert
- RAL / NCS lackiert oder Sondertöne

Verglasung / Füllung:
- Brandschutz-Isoliergläser
- Schallschutzgläser
- Einbruchhemmende Gläser
- Gläser mit Folien und Veredelungen

CE

18-Juli-24

FeuerschutzTeam AG ©
Druckfehler, Irrtümer und Änderungen vorbehalten
Sous réserve de fautes d'impression, d'erreurs et de modifications

2-flg. Fenster EI30 64mm/74mm
Holz/Alu
Eigenschaften

Eigenschaft		2-flg. Fenster EI30 64mm/74mm Holz/Alu	
Funktionen	Brandschutz (EN 1634-1)	EI30	
	Dauerfunktion (EN 1191)	C3	
	Rauchschutz (EN 1634-3)	-	
	Schallschutz (EN ISO 10140-2)	bis Rw 39 dB	
	Einbruchschutz (EN 1627)	bis RC 2	
	Luftdurchlässigkeit (EN 12207)	Klasse 4	
	Schlagregendichtigkeit (EN 12208)	E900	
	Widerstand gegen Windlast (EN 12210)	Klasse C4	
	Wärmedämmung Ud (EN ISO 10077-1)	0.93 W/m2K	
Einbau (Wandaufbau funktionsabhängig)	Leichtbauwand (EN 1363-1)	Ja	
	Lignum Wände (STP)	Ja	
	Massivbauwand (EN 1363-1)	Ja	
	Systemwände (voll/verglast) gem. Zulassung	Ja	
Holzarten		Laub- und Nadelhölzer	
Sonderformen		Flügel mit Rundbogen (Kreisförmg, elliptisch, Segment- und Korbbogen)	
Ausführungs-varianten	Drehkippflügel	Ja	
	Kippflügel	Ja	
	Lüftungsflügel	Ja	
Glas / Füllung	Einbau von Glas	Ja	
	Einbau von Füllungen	-	
Bänder	Objekband	Ja	
	Drehlager/Ecklager	Ja	
	verdecktliegendes Band	Ja	
Antriebe	Kettenantrieb	Ja	
	Drehflügelantrieb	Ja	
dekorative Oberflächen	Metalle (Edelstahl, Stahl, Messing, vollflächig (verklebt) oder in Teilflächen aufgeklebt)	Ja	
	brennbare Oberflächenschicht	Ja	
	dekorative Fräsungen	-	

Weitere mögliche Ausführungsvarianten und Multifunktionen auf Anfrage.

CE

18-Juli-24

FeuerschutzTeam AG ©
Druckfehler, Irrtümer und Änderungen vorbehalten
Sous réserve de fautes d'impression, d'erreurs et de modifications

2-flg. Fenster EI30 64mm/74mm
Holz/Alu

Rahmen und Setzholz 64 mm

Blendrahmen 64 (78) mm

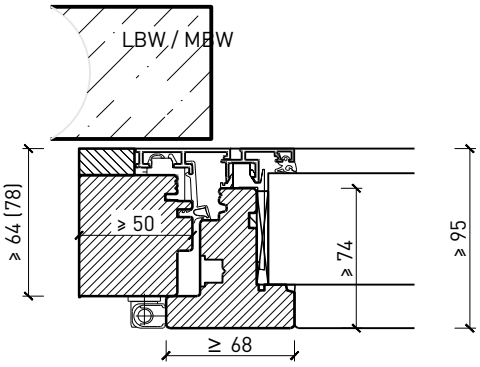

Blendrahmen 67 (74) mm

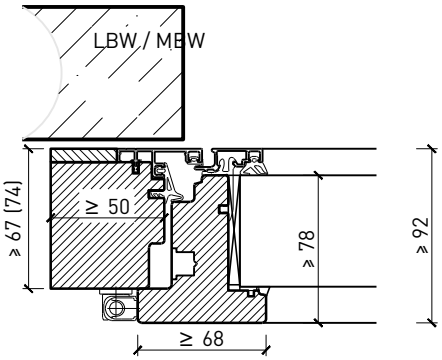

Blockrahmen 64 (78) mm

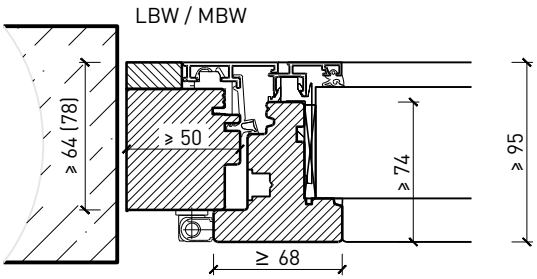

Blockrahmen 67 (74) mm

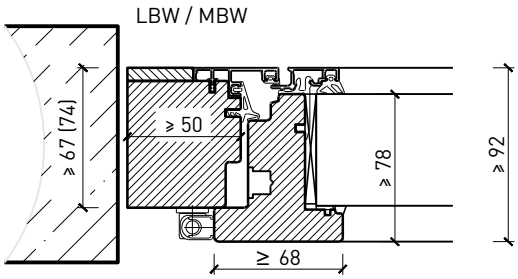

Setzholz / Kämpfer 64 (78) mm

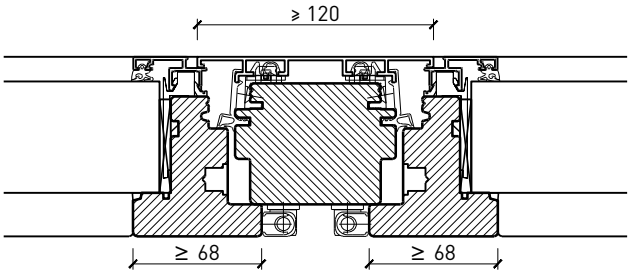

Setzholz / Kämpfer 67 (74) mm

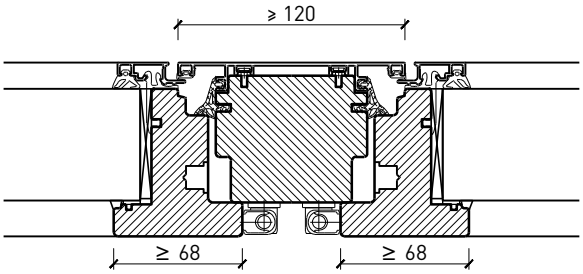

Weitere mögliche Ausführungsvarianten und Multifunktionen auf Anfrage.

FEUER SCHUTZ TEAM INNOVATION NETWORK

G. RISSE SA MENUISERIE

CE

18-Juli-24

FeuerschutzTeam AG ©
Druckfehler, Irrtümer und Änderungen vorbehalten
Sous réserve de fautes d'impression, d'erreurs et de modifications

2-flg. Fenster EI30 64mm/74mm
Holz/Alu
Einbau in Verglasung

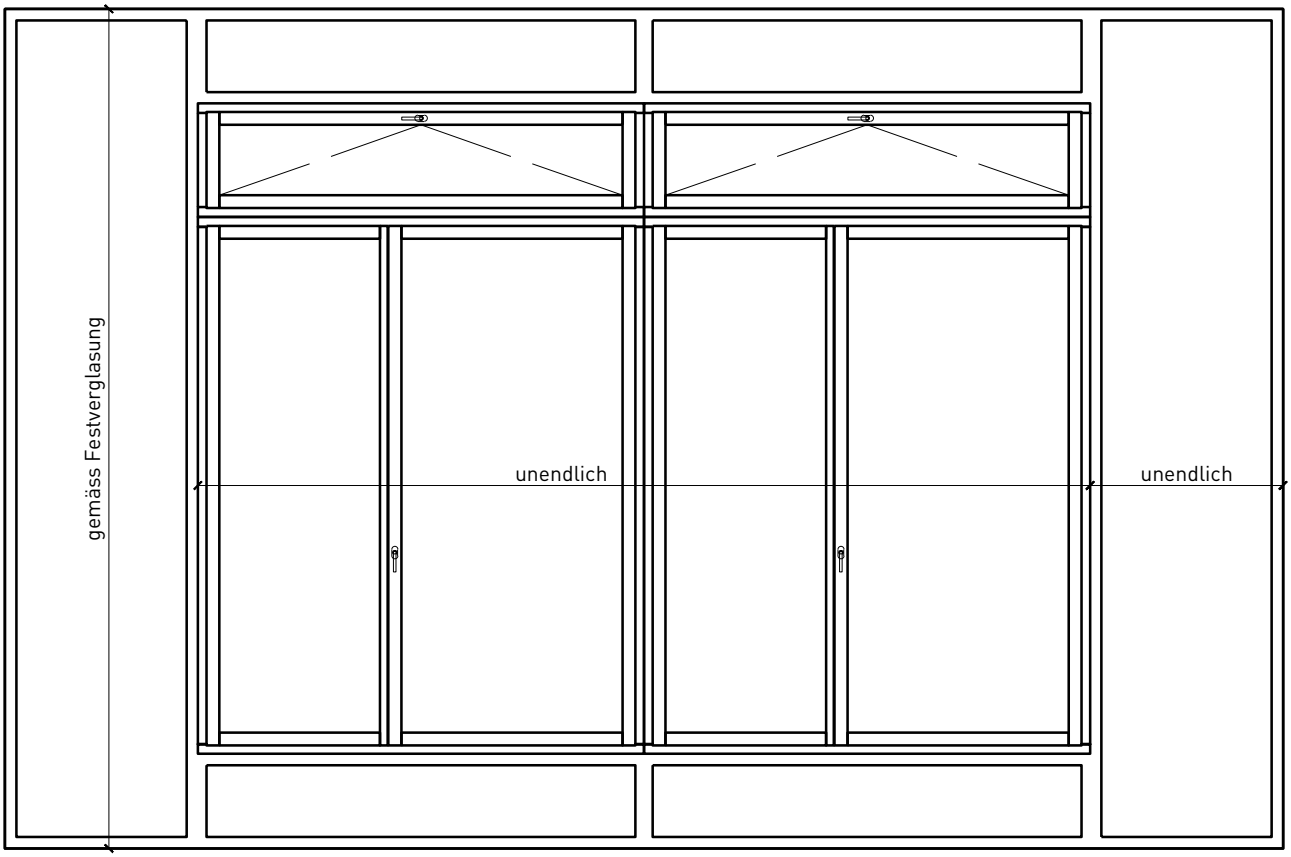

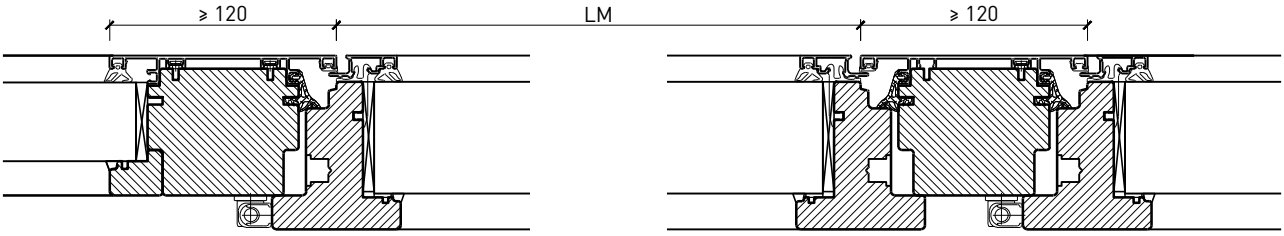

Weitere mögliche Ausführungsvarianten und Multifunktionen auf Anfrage.

CE

18-Juli-24

FeuerschutzTeam AG ©
Druckfehler, Irrtümer und Änderungen vorbehalten
Sous réserve de fautes d'impression, d'erreurs et de modifications

2-flg. Fenster EI30 64mm/74mm
Holz/Alu
Seiten- Oberteile und Brüstung

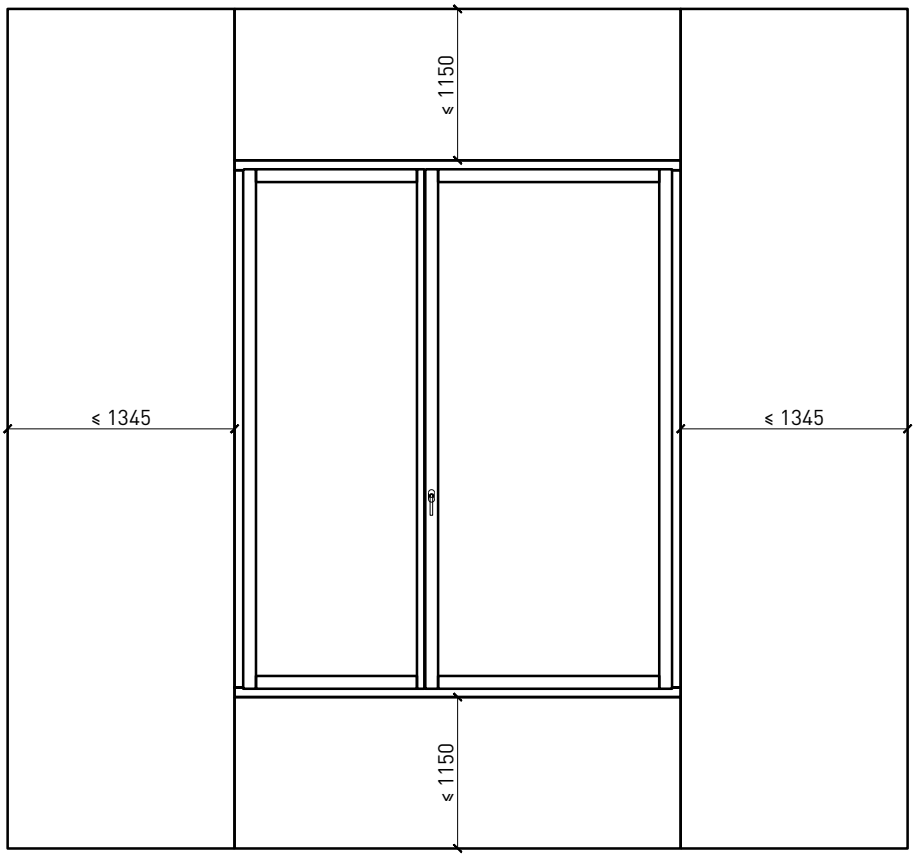

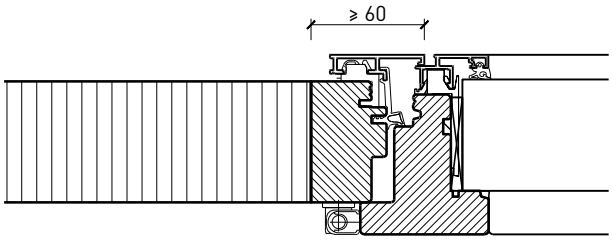

Weitere mögliche Ausführungsvarianten und Multifunktionen auf Anfrage.

CE

18-Juli-24

FeuerschutzTeam AG ©
Druckfehler, Irrtümer und Änderungen vorbehalten
Sous réserve de fautes d'impression, d'erreurs et de modifications