FEUER SCHUTZ TEAM
INNOVATION NETWORK

10.2023

INSTRUCTIONS DE MONTAGE

Fenêtre coupe-feu + Vitrages fixes

Protection contre le feu

Protection contre les effractions

Résistance aux inondations

Cher client !

Nos fenêtres et vitrages fixes sont des produits de haute qualité qui doivent être installés avec un soin particulier afin de garantir leur fonctionnement. Les fermetures coupe-feu, en particulier, sont des éléments de construction généralement homologués qui doivent protéger la vie et l'intégrité corporelle en cas d'incendie. Elles ont pour mission d'empêcher la propagation incontrôlée du feu et de la fumée dans le bâtiment et de maintenir ainsi l'utilité des voies d'évacuation et de sauvetage.

Le fonctionnement en cas d'urgence n'est toutefois garanti que si les fermetures coupe-feu sont construites avec les matériaux de construction et les accessoires homologués. Le montage ne doit être effectué que dans les parois autorisées à cet effet et avec des moyens de fixation appropriés. Il est donc impératif de suivre toutes les indications de la notice de montage. Ce n'est qu'ainsi que vous aurez la certitude que la fonction de protection sera pleinement efficace en cas d'incident.

Ces instructions de montage traitent des fenêtres et vitrages fixes avec les exigences :

Protection contre le feu + **Protection contre les effractions** + **Résistance aux inondations**

Les variantes de montage non autorisées pour certaines exigences sont signalées par des symboles.

Les symboles pour les variantes non autorisées sont:

~~RC~~ ~~RC2~~ ~~RC3~~ **Protection contre les effractions**

~~EI60~~ **Protection contre le feu**

Résistance aux inondations

Tous les dessins détaillés sont des exemples et peuvent présenter des différences au niveau des profils. Dans tous les cas, les dimensions minimales doivent toujours être respectées.

Comme symbole pour les dessins détaillés qui sont valables pour tous les côtés :

FEUER SCHUTZ TEAM INNOVATION NETWORK

FeuerschutzTeam AG
Kirchstrasse 3 ▪ 5505 Brunegg
Tel. 041 810 35 31 Fax. 041 810 35 32

www.feuerschutzteam.ch ▪ info @ feuerschutzteam.ch

FeuerschutzTeam AG ©
Druckfehler, Irrtümer und Änderungen vorbehalten
Sous réserve de fautes d'impression, d'erreurs et de modifications

Sommaire

Avant-propos	page	2
1. Généralités	page	3
2. Matériel de montage	page	4
3. Les murs	page	6
4. Points de fixation	page	7
5. Variantes de montage pour fenêtre	page	8
6. Variantes de montage pour vitrage fixe	page	10
7. Variantes de fixation pour fenêtre	page	12
8. Variantes de fixation pour vitrage fixe	page	14
9. Couplage d'éléments de fenêtre individuels	page	16
10. Couplage de vitrages fixes individuels	page	17
11. Déroulement du montage du cadre de fenêtre	page	18
12. Déroulement du montage du vitrage fixe	page	19
13. Déroulement de l'installation du verre Vitrage fixe bois/bois	page	20
14. Déroulement de l'installation du verre Vitrage fixe bois/métal	page	21
15. Instructions de maintenance	page	22

1. Généralités

Dimensions des éléments:
Pour les vitrages fixes, la hauteur maximale des éléments dépend de l'homologation correspondante, la largeur est illimitée.

La statique:
Le dimensionnement des éléments et le choix des moyens de fixation doivent être effectués en fonction des exigences et des influences extérieures.

Application:
Les variantes d'exécution présentées dans les instructions de montage ne sont pas toutes adaptées ou autorisées pour chaque application. L'application autorisée dépend de l'homologation.

Résistance aux inondations:
Les fenêtres et vitrages fixes résistants aux inondations de Feuerschutzteam AG sont conformes à la "Directive Fermetures et éléments de construction résistants aux inondations" contre l'eau sous pression et l'eau stagnante.

FEUER SCHUTZ TEAM INNOVATION NETWORK

FeuerschutzTeam AG
Kirchstrasse 3 ■ 5505 Brunegg
Tel. 041 810 35 31 Fax. 041 810 35 32

www.feuerschutzteam.ch ■ info @ feuerschutzteam.ch

FeuerschutzTeam AG ©
Druckfehler, Irrtümer und Änderungen vorbehalten
Sous réserve de fautes d'impression, d'erreurs et de modifications

Aperçu du matériel de montage pour les fenêtres et les vitrages fixes

Groupe de matériel	Variantes	Matériel
Groupe **A** Matériel de fixation 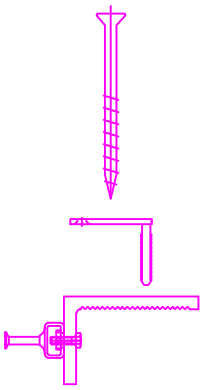	1	**Vis pour fenêtres** - Ø 6 mm mini. - longueur: épaisseur de cadre + ⩾ 50 mm de profondeur de vissage - espacement des vis: selon fiche "Points de fixation"
	2	**Vis en acier ou acier inoxydable** - Ø 5 mm mini. - longueur: épaisseur de cadre + ⩾ 50 mm de profondeur de vissage - espacement des vis: selon fiche "Points de fixation"
		Cheville en plastique / cheville en nylon - Ø 6 mm mini
	3	**Pattes à vis Z** - plaque: 40 / 15 / 3 mm mini. - tige: 6 / 43 mm
	4	**Rails inserts Halfen** - Halfen HCW-ED / EW
Groupe **B** Cale 	1	**Cale (si le joint > 3 mm / en option pour les fenêtres)** - en bois de feuillus, chez les points de fixation - en cas d'utilisation de Gyso-Flamkombi (groupe de matériel / variante D/5) en option
Groupe **C** Mousse de montage 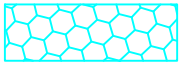	1	**Mousse de montage** - GYSO Pistolet MAXI
	2	**Mousse de montage** - Würth 1K-Schaum PUR 65
	3	**Mousse de montage** - Permafix 224
Groupe **D** Bande d'étanchéité pour joints précomrimée 	1	**Bande d'étanchéité pour joints précomrimée** - GYSO Vorkomp. Band BG1 - 12 mm
	2	**Bande d'étanchéité pour joints précomrimée** - Hannoband-BSB BG1 - 12 mm
	3	**Bande d'étanchéité pour joints précomrimée** - Hannoband-BG2 - 12 mm
	4	**Bande d'étanchéité pour joints précomrimée** - Würth VKP® Plus BG1 - 12 mm
	5	**Bande d'étanchéité pour joints précomrimée** - GYSO Flammkombi 25 x ... - 25 mm
Groupe **E** Mastic 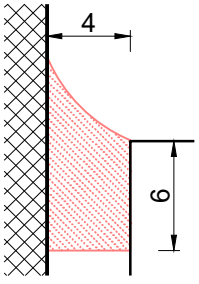	1	**Silicon** - GYSO Vetrosil 715 und Unisilicon 707
	2	**Silicon** - Permapack: Permafix 145, 145S, 150, 155, 156
	3	**Silicon** - Ramsauer Silikon 130 Alkoxy
	4	**Silicon** - Ramsauer Typ 640
	5	**Silicon** - Sika 221
	6	**Silicon** - Würth Silikon neutral perfect
	7	**Mastic adhésif SMP** - GYSO Bau SMP
	8	**Mastic adhésif SMP** - Würth SMP-Klebdichtstoff

FEUER SCHUTZ TEAM
INNOVATION NETWORK

FeuerschutzTeam AG
Kirchstrasse 3 ■ 5505 Brunegg
Tel. 041 810 35 31 Fax. 041 810 35 32

FeuerschutzTeam AG ©
Druckfehler, Irrtümer und Änderungen vorbehalten
Sous réserve de fautes d'impression, d'erreurs et de modifications

Aperçu du matériel de montage pour les fenêtres et les vitrages fixes		
Groupe de matériel	Variantes	Matériel
Groupe F Bande de film	1	**Bande de film** - GYSO FentraLine
	2	**Bande de film** - GYSO Fasatape FSK
Groupe G Fausse languette	1	**2 x Fausse languette** - Dimensions 4 x 20 mm
	2	**1 x Fausse languette** - Dimensions 8 x 20 mm
Groupe H Colles	1	**Colle PVCa** - 03 nach EN 204
	2	**Colle W Spéciale** - C3 nach EN 12765
	3	**Colle monocopm. PUR** - C4 nach EN 12765

FEUER SCHUTZ TEAM
INNOVATION NETWORK

FeuerschutzTeam AG
Kirchstrasse 3 ■ 5505 Brunegg
Tel. 041 810 35 31 Fax. 041 810 35 32

www.feuerschutzteam.ch ■ info @ feuerschutzteam.ch

FeuerschutzTeam AG ©
Druckfehler, Irrtümer und Änderungen vorbehalten
Sous réserve de fautes d'impression, d'erreurs et de modifications

Tableau synoptique des murs	
Le mur qui entoure le vitrage doit présenter au moins la même catégorie de résistance au feu que la fermeture coupe-feu. Le tableau synoptique des murs fait référence à la norme DIN. Des murs équivalents sur la base d'autres normes (EN, ON, SN...) sont autorisés.	Épaisseur nominale en mm
Dans des murs ou entre des composants en béton ou béton armé, classe de résistance minimum : B10 ou B15 (DIN 1045)	⩾ 100 RC3 ⩾ 120
Dans des murs ou entre des piliers en maçonnerie classe de résistance à la compression minimum 12, mortier du groupe II (DIN 1053-1²)	⩾ 115
Dans des murs en maçonnerie de béton cellulaire (DIN 1053-1²), en blocs ou carreaux de béton cellulaire (DIN 4165) ou en panneaux muraux de béton cellulaire (DIN 4166), classe de résistance mini. G4 ou GP 4, mortier du groupe II ou mortier de montage à joints minces du groupe III	⩾ 115 RC2 ⩾ 170 RC3 ⩾ 240
Dans des cloisons de type ossature bois avec structure porteuse en acier et parement de cloison double en plaques de plâtre cartonnées coupe-feu selon DIN 4102 partie 4, tableau 48 (*)	⩾ 100
Dans des cloisons de type ossature bois avec structure porteuse en bois et parement de cloison double en plaques de plâtre cartonnées coupe-feu selon DIN 4102 partie 4, tableau 49 (*)	⩾ 100

(*) Raccordements horizontaux uniquement en accord avec la certification respective!

Les structures porteuses, y compris les systèmes de fixation, dans lesquelles des fenêtres ou des vitrages fixes résistants aux inondations sont installés, doivent pouvoir résister à une crue attendue.
(Par ex. crue, colonne d'eau de 50 cm = env. 500 kN/m2/ pression de l'eau)

FEUER SCHUTZ TEAM
INNOVATION NETWORK

FeuerschutzTeam AG
Kirchstrasse 3 ▪ 5505 Brunegg
Tel. 041 810 35 31 Fax. 041 810 35 32

www.feuerschutzteam.ch ▪ info @ feuerschutzteam.ch

FeuerschutzTeam AG ©
Druckfehler, Irrtümer und Änderungen vorbehalten
Sous réserve de fautes d'impression, d'erreurs et de modifications

Points de fixation de la fenêtre:

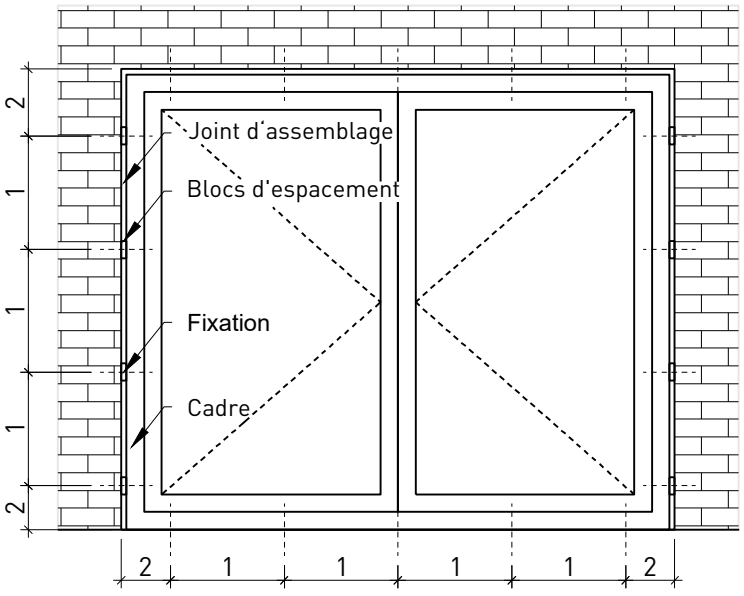

1. points de fixation à une distance ≤ 625 mm
   Taille des vis au moins Ø 5 mm

   En cas de résistance aux inondations :
   Distance ≤ 480 mm
   Taille des vis Rafix-K-7,5 x 132 mm

Fixer les fenêtres à deux battants en haut et en bas à la même distance!

2. Distances entre les coins ≤ 190 mm

   En cas de résistance aux inondations :
   Distances entre les angles ≤ 100 mm

Points de fixation du vitrage fixe

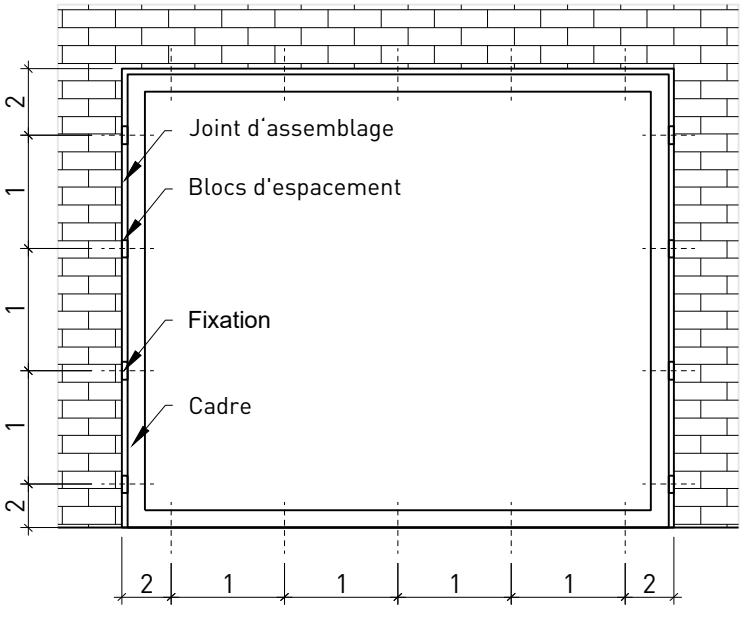

1.Écartement des points de fixation ≤ 900 mm
   Pour EI60 ≤ 800 mm
   Pour cadre applique RC2 & RC3 ≤ 250 mm
   Pour la résistance aux inondations ≤ 420 mm

Taille des vis: 6 mm mini.

En cas de résistance aux inondations :
Taille des vis Rafix-K-7,5 x 132 mm

2. Écartement des coins ≤ 200 mm

En cas de résistance aux inondations :
Distances entre les angles ≤ 100 mm

Indication: La profondeur de vissage doit être choisie en fonction du type de mur de manière à assurer un maintien suffisant pour l'ancrage de l'huisserie.
Pour les éléments RC dans du béton cellulaire, la profondeur de vissage minimale est de 100 mm, et la distance du bord ne doit pas dépasser 100 mm.
Comme matériel de fixation, utiliser des vis pour béton cellulaire (Profix PPB 10 mm, par ex.) ou des systèmes de scellement par injection avec des vis d'un diamètre de 6 mm minimum.

FEUER SCHUTZ TEAM
INNOVATION NETWORK

FeuerschutzTeam AG
Kirchstrasse 3 ■ 5505 Brunegg
Tel. 041 810 35 31 Fax. 041 810 35 32

www.feuerschutzteam.ch ■ info @ feuerschutzteam.ch

FeuerschutzTeam AG ©
Druckfehler, Irrtümer und Änderungen vorbehalten
Sous réserve de fautes d'impression, d'erreurs et de modifications

5. Variantes de montage fenêtre cadre bloc

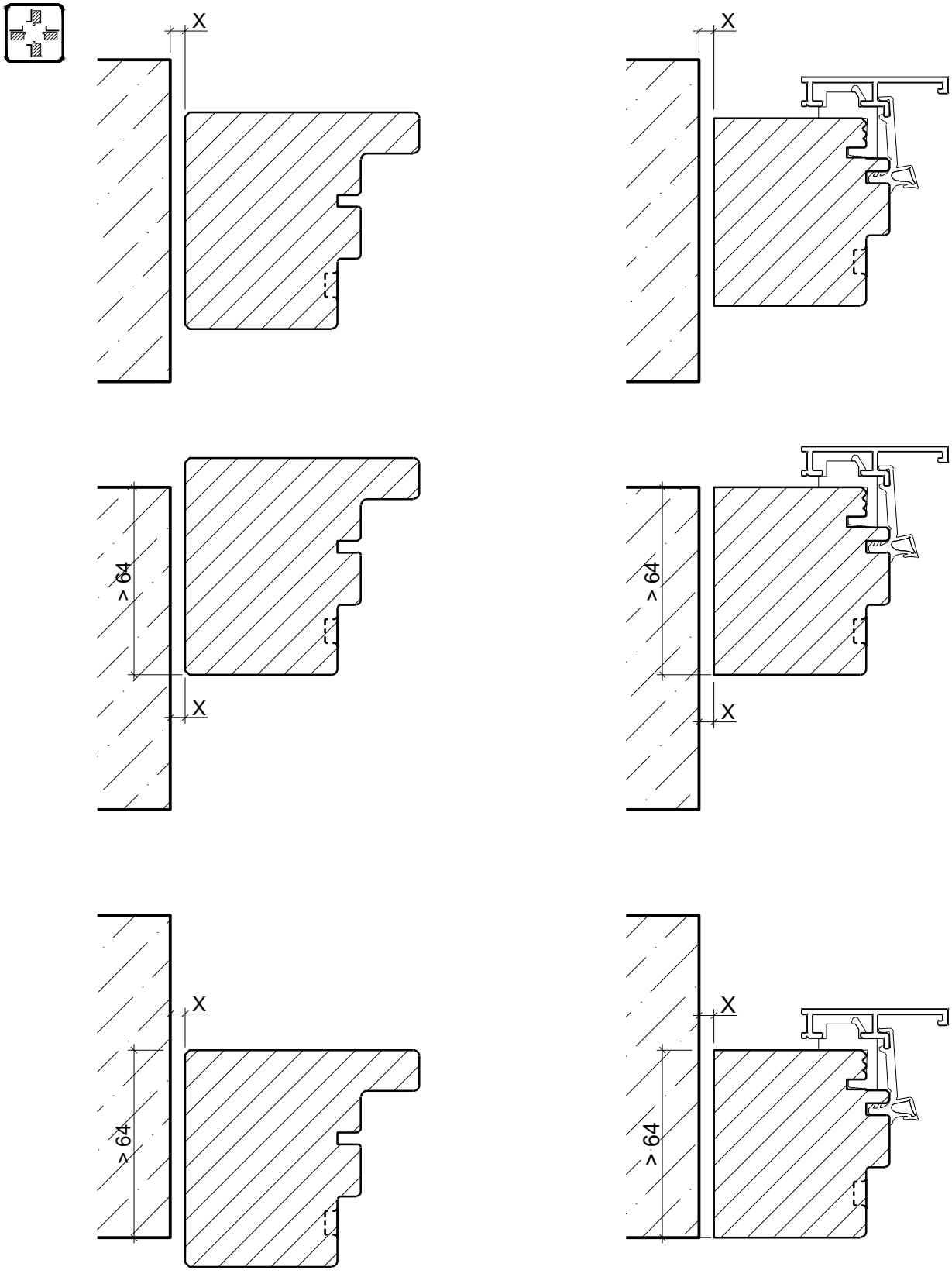

X = 12 mm avec groupe de matériaux D1-4
25 mm avec groupe de matériaux D5

Montage RC selon la documentation du fabricant du système

FEUER SCHUTZ TEAM
INNOVATION NETWORK

FeuerschutzTeam AG
Kirchstrasse 3 ■ 5505 Brunegg
Tel. 041 810 35 31 Fax. 041 810 35 32

FeuerschutzTeam AG ©
Druckfehler, Irrtümer und Änderungen vorbehalten
Sous réserve de fautes d'impression, d'erreurs et de modifications

5. Variantes de montage fenêtre cadre applique

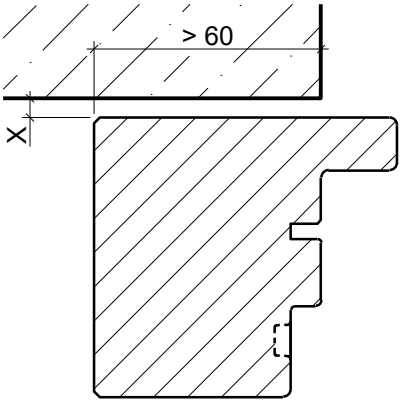

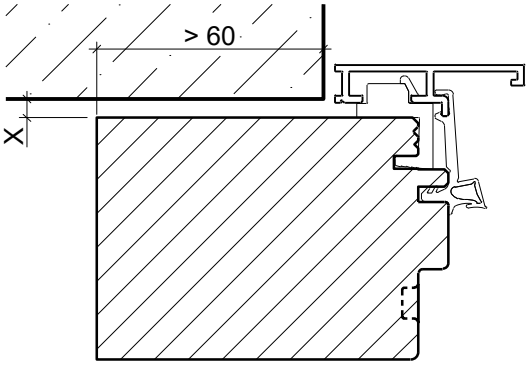

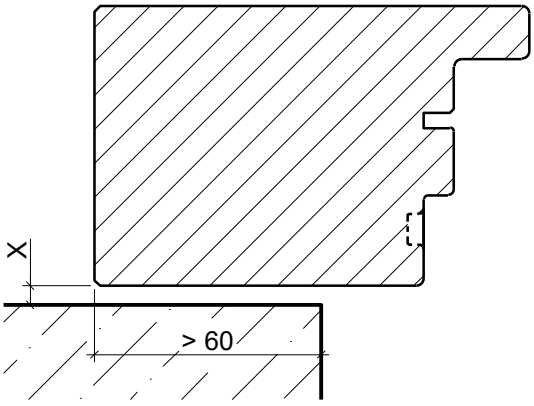

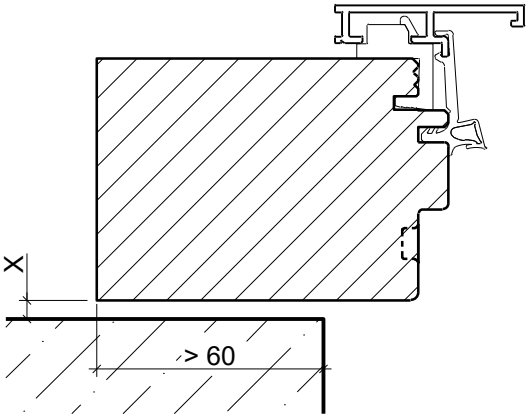

X = 12 mm avec groupe de matériaux D1-4
25 mm avec groupe de matériaux D5

Montage RC selon la documentation du fabricant du système

FEUER SCHUTZ TEAM
INNOVATION NETWORK

FeuerschutzTeam AG
Kirchstrasse 3 ■ 5505 Brunegg
Tel. 041 810 35 31 Fax. 041 810 35 32

FeuerschutzTeam AG ©
Druckfehler, Irrtümer und Änderungen vorbehalten
Sous réserve de fautes d'impression, d'erreurs et de modifications

6. Variantes de montage vitrage fixe cadre bloc

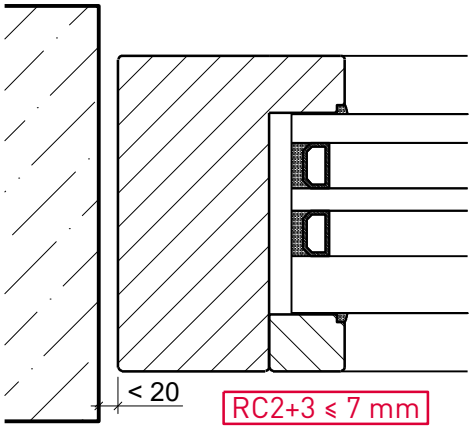

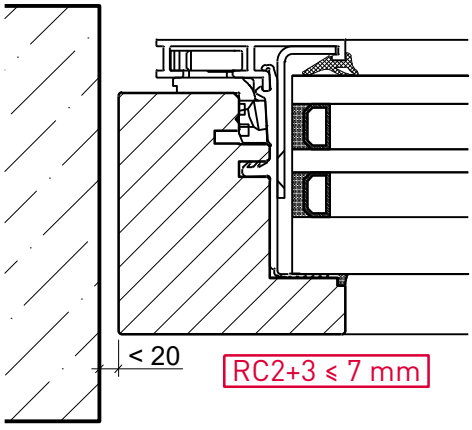

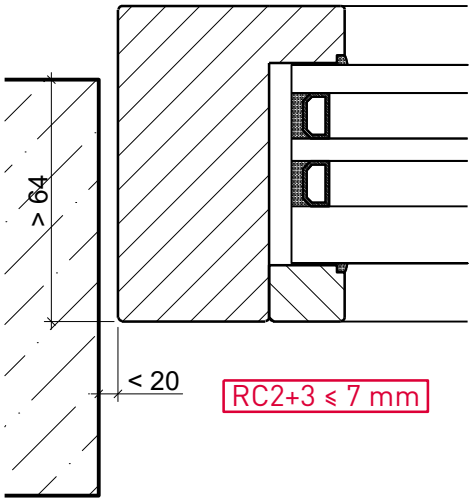

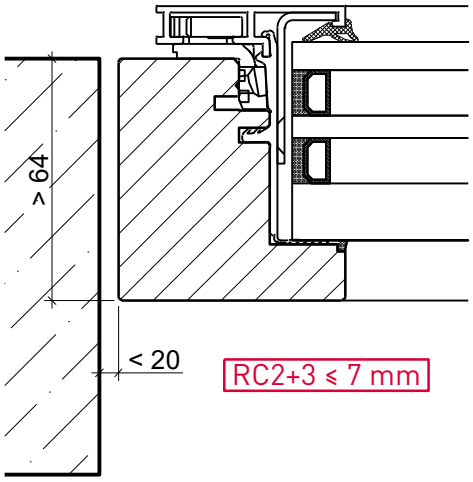

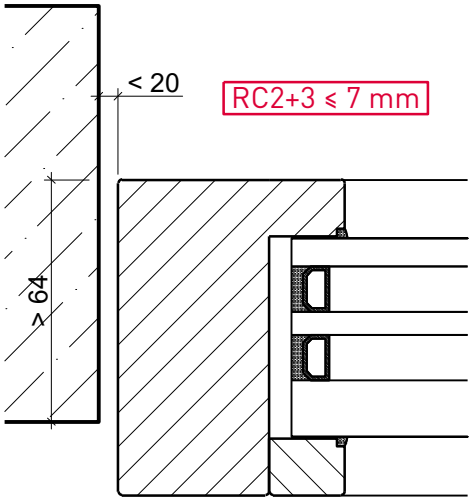

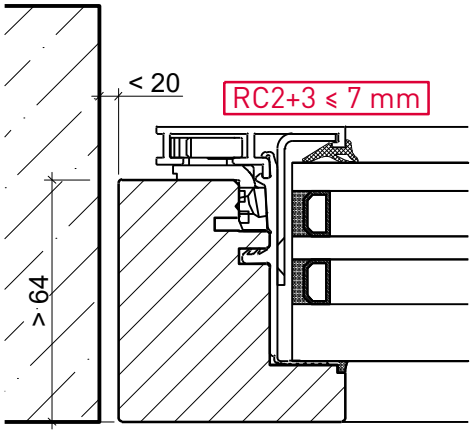

FEUER SCHUTZ TEAM
INNOVATION NETWORK

FeuerschutzTeam AG
Kirchstrasse 3 ■ 5505 Brunegg
Tel. 041 810 35 31 Fax. 041 810 35 32

www.feuerschutzteam.ch ■ info @ feuerschutzteam.ch

FeuerschutzTeam AG ©
Druckfehler, Irrtümer und Änderungen vorbehalten
Sous réserve de fautes d'impression, d'erreurs et de modifications

6. Variantes de montage vitrage fixe cadre applique

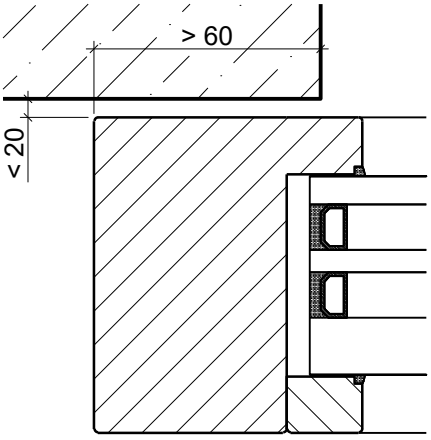

RC2+3 ≤ 7 mm

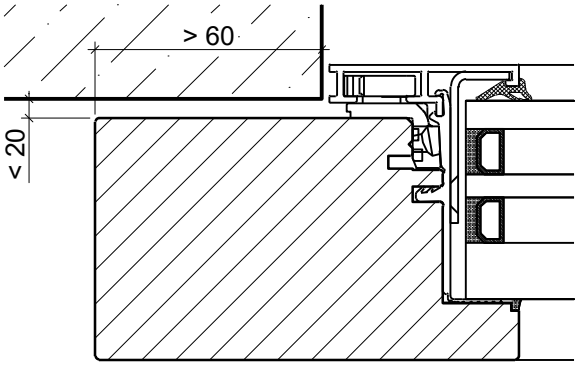

RC2+3 ≤ 7 mm

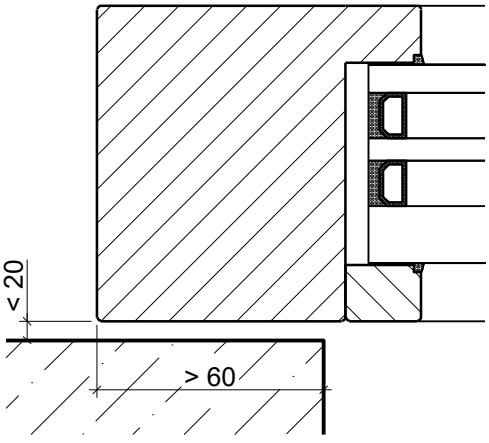

RC2+3 ≤ 7 mm

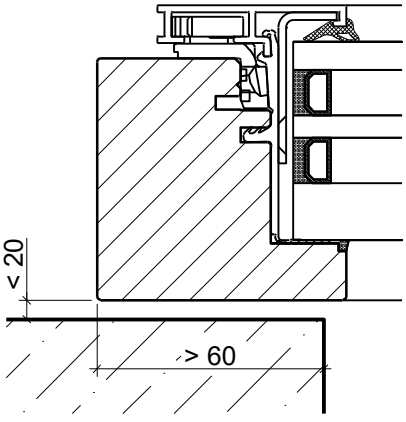

RC2+3 ≤ 7 mm

FEUER SCHUTZ TEAM
INNOVATION NETWORK

FeuerschutzTeam AG
Kirchstrasse 3 ■ 5505 Brunegg
Tel. 041 810 35 31 Fax. 041 810 35 32

www.feuerschutzteam.ch ■ info @ feuerschutzteam.ch

FeuerschutzTeam AG ©
Druckfehler, Irrtümer und Änderungen vorbehalten
Sous réserve de fautes d'impression, d'erreurs et de modifications

7. Variantes de fixation fenêtre cadre bloc

Avec joint en silicone

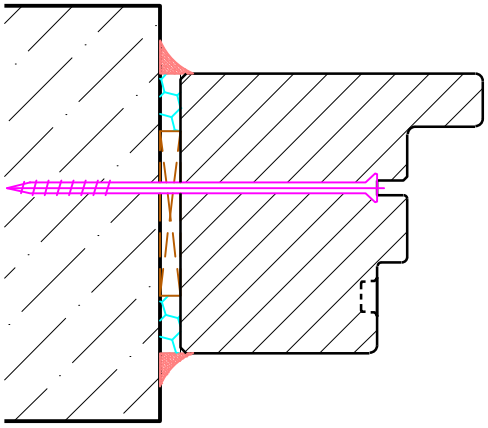

Avec bande d'étanchéité pour joints et bande de film en option

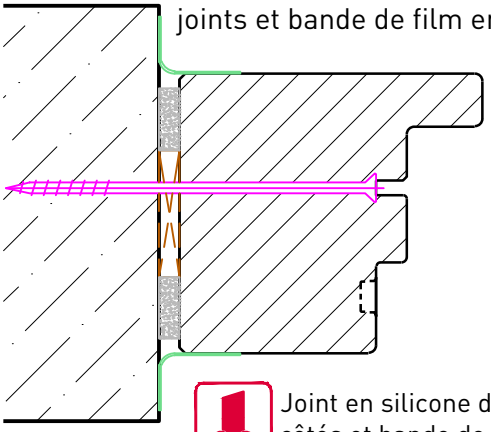

Joint en silicone des deux côtés et bande de film !

Crépi

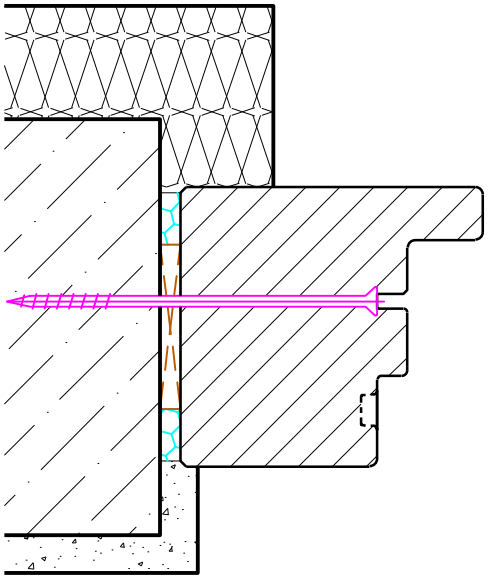

Avec équerre en Z

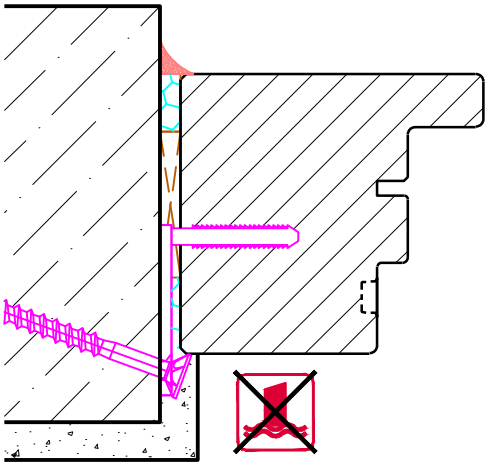

Avec rails Halfen

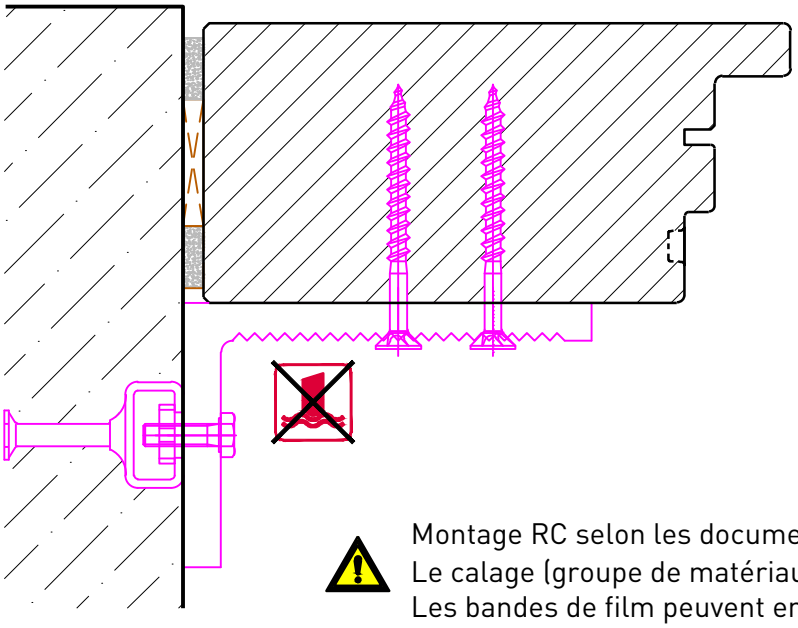

Montage RC selon les documents du fabricant du système
Le calage (groupe de matériaux B) est facultatif.
Les bandes de film peuvent en principe toujours être utilisées

FEUER SCHUTZ TEAM
INNOVATION NETWORK

FeuerschutzTeam AG
Kirchstrasse 3 ▪ 5505 Brunegg
Tel. 041 810 35 31 Fax. 041 810 35 32

FeuerschutzTeam AG ©
Druckfehler, Irrtümer und Änderungen vorbehalten
Sous réserve de fautes d'impression, d'erreurs et de modifications

7. Variantes de fixation fenêtre cadre applique

Vissage visible ou invisible.
Avec 1 x ou 2 x bande d'étanchéité pour joints. En option, avec bande de film supplémentaire

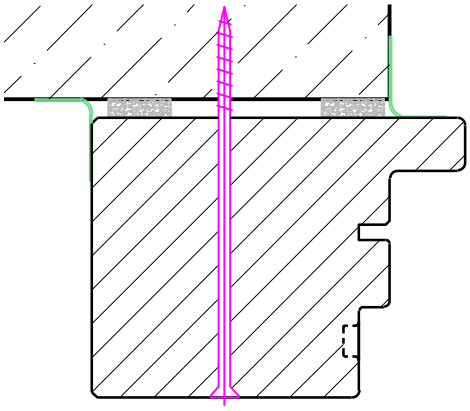

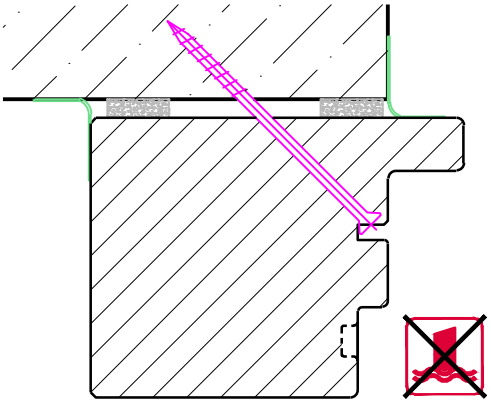

Joint en silicone des deux côtés et bande de film !

Avec équerre en Z

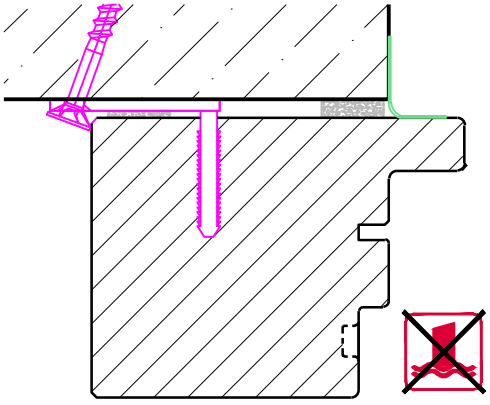

Avec rails Halfen

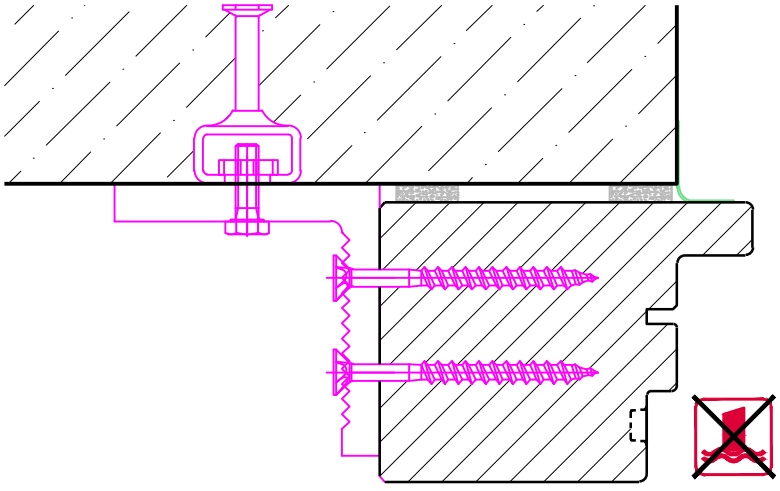

Montage RC selon les documents du fabricant du système
Les bandes de film peuvent en principe toujours être utilisées

FEUER SCHUTZ TEAM
INNOVATION NETWORK

FeuerschutzTeam AG
Kirchstrasse 3 ■ 5505 Brunegg
Tel. 041 810 35 31 Fax. 041 810 35 32

www.feuerschutzteam.ch ■ info @ feuerschutzteam.ch

FeuerschutzTeam AG ©
Druckfehler, Irrtümer und Änderungen vorbehalten
Sous réserve de fautes d'impression, d'erreurs et de modifications

8. Variantes de fixation vitrage fixe cadre bloc

Avec joint en silicone

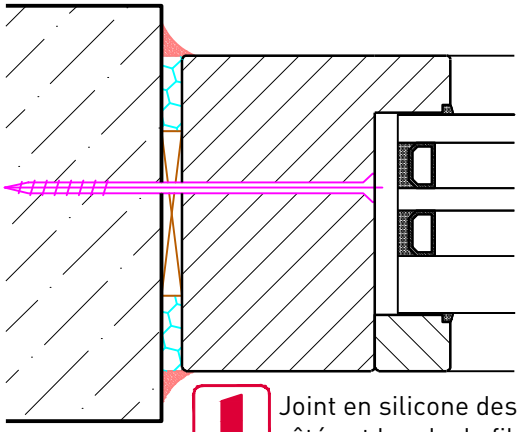

Joint en silicone des deux côtés et bande de film !

Avec bande d'étanchéité pour joints et bande de film en option

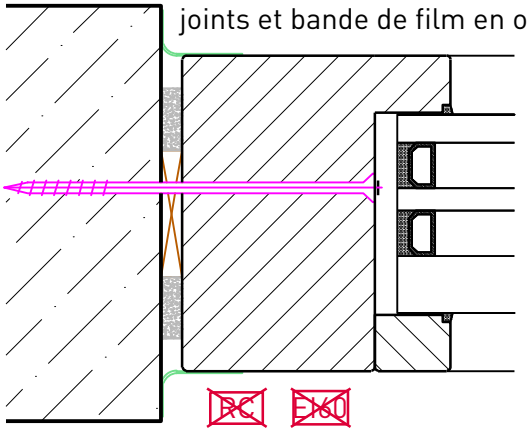

Crépi

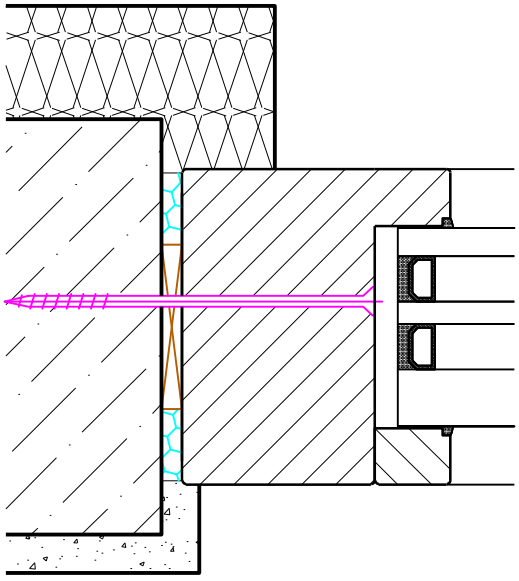

Avec équerre en Z

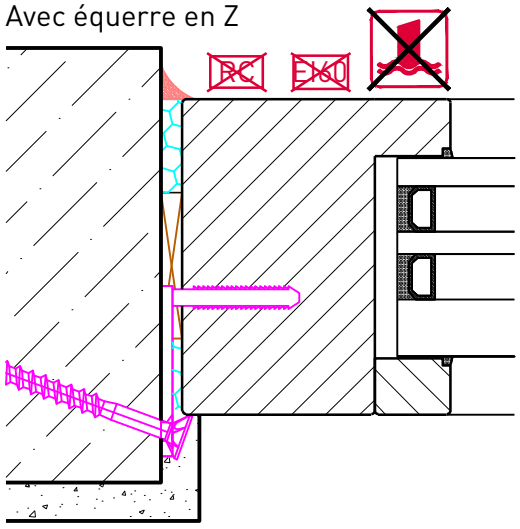

Avec rails Halfen

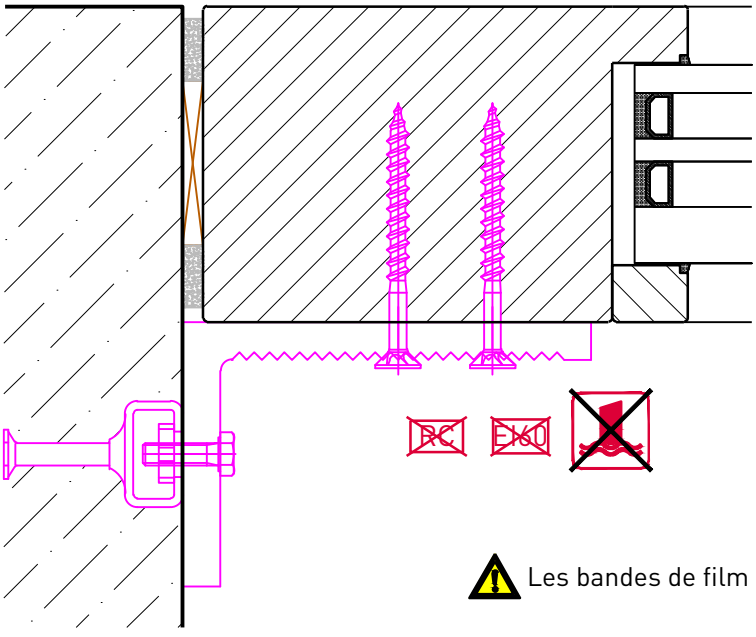

Les bandes de film peuvent en principe toujours être utilisées

FEUER SCHUTZ TEAM
INNOVATION NETWORK

FeuerschutzTeam AG
Kirchstrasse 3 ▪ 5505 Brunegg
Tel. 041 810 35 31 Fax. 041 810 35 32

www.feuerschutzteam.ch ▪ info @ feuerschutzteam.ch

FeuerschutzTeam AG ©
Druckfehler, Irrtümer und Änderungen vorbehalten
Sous réserve de fautes d'impression, d'erreurs et de modifications

8. Variantes de fixation vitrage fixe cadre applique

Vissage visible ou invisible.

Avec 1 x ou 2 x bande d'étanchéité pour joints. En option, avec bande de film supplémentaire

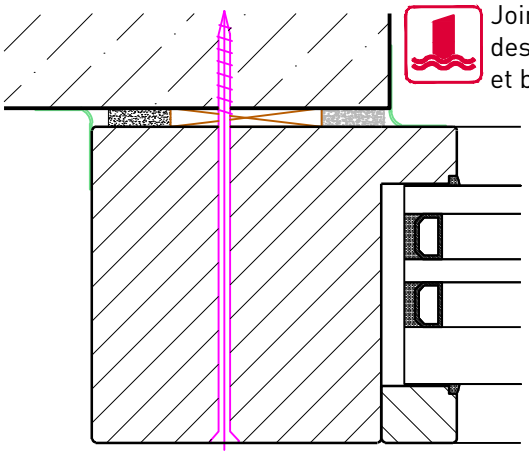

Joint en silicone des deux côtés et bande de film!

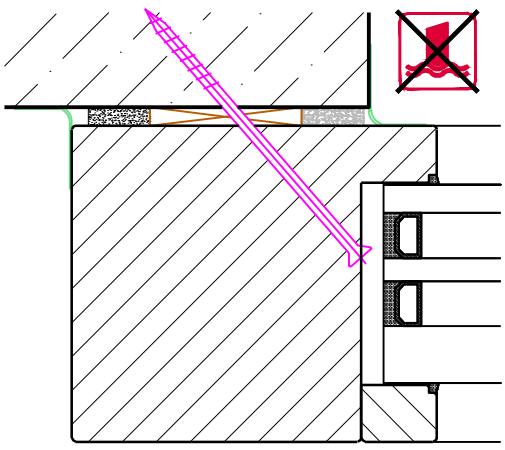

Avec équerre métallique

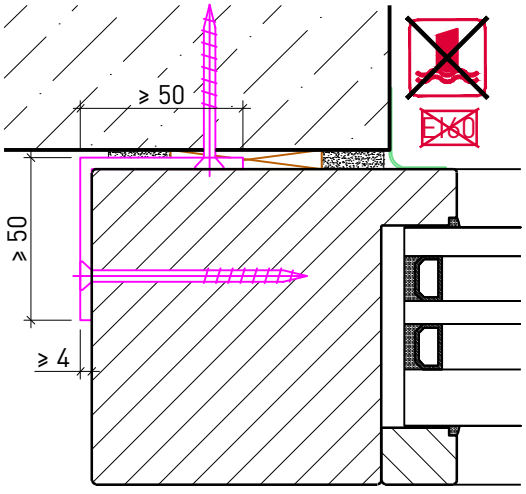

Avec équerre métallique

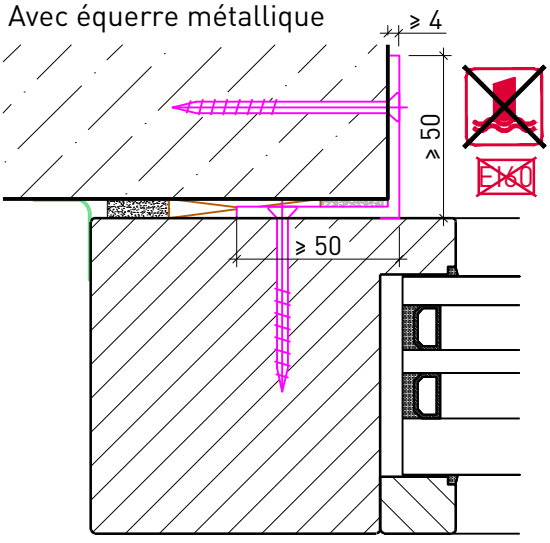

Avec équerre en Z

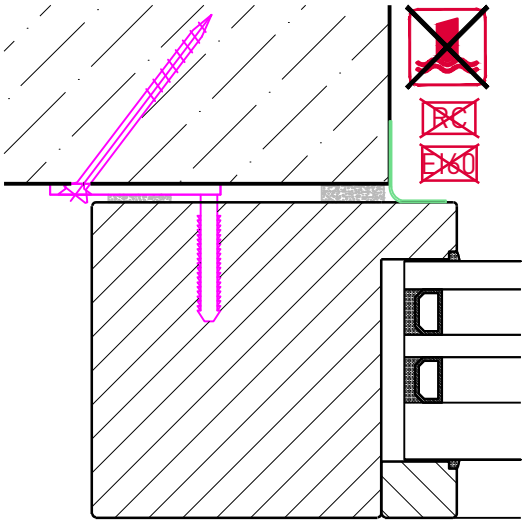

Avec rails Halfen

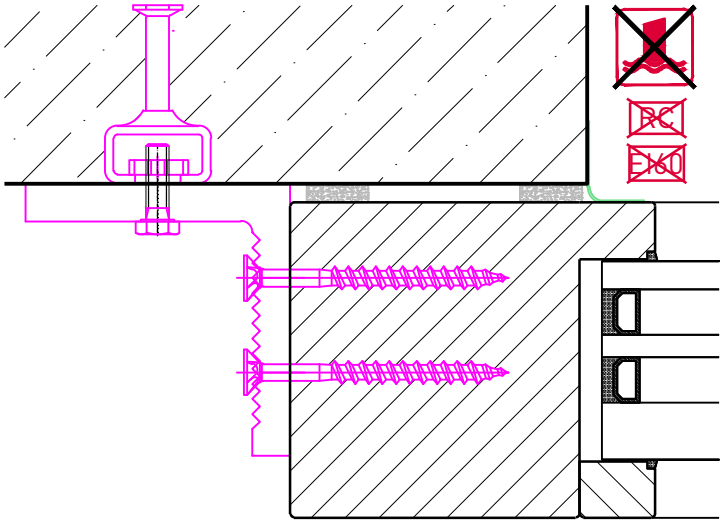

Les bandes de film peuvent en principe toujours être utilisées

FEUER SCHUTZ TEAM INNOVATION NETWORK

FeuerschutzTeam AG

Kirchstrasse 3 ■ 5505 Brunegg

Tel. 041 810 35 31 Fax. 041 810 35 32

FeuerschutzTeam AG ©
Druckfehler, Irrtümer und Änderungen vorbehalten
Sous réserve de fautes d'impression, d'erreurs et de modifications

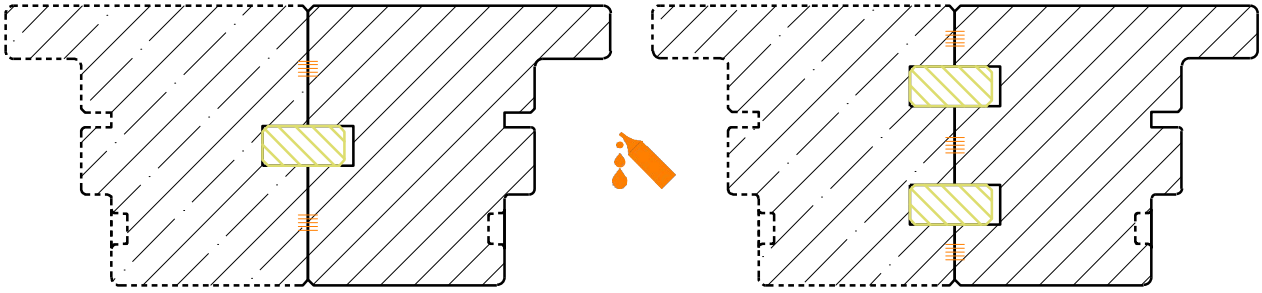

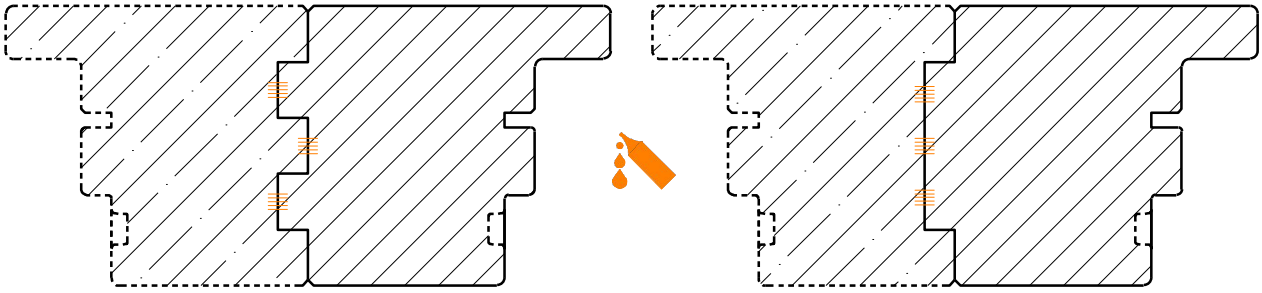

Instructions pour l'assemblage d'éléments démontés pour des raisons de transport :

L'assemblage d'huisseries sur le chantier n'est pas prévu. Si l'assemblage sur le chantier est nécessaire pour des raisons de transport, il doit être effectué de manière à ce que les sollicitations mécaniques des assemblages d'angles et d'éléments puissent être absorbées et que l'humidité ne puisse pas pénétrer par les joints. Si des moyens d'assemblage sont fournis, ils doivent impérativement être utilisés.

Couplage d'éléments RC selon la documentation du fabricant du système

FEUER SCHUTZ TEAM INNOVATION NETWORK

FeuerschutzTeam AG
Kirchstrasse 3 ■ 5505 Brunegg
Tel. 041 810 35 31 Fax. 041 810 35 32

FeuerschutzTeam AG ©
Druckfehler, Irrtümer und Änderungen vorbehalten
Sous réserve de fautes d'impression, d'erreurs et de modifications

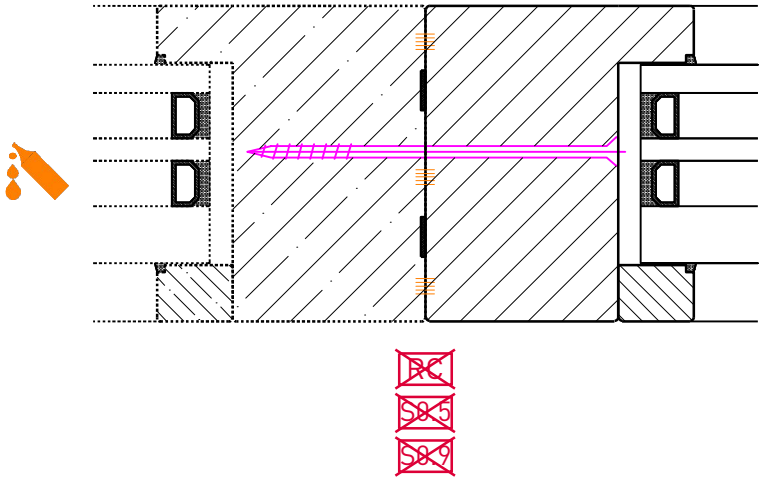

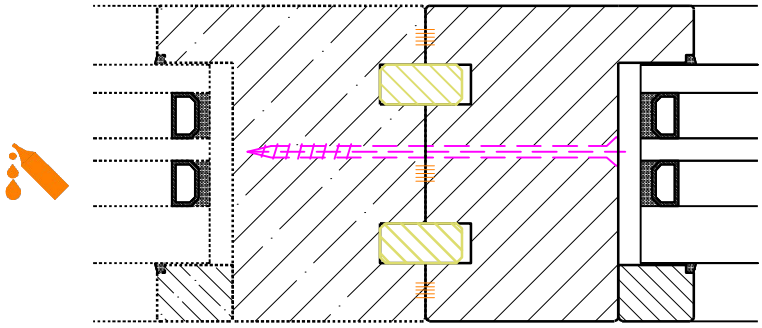

En cas de couplage avec des ressorts, groupe de matériaux G, le vissage, groupe de matériaux A, n'est nécessaire qu'en relation avec les exigences RC.

Instructions pour l'assemblage d'éléments démontés pour des raisons de transport :

L'assemblage d'huisseries sur le chantier n'est pas prévu. Si l'assemblage sur le chantier est nécessaire pour des raisons de transport, il doit être effectué de manière à ce que les sollicitations mécaniques des assemblages d'angles et d'éléments puissent être absorbées et que l'humidité ne puisse pas pénétrer par les joints. Si des moyens d'assemblage sont fournis, ils doivent impérativement être utilisés.

FEUER SCHUTZ TEAM INNOVATION NETWORK

FeuerschutzTeam AG
Kirchstrasse 3 ■ 5505 Brunegg
Tel. 041 810 35 31 Fax. 041 810 35 32

FeuerschutzTeam AG ©
Druckfehler, Irrtümer und Änderungen vorbehalten
Sous réserve de fautes d'impression, d'erreurs et de modifications

11. Déroulement du montage du cadre de fenêtre

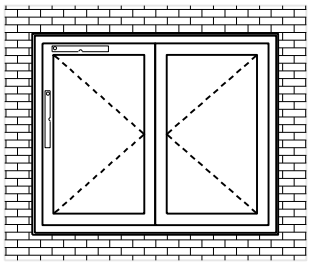	**1.** placer l'huisserie de fenêtre dans ou devant l'ouverture du mur, en hauteur, d'aplomb, à l'horizontale et dans l'alignement. et la fixer provisoirement.
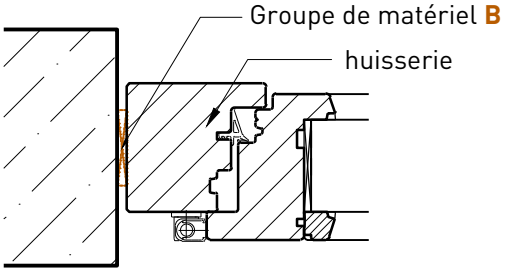	**2.** le calage des fenêtres est facultatif, mais recommandé. Recommandé. points de fixation (voir page 7) avec du bois. (densité brute ≥ 450 kg/m3), qui résiste à la pression. et qu'ils résistent à une torsion. (longueur des blocs 100 mm / largeur des joints max. 25 mm)
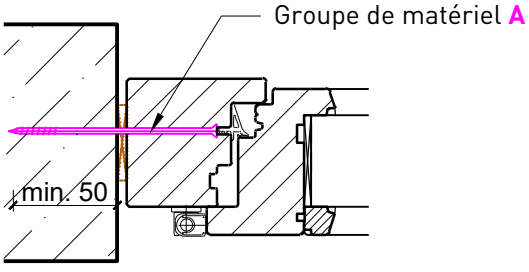	**3.** Visser l'huisserie au mur au niveau des points de fixation. Fixation à travers la feuillure ou à travers la rainure du joint. Pour cela, retirer le joint et l'enfoncer à nouveau sans l'étirer longitudinalement. Vis ≥ 5 x 120 mm, cheville ≥ 8 x 40 mm ou Vis à fixation directe ≥ 7.2 x 100 mm Profondeur minimale de vissage 50 mm. **Remarque :** le système de fixation doit être adapté à la nature de la structure porteuse et doit pouvoir supporter les forces des charges.
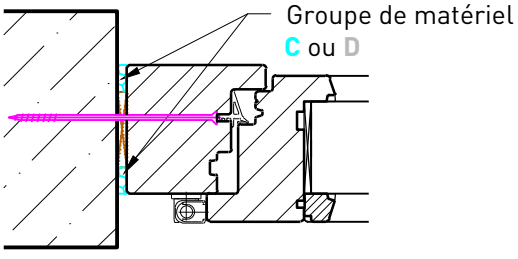	**4.** Remplir entièrement l'espace vide entre le mur et l'huisserie avec de la mousse de montage PU monocomposant (classe de combustibilité B2) ou le remplir avec de la laine minérale A1 ou utiliser des bandes d'étanchéité pour joints précomprimées. mettre en place des bandes d'étanchéité.
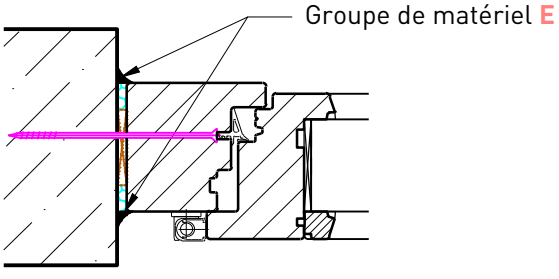	**5.** En option, les joints de raccordement peuvent être fermés proprement avec du silicone. Joint en silicone des deux côtés et bande de film!

FEUER SCHUTZ TEAM INNOVATION NETWORK

FeuerschutzTeam AG

Kirchstrasse 3 ■ 5505 Brunegg
Tel. 041 810 35 31 Fax. 041 810 35 32

www.feuerschutzteam.ch ■ info @ feuerschutzteam.ch

FeuerschutzTeam AG ©
Druckfehler, Irrtümer und Änderungen vorbehalten
Sous réserve de fautes d'impression, d'erreurs et de modifications

12. Déroulement du montage du vitrage fixe

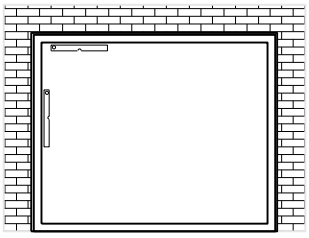

1. placer l'huisserie de fenêtre dans ou devant l'ouverture du mur, en hauteur, d'aplomb, à l'horizontale et dans l'alignement. et la fixer provisoirement.

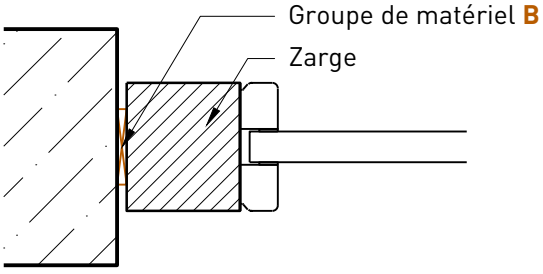

2. points de fixation (voir page 7) avec du bois. (densité brute ≥ 450 kg/m3), qui résiste à la pression. et qu'ils résistent à une torsion. (longueur des blocs 100 mm / largeur des joints max. 20 mm / pour RC max. 7 mm)

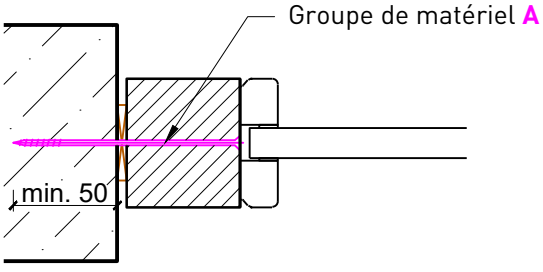

3. Visser l'huisserie au mur au niveau des points de fixation. Fixation à travers la feuillure ou à travers la rainure du joint. Pour cela, retirer le joint et l'enfoncer à nouveau sans l'étirer longitudinalement.
Vis ≥ 5 x 120 mm, cheville ≥ 8 x 40 mm ou Vis à fixation directe ≥ 7.2 x 100 mm Profondeur minimale de vissage 50 mm.
Remarque : le système de fixation doit être adapté à la nature de la structure porteuse et doit pouvoir supporter les forces des charges.

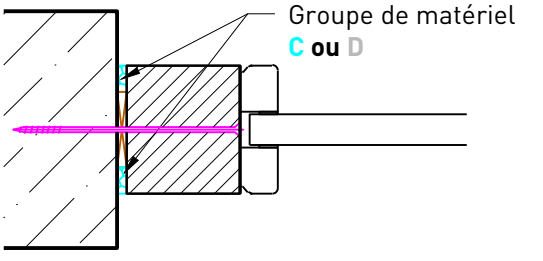

4. Remplir entièrement l'espace vide entre le mur et l'huisserie avec de la mousse de montage PU monocomposant (classe de combustibilité B2) ou le remplir avec de la laine minérale A1 ou utiliser des bandes d'étanchéité pour joints précomprimées. mettre en place des bandes d'étanchéité.

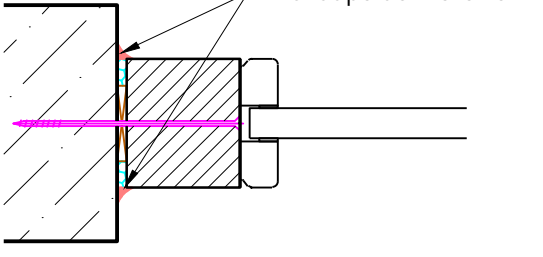

5. En option, les joints de raccordement peuvent être fermés proprement avec du silicone.

Joint en silicone des deux côtés et bande de film!

FEUER SCHUTZ TEAM INNOVATION NETWORK

FeuerschutzTeam AG
Kirchstrasse 3 ▪ 5505 Brunegg
Tel. 041 810 35 31 Fax. 041 810 35 32

FeuerschutzTeam AG ©
Druckfehler, Irrtümer und Änderungen vorbehalten
Sous réserve de fautes d'impression, d'erreurs et de modifications

13. Déroulement de l'installation du verre Vitrage fixe bois/bois

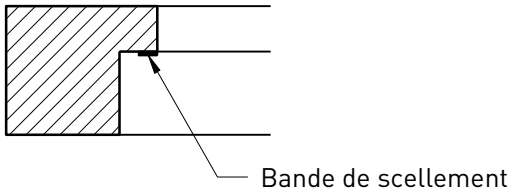	**1.** poser du band de scellement. Pour les vitrages humides, prévoir un retrait suffisant pour le scellement. tenir compte du scellement.
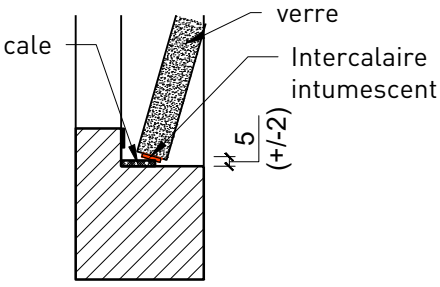	**2.** Pour le verre réfractaire, tu colles l'émulseur au milieu du bord du verre sur 4 côtés. Placer la vitre dans la découpe sur au moins 2 cales. Placer les cales et les aligner au centre. Maintenir la fente à 5 mm (+/-2 mm) sur tout le pourtour.
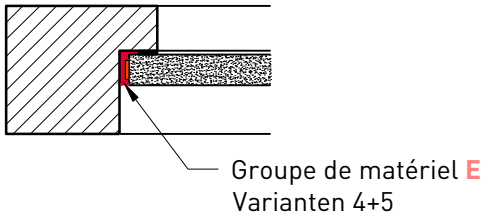	**3.** pour les éléments anti-effraction, il faut en plus, sur tout le bord de la vitre avec du silicone sélectionné (Mat. groupe E / variantes 4 + 5) doit être collé. Les parcloses côté attaque doivent être doivent en outre être collées au cadre.
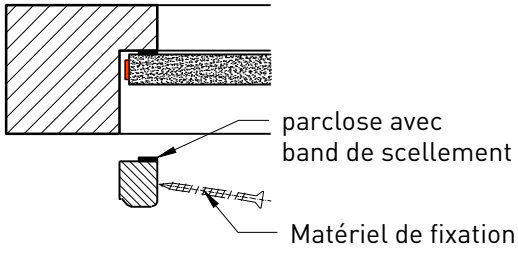	**4.** Appliquer la bande de scellement sur le côté opposé selon le point 1. de l'autre côté. **5.** Appuyer les parcloses contre le verre et les fixer avec la vis de fixation. visser avec les moyens de fixation fournis.
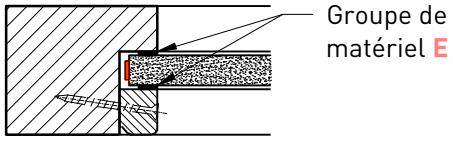	**6.** Pour finir, tous les vitrages EI30 + EI60 doivent être recouverts d'une couche de silicone. (groupe de matériaux E)

FEUER SCHUTZ TEAM INNOVATION NETWORK

FeuerschutzTeam AG

Kirchstrasse 3 ■ 5505 Brunegg
Tel. 041 810 35 31 Fax. 041 810 35 32

www.feuerschutzteam.ch ■ info @ feuerschutzteam.ch

FeuerschutzTeam AG ©
Druckfehler, Irrtümer und Änderungen vorbehalten
Sous réserve de fautes d'impression, d'erreurs et de modifications

14. Déroulement de l'installation du verre Vitrage fixe bois/métal

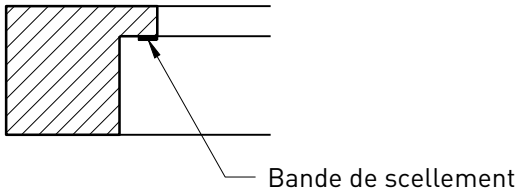	**1.** poser du band de scellement. Pour les vitrages humides, prévoir un retrait suffisant pour le scellement. tenir compte du scellement.
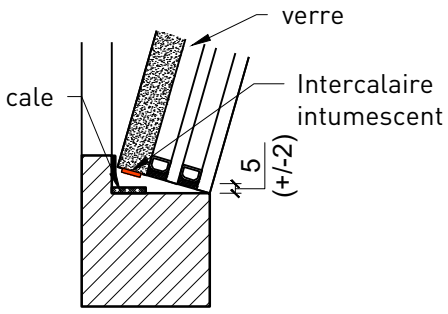	**2.** Pour le verre réfractaire, tu colles l'émulseur au milieu du bord du verre sur 4 côtés. Placer la vitre dans la découpe sur au moins 2 cales. Placer les cales et les aligner au centre. Maintenir la fente à 5 mm (+/-2 mm) sur tout le pourtour.
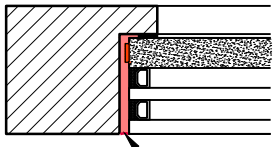	**3.** pour les éléments anti-effraction, il faut en plus, sur tout le bord de la vitre avec du silicone sélectionné (Mat. groupe E / variantes 4 + 5) doit être collé. Les parcloses côté attaque doivent être doivent en outre être collées au cadre. **4.** Scellement du fond de feuillure (profondeur des joints env. 5-6 mm) env. tous les 200 mm pour 100 mm avec du silicone standard (Mat. Groupe E)
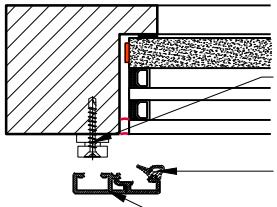	**5.** Placer le cadre de recouvrement en aluminium sur les clips de maintien prémontés. presser sur le cadre. **6.** monter le joint entre le verre et le profilé en aluminium.
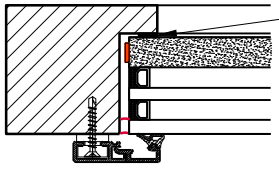	**6.** Pour finir, tous les vitrages EI30 + EI60 doivent être recouverts d'une couche de silicone. (groupe de matériaux E)

FEUER SCHUTZ TEAM
INNOVATION NETWORK

FeuerschutzTeam AG
Kirchstrasse 3 ■ 5505 Brunegg
Tel. 041 810 35 31 Fax. 041 810 35 32

www.feuerschutzteam.ch ■ info @ feuerschutzteam.ch

FeuerschutzTeam AG ©
Druckfehler, Irrtümer und Änderungen vorbehalten
Sous réserve de fautes d'impression, d'erreurs et de modifications

15. Instructions de maintenance

Nos fenêtres et vitrages fixes sont des produits de marque. Afin de lutter contre leur usure naturelle, ils nécessitent, comme d'autres produits manufacturés, un certain entretien. Vous avez ainsi le pouvoir de donner à vos éléments ce qui leur permettra de rester fonctionnels et en bonne forme visuelle pendant des années.

L'exploitant est responsable du fonctionnement sûr des portes, des portails et des fenêtres.

Il est en outre important pour vous de savoir que nous ne pouvons prendre en charge les dommages dans le cadre de la responsabilité assumée (durée de la garantie) que si une manipulation appropriée peut être prouvée. Cela comprend l'actionnement soigneux des vantaux à ouvrir. Mais aussi, entre autres, le verrouillage ferme en position de fermeture. Le fonctionnement et la bonne marche des éléments de fenêtre doivent être contrôlés régulièrement en fonction de leur utilisation, mais au moins une fois tous les deux ans. Un éventuel abaissement des fenêtres ne peut pas être exclu en raison du poids élevé des vantaux. Ces fenêtres doivent être ajustées. Cette brochure vous donne des conseils et des suggestions utiles.

Dysfonctionnements

Les dysfonctionnements ou les pièces défectueuses se reconnaissent à des bruits anormaux ou à une utilisation difficile. Les travaux suivants ne peuvent toutefois être effectués que par des spécialistes formés :

-le remplacement des pièces de ferrures
-le décrochage et l'accrochage des ailes
-travaux de réglage sur les ferrures

Contrat de maintenance

Pour un entretien régulier et compétent, en particulier pour les fenêtres fonctionnelles qui servent à la protection des personnes (protection contre l'incendie ou l'effraction), nous vous recommandons de conclure un contrat d'entretien et de service avec nous. Nous effectuons l'entretien et le service des fenêtres dans les règles de l'art et vous garantissons une durée de vie prolongée de vos fenêtres.

Le 1 x 1 de l'entretien des fenêtres

Nettoyez les fenêtres de préférence à l'eau claire en combinaison avec un produit de nettoyage ou de rinçage doux d'usage courant. Pour éliminer les salissures particulièrement tenaces, utilisez de l'alcool à brûler dilué (rapport 1:10).

Évitez les produits de nettoyage qui contiennent des composants favorisant la corrosion, abrasifs ou nocifs. (produits chimiques corrosifs), car ils peuvent attaquer et endommager les surfaces des vantaux et des cadres. N'utilisez jamais de produits qui dissolvent les matériaux, tels que l'acétone, le nitro, les diluants pour peinture, etc. Avant de nettoyer avec de nouveaux produits, il est recommandé de faire un essai de nettoyage.

Le nettoyage de base

Lors de l'installation et du crépissage des nouvelles fenêtres, les cadres et les châssis peuvent être souillés. Ces salissures peuvent être éliminées à l'aide des produits de nettoyage mentionnés ci-dessus. Les salissures sur les cadres et les battants, les taches de feutres, les éclaboussures de peinture, les éraflures ou autres dommages qui ne peuvent pas être éliminés avec les produits de nettoyage habituels ne peuvent généralement être éliminés que par des moyens mécaniques par nos soins.

Surfaces vitrées

Pour nettoyer les verres, il suffit de les laver à l'eau ou avec un produit nettoyant pour vitres disponible dans le commerce. Frotter les surfaces avec un chiffon doux et sécher.

Bois, surfaces plaquées et MDF

Les bords et les surfaces peuvent être nettoyés à l'eau, mais pas mouillés. Un séchage ultérieur immédiat des matériaux empêche les éléments de construction de gonfler.

Aluminium (anodisé ou revêtu par poudre)

Les surfaces en aluminium se nettoient facilement avec un nettoyant liquide doux et de l'eau chaude sur un chiffon. N'utilisez pas de produits abrasifs ou de produits d'entretien qui grattent.

Intervalles d'entretien des différentes fenêtres

Nous vous recommandons de vérifier les points suivants au moins une fois par an :

1. les éléments de fenêtre, y compris les pièces de ferrure
2. peinture / surface
3. joints de feuillure, y compris bandes isolantes
4. Entraînements

Entretien des ferrures

Vos fenêtres sont équipées de ferrures de haute qualité. Entretenez vos fenêtres au moins une fois par an afin de préserver leur souplesse et leur bon fonctionnement.

Mécanisme de fenêtre

Dans le cas des fenêtres, la position du vantail peut changer au fil du temps en raison d'une utilisation intensive ou d'une forte sollicitation. Les ferrures modernes actuelles permettent un réajustement à peu de frais. Il faut alors veiller à une assise correcte et à une répartition propre des joints. Des vantaux parfaitement ajustés garantissent l'isolation acoustique exigée ou attendue ainsi qu'une étanchéité optimale. Vérifier que toutes les pièces de ferrures importantes pour la sécurité sont bien fixées et ne sont pas usées. Les travaux de réglage sur les ferrures. ainsi que le remplacement de pièces et le décrochage et l'accrochage des vantaux ne doivent être effectués que par un personnel qualifié et formé.

FEUER SCHUTZ TEAM INNOVATION NETWORK

FeuerschutzTeam AG

Kirchstrasse 3 ■ 5505 Brunegg
Tel. 041 810 35 31 Fax. 041 810 35 32

FeuerschutzTeam AG ©
Druckfehler, Irrtümer und Änderungen vorbehalten
Sous réserve de fautes d'impression, d'erreurs et de modifications

Entraînements

Réglage et réajustement de l'entraînement en fonction des changements de température et de courant d'air. L'utilisation (type et utilisation des fenêtres) suppose un contrôle et un entretien réguliers (au moins 1x par an) :

-vérification de l'assise et de l'usure des composants de l'entraînement qui jouent un rôle dans la sécurité

-contrôle du bon serrage des vis

-vérification de la vitesse de fermeture

-vérification de la facilité de fonctionnement

-respect des procédures de contrôle, de surveillance et d'entretien prescrites par la loi pour les entraînements dotés de fonctions spéciales (dispositif/installations de blocage).

Bandes isolantes/ bandes coupe-feu

Effectuer un contrôle des surfaces pour vérifier qu'elles ne sont pas endommagées suite à des influences mécaniques par des tiers. Les bandes d'isolation endommagées doivent être remplacées par un spécialiste formé. Seuls les produits utilisés à l'origine peuvent être utilisés.

Joints d'étanchéité

Vous ne profiterez de vos fenêtres qu'aussi longtemps que les joints de feuillure fonctionneront parfaitement. Les joints modernes sont composés d'un mélange de silicone et de caoutchouc qui garantit une longue durée de vie, une grande capacité de reprise et donc une étanchéité permanente des fenêtres. Les joints blessés ou déformés nuisent au bon fonctionnement de la fenêtre et doivent être remplacés dans tous les cas. Si un joint est simplement sorti de sa rainure, il peut être replacé dans la rainure avec le pouce, en commençant par la partie correctement positionnée. Veillez à ne pas repeindre vos joints lors de travaux de finition ou de rénovation. Cela entraîne immédiatement des pertes importantes de la capacité de reprise élastique des lèvres du joint. Les produits de nettoyage agressifs réduisent également la durée de vie du matériau et la capacité de reprise élastique du joint.

Mauvaise utilisation

Si une fenêtre n'est pas utilisée et manipulée conformément à son usage prévu, il s'agit d'une mauvaise utilisation et il n'y a pas de droit à la garantie ou à la responsabilité. Parmi les mauvaises utilisations les plus fréquentes, on trouve

-Déterminer les fenêtres en calant les montants dans le sol ou la zone de la bande

-utilisation malgré un montage et/ou un réglage incorrect ou inapproprié

-utilisation d'entraînements dans des conditions prévisibles de forte chaleur (plus de 40°C) ou de froid intense (à partir de -15°C)

-En cas de vent ou de courant d'air, les vantaux doivent être fermés

ATTENTION

L'absence d'entretien des produits peut avoir pour conséquence que des dysfonctionnements attendus ou déjà existants ne soient pas détectés ou ne le soient pas à temps. Il est alors fait référence aux conséquences ou aux risques décrits ci-dessus (les travaux de maintenance dus à l'absence d'entretien des produits sont à la charge du maître d'ouvrage et ne sont pas couverts par la garantie).

Les ferrures, entraînements ou autres composants de fenêtres défectueux doivent être immédiatement remplacés par un spécialiste.

Peintures et joints de scellement

Surface

Pour les fenêtres, un contrôle périodique de la surface est nécessaire (au moins 1x par an). En effet, en raison des conditions climatiques (humidité, chaleur, etc.), des altérations peuvent se produire. Les manifestations caractéristiques de l'usure sont l'écaillage local de la peinture ou la formation de fissures à la surface. Les changements de couleur ou le farinage de la peinture en font également partie. De telles lésions font partie des phénomènes d'usure normaux et doivent être réparées rapidement, si possible par un spécialiste. Ces phénomènes météorologiques réduisent l'effet protecteur de la surface contre l'humidité. Le bois absorbe cette humidité et l'humidité peut provoquer une attaque fongique, ce qui détruit encore plus le matériau. De telles fenêtres doivent être remplacées.

Contrôlez surtout la surface des fenêtres pour voir s'il y a des fissures ou des impacts de grêle. Dans l'idéal, ces défauts seront réparés par nos soins ou par le peintre.

Conseil pour les fenêtres

La peinture extérieure ne doit pas être plus dense (plus épaisse) que celle de la face intérieure. Cela permet de garantir le bon fonctionnement de la diffusion de vapeur.

Contrôler les joints de scellement

Il est important que l'eau ne puisse pas s'infiltrer entre les éléments de construction. Veuillez vérifier que les joints entre le cadre et la maçonnerie ou entre le verre et le cadre du battant ne présentent pas de décollement du mastic d'étanchéité ou de petites fissures. Informez-nous si vous constatez des dommages ou des irrégularités.

FEUER SCHUTZ TEAM INNOVATION NETWORK

FeuerschutzTeam AG

Kirchstrasse 3 ■ 5505 Brunegg
Tel. 041 810 35 31 Fax. 041 810 35 32

FeuerschutzTeam AG ©
Druckfehler, Irrtümer und Änderungen vorbehalten
Sous réserve de fautes d'impression, d'erreurs et de modifications