1-flg. Türe EI30 Ganzglas

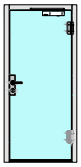

27626

2-Juli-24

FeuerschutzTeam AG ©
Druckfehler, Irrtümer und Änderungen vorbehalten
Sous réserve de fautes d'impression, d'erreurs et de modifications

1-flg. Türe EI30 Ganzglas

Übersicht

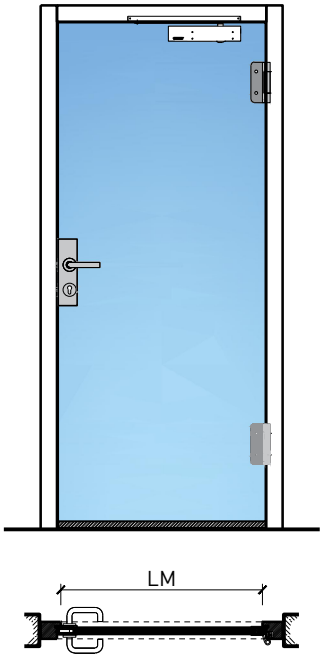

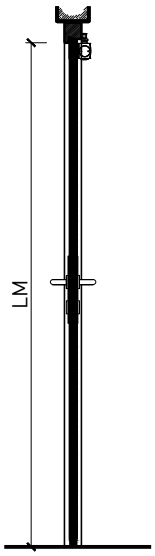

Zargenarten

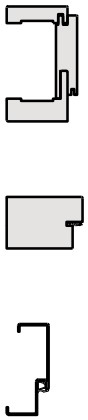

Beschreibung:
- Feuerhemmende EI30 Drehtür
- Rauchschutz S_{200}
- Schallschutz bis Rw 38 dB

Zargen:
- Blockfutterzarge
- Blockzarge / Blendrahmen
- Holzumfassungzarge
- Stahlzargen

Holzarten Zargen:
- Laubhölzer

Einbau in:
- Massivbauwand
- Leichtbauwand

Türblätter:
- Ganzglastüre 26 mm

27626

2-Juli-24

FeuerschutzTeam AG ©
Druckfehler, Irrtümer und Änderungen vorbehalten
Sous réserve de fautes d'impression, d'erreurs et de modifications

1-flg. Türe EI30 Ganzglas

Eigenschaften

Eigenschaft		1-flg. Türe EI30 Ganzglas	
Funktionen	Brandschutz (EN 1634-1)	EI30	
	Dauerfunktion (EN 1191)	C5	
	Rauchschutz (EN 1634-3)	S200	
	Schallschutz (EN ISO 10140-2)	bis Rw 38 dB	
	Panik (EN 179)	Ja	
	Panik (EN 1125)	Ja	
	Einbruchschutz (EN 1627)	-	
	Durchschusshemmung (EN 1522)	-	
	Klima (EN 12219)	-	
	Feuchtraum (EN 16580)	-	
	Nassraum (EN 16580)	-	
Einbau (Wandaufbau funktionsabhängig)	Leichtbauwand (EN 1363-1)	Ja	
	Massivbauwand (EN 1363-1)	Ja	
	Lignum Wände (STP)	-	
	Systemwände (voll/verglast) gem. Zulassung	-	
Holzarten		Laubhölzer	
Sonderformen		-	
Servicetüre	Einbau	-	
Glas / Füllung	Einbau von Glas	-	
	Einbau von Füllungen	-	
Bänder	Objekband	Ja	
	verdecktliegendes Band	-	
Türschliesser	offen	Ja	
	verdecktliegender Türschliesser	-	
dekorative Oberflächen	Metalle (Edelstahl, Stahl, Messing, vollflächig (verklebt) oder in Teilflächen aufgeklebt)	-	
	Glas ≤ 4 mm auf Türflügel geklebt	-	
	brennbare Oberflächenschicht	Ja	
	dekorative Fräsungen	-	

Weitere mögliche Ausführungsvarianten und Multifunktionen auf Anfrage.

FEUER SCHUTZ TEAM INNOVATION NETWORK

Koster AG holzwelten.ch einzigartig vielfältig

27626

2-Juli-24

FeuerschutzTeam AG ©
Druckfehler, Irrtümer und Änderungen vorbehalten
Sous réserve de fautes d'impression, d'erreurs et de modifications

1-flg. Türe EI30 Ganzglas

Rahmen und Zargen

Ganzglastür 26 mm, stumpf einschlagend in Holzfutter

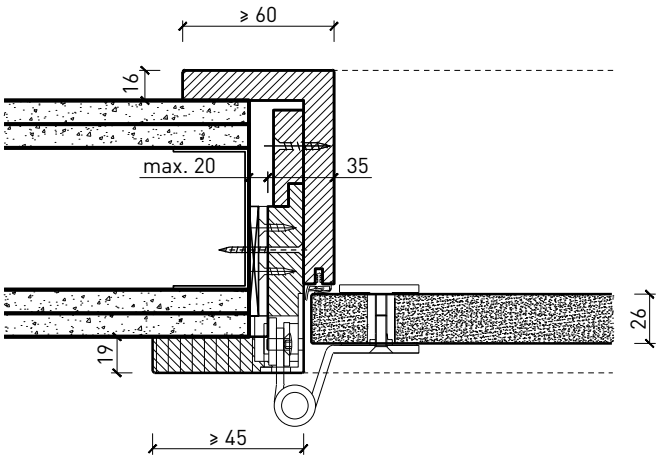

Ganzglastür 26 mm, stumpf einschlagend in Holzblockrahmen

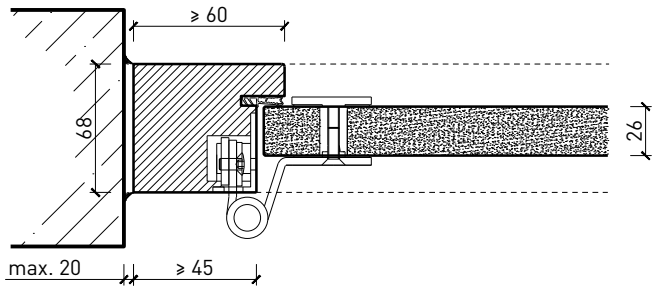

Ganzglastür 26 mm, stumpf einschlagend in Stahlumfassungszarge

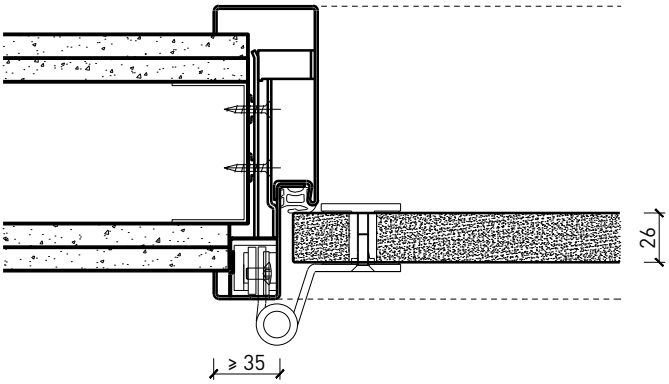

Weitere mögliche Ausführungsvarianten und Multifunktionen auf Anfrage.

FeuerschutzTeam AG ©
Druckfehler, Irrtümer und Änderungen vorbehalten
Sous réserve de fautes d'impression, d'erreurs et de modifications

1-flg. Türe EI30 Ganzglas

Türschliesser. Bodenanschluss

Türschliesser aufgesetzt

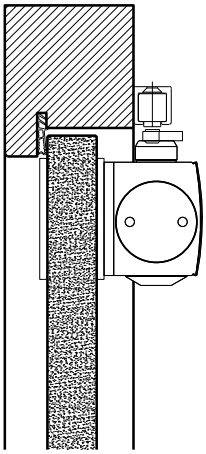

Anschlagwinkel 40x30

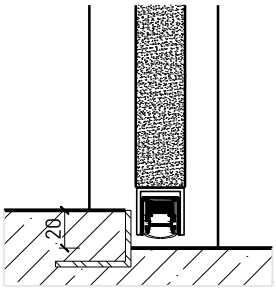

Streiftüre

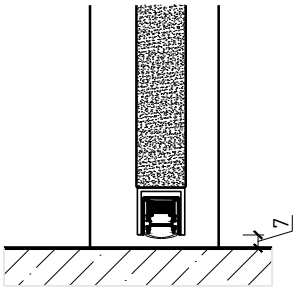

Anschlagwinkel mit Dichtung 40x30

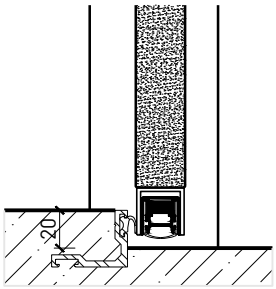

* Ausführungen untereinander kombinierbar
Weitere mögliche Ausführungsvarianten und Multifunktionen auf Anfrage.

FEUER SCHUTZ TEAM INNOVATION NETWORK

Koster AG holzwelten.ch einzigartig vielfältig

27626
2-Juli-24

FeuerschutzTeam AG ©
Druckfehler, Irrtümer und Änderungen vorbehalten
Sous réserve de fautes d'impression, d'erreurs et de modifications