# Porte coupe-feu à pivot 68 à 2-vtx.

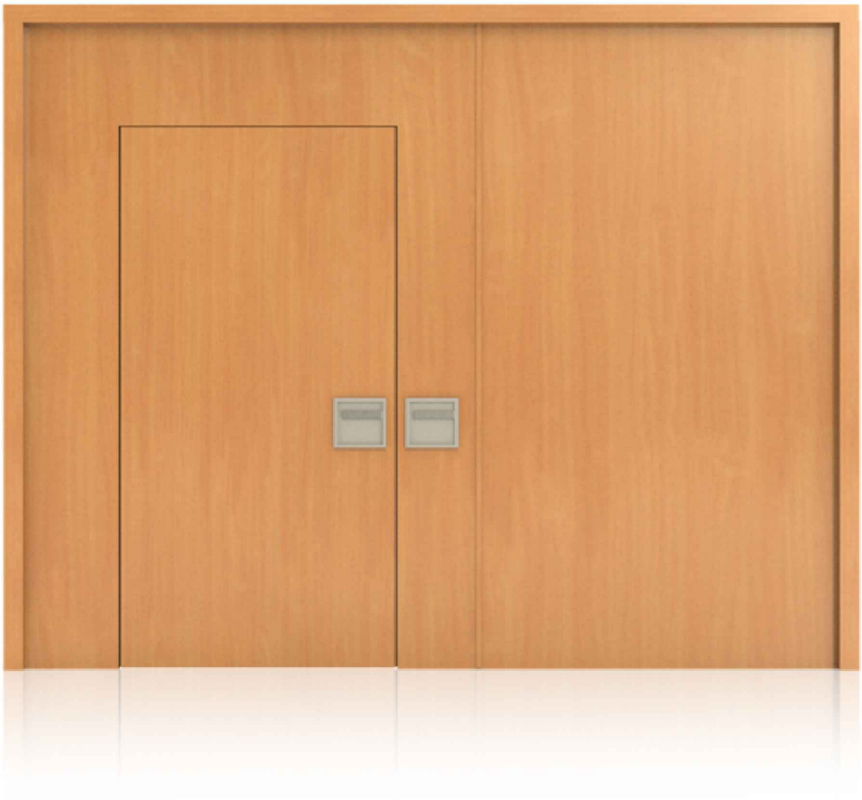

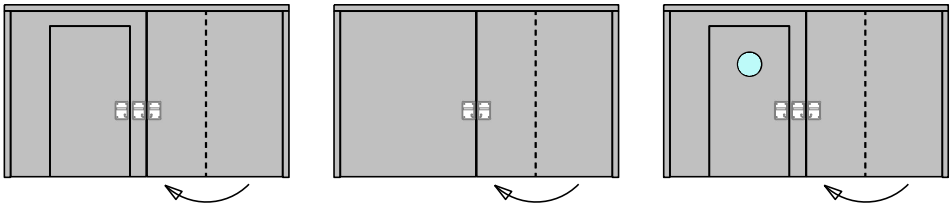

**FeuerschutzTeam AG**
Kirchstrasse 3 ▪ 5505 Brunegg
Tel. 041 810 35 31 ▪ Fax. 041 810 35 32

07.2022



FeuerschutzTeam AG ©
Druckfehler, Irrtümer und Änderungen vorbehalten
Sous réserve de fautes d'impression, d'erreurs et de modifications

# Porte coupe-feu à pivot 68 à 2-vtx.

## Vue d'ensemble

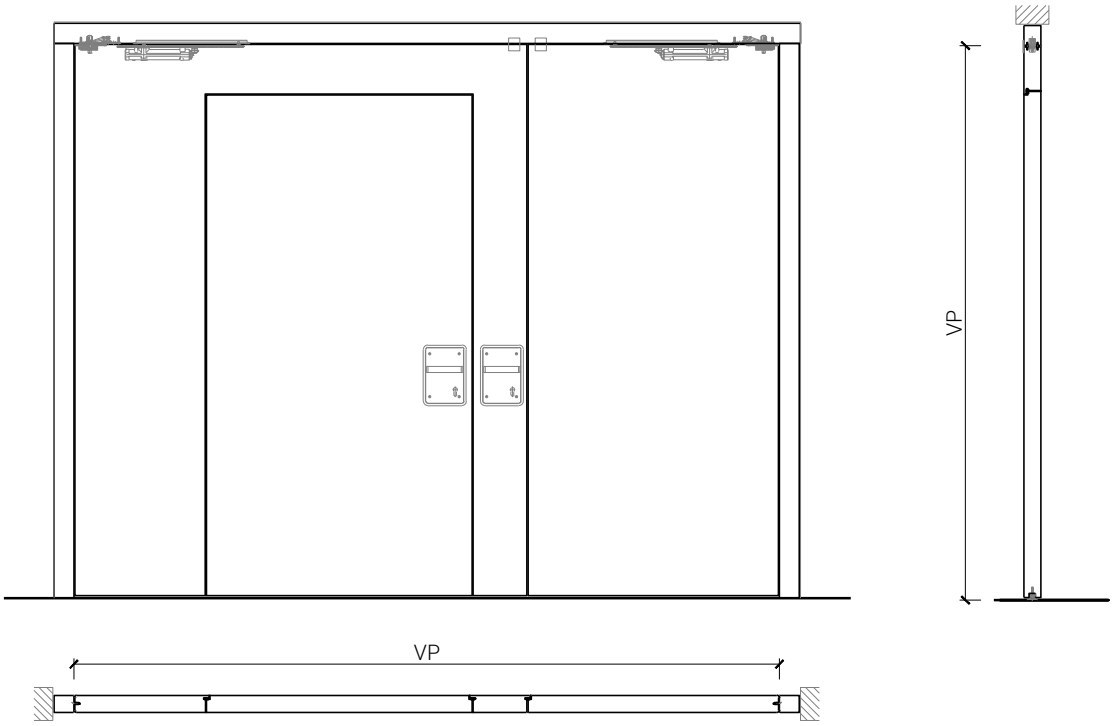


Description:
- Porte pivotante coupe-feu EI30
- Porte de service intégrée

Huisseries:
- Cadre bloc / cadre applique

Essences pour huisseries:
- Feuillus

Intégration dans:
- Parois massif
- Parois légère

Ouvrants:
- Portes plane 68 mm

Essences pour ouvrants:
- Alaise : feuillus
- Alaise embrevée : feuillus

Essences et surfaces:
- Feuillus et conifères
- Placages extérieurs et doublages massifs
- Couches de finition en résine artificielle
- Profils

- Surface brute ou apprêtée pour peinture
- Vernis incolore ou huile
- Teinture et vernis sur échantillon
- Peinture de couleur RAL / NCS ou teintes spéciales

FEUER SCHUTZ TEAM
INNOVATION NETWORK

**FeuerschutzTeam AG**
Kirchstrasse 3 ▪ 5505 Brunegg
Tel. 041 810 35 31 ▪ Fax. 041 810 35 32

07.2022



FeuerschutzTeam AG ©
Druckfehler, Irrtümer und Änderungen vorbehalten
Sous réserve de fautes d'impression, d'erreurs et de modifications

# Porte coupe-feu à pivot 68 à 2-vtx.

## Caractéristiques

| Caractéristique | | Porte coupe-feu à pivot 68 à 2-vtx. | |
|---|---|---|---|
| **Fonctions** | Protection incendie (EN 1634-1) | EI30 | |
| | Fonctionnement continu (EN 1191) | - | |
| | Protection contre fumées (EN 1634-3) | - | |
| | Isolation acoustique (EN ISO 10140-2) | - | |
| | Anti-panique (EN 179) | oui (porte de service) | |
| | Anti-panique (EN 1125) | oui (porte de service) | |
| | Protection contre les effractions (EN 1627) | - | |
| | Protection pare-balles (EN 1522) | - | |
| | Classe climatique (EN 12219) | - | |
| | Local humide (EN 16580) | - | |
| | Salle d'eau (EN 16580) | - | |
| **Intégration (la structure de paroi est lié à la fonction)** | Cloison légère (EN 1363-1) | oui | |
| | Mur massif (EN 1363-1) | oui | |
| | Systèmes murales (selon homologation) | oui (uniquement à la verticale) | |
| **Essences de bois** | | feuillus | |
| **Formes spéciales** | | - | |
| **Porte de service** | Intégration | oui | |
| | Intégration d'une vitre | oui | |
| **Vantaux rabattables** | Intégration | oui | |
| | Intégration d'une vitre | non | |
| **Vitre / panneau de porte** | Intégration d'une vitre | non | |
| | Intégration de panneaux de porte | non | |
| **Paumelles** | Paumelle pour porte pivot | oui | |
| | Paumelle | oui | |
| | Paumelle encastrée | oui | |
| **Ferme-porte** | Ferme-porte en applique | oui | |
| | Ferme-porte encastré | oui | |
| **Surfaces décoratives** | Métaux (acier inoxydable, acier, laiton, (collé) sur toute ou parties de la surface) | oui | |
| | Verre ≤ 4 mm collé sur l'ouvrant | non | |
| | Couche supérieure combustible | oui | |
| | Fraisages décoratifs | oui | |

Autres variantes d'exécution et multifonctions possibles sur demande.

FEUER SCHUTZ TEAM
INNOVATION NETWORK

**FeuerschutzTeam AG**
Kirchstrasse 3 ▪ 5505 Brunegg
Tel. 041 810 35 31 ▪ Fax. 041 810 35 32

07.2022



FeuerschutzTeam AG ©
Druckfehler, Irrtümer und Änderungen vorbehalten
Sous réserve de fautes d'impression, d'erreurs et de modifications

# Porte coupe-feu à pivot 68 à 2-vtx.

## Cadre bloc

Pivot sans fixation au sol

Installation de l'huisserie à fleur
de plafond suspendu ou massif

Pivot sans fixation au sol
sans cadre en haut

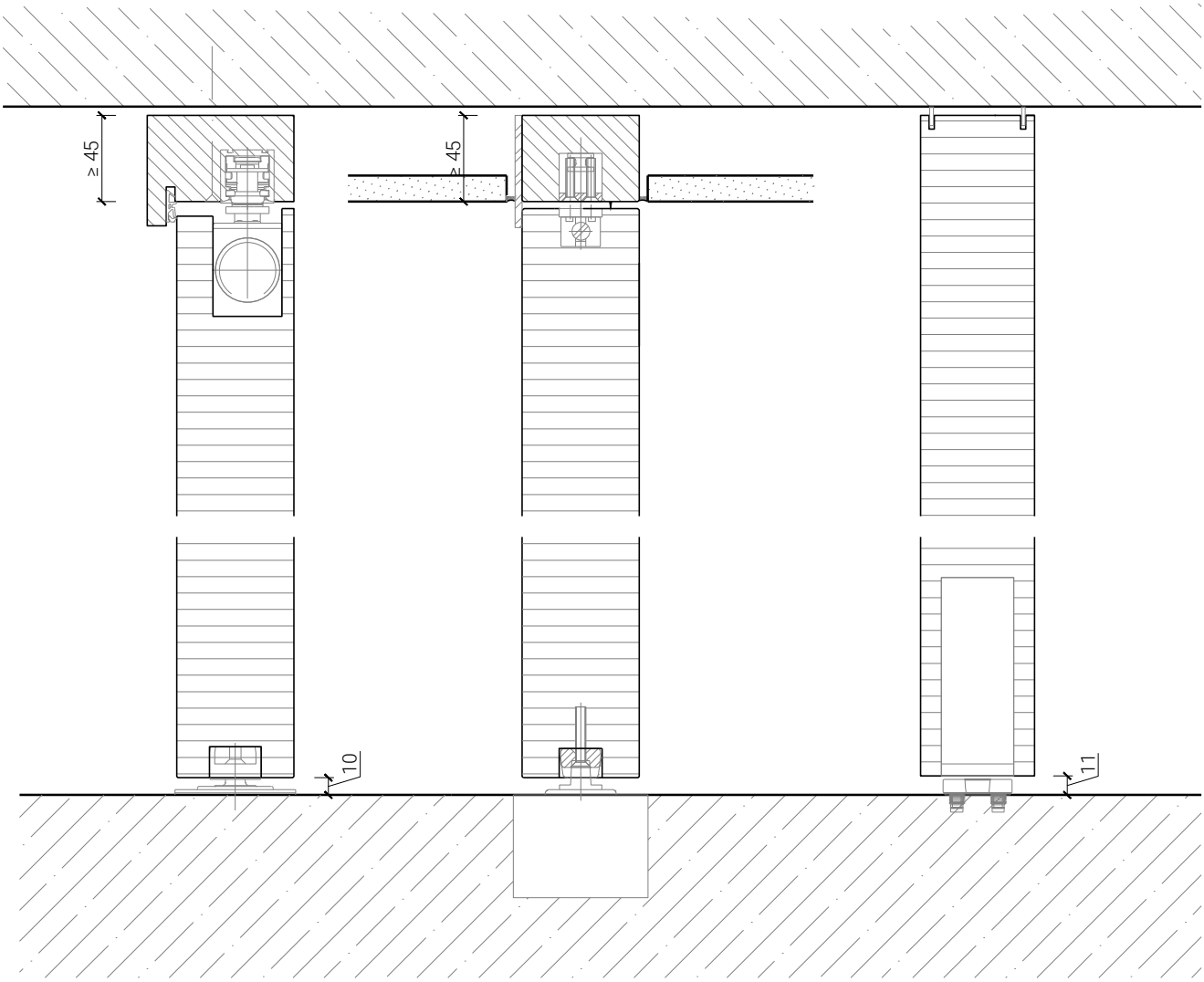


Autres variantes d'exécution et multifonctions possibles sur demande.


FEUER SCHUTZ TEAM
INNOVATION NETWORK

**FeuerschutzTeam AG**
Kirchstrasse 3 ▪ 5505 Brunegg
Tel. 041 810 35 31 ▪ Fax. 041 810 35 32


**07.2022**




FeuerschutzTeam AG ©
Druckfehler, Irrtümer und Änderungen vorbehalten
Sous réserve de fautes d'impression, d'erreurs et de modifications

## Intégration 78 mm

Porte sectionnelle sans cadre, avec renfoncement pour position ouverte affleurant au mur 78 mm (à rotation dans la même direction ou inverse)

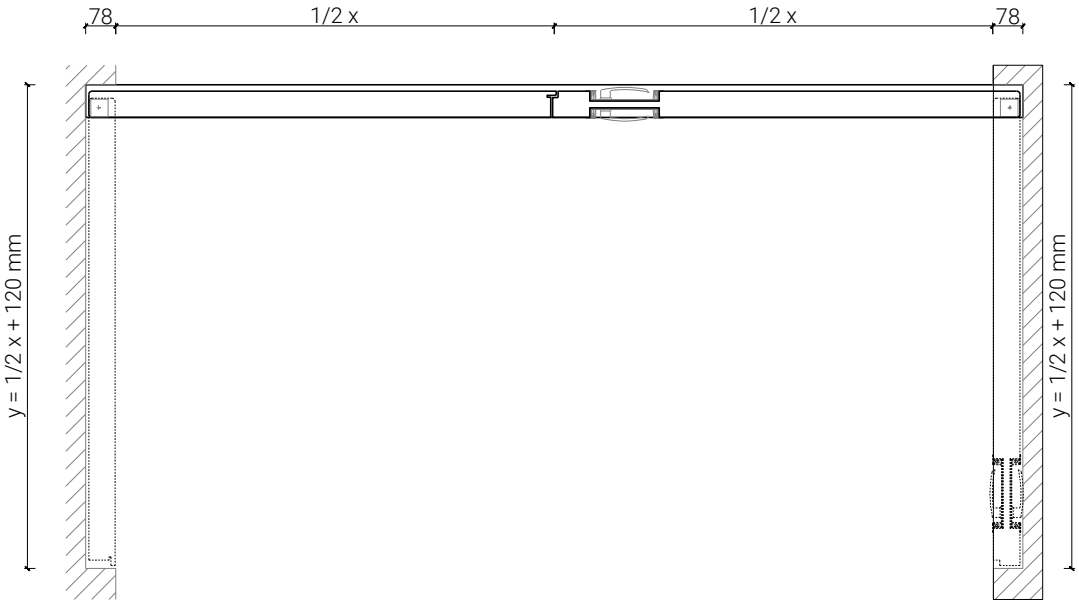


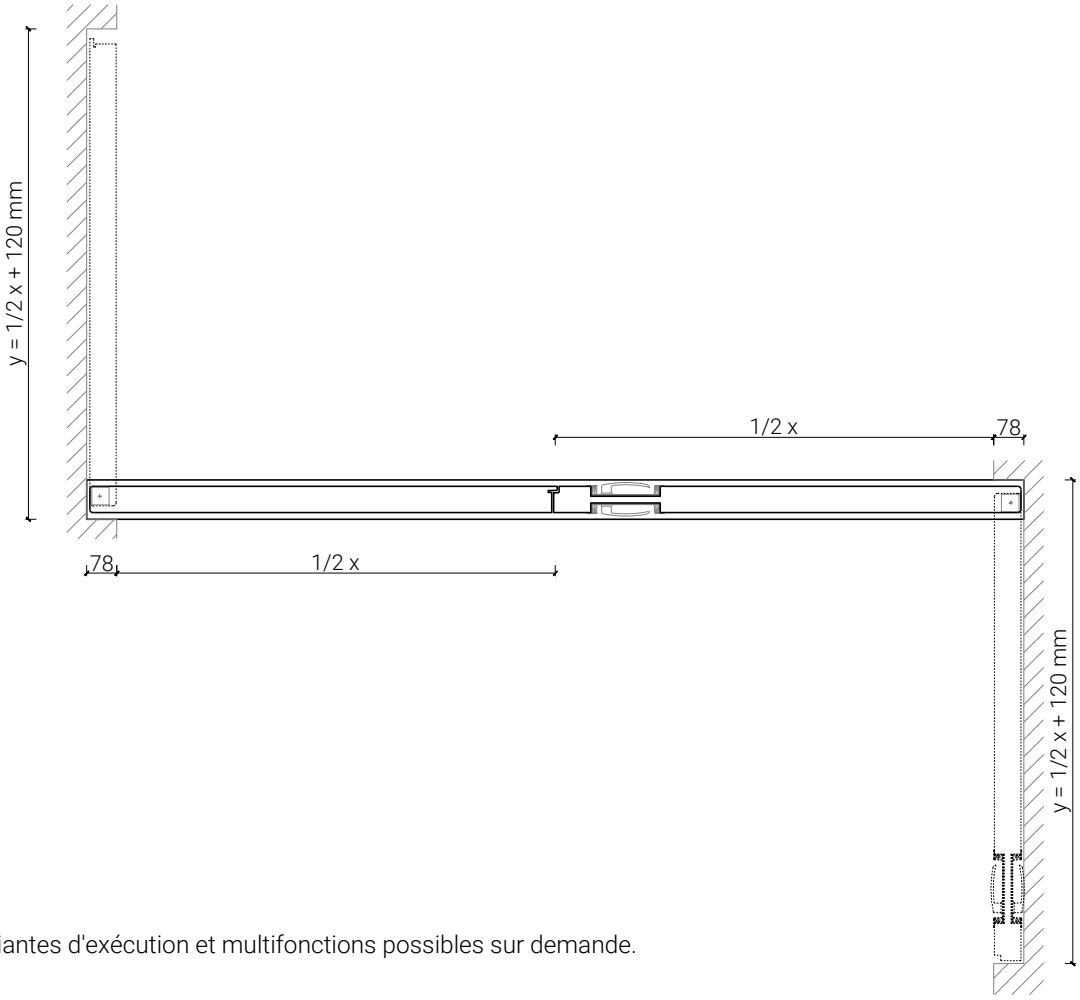


Autres variantes d'exécution et multifonctions possibles sur demande.

FEUER SCHUTZ TEAM
INNOVATION NETWORK

**FeuerschutzTeam AG**
Kirchstrasse 3 ▪ 5505 Brunegg
Tel. 041 810 35 31 ▪ Fax. 041 810 35 32

07.2022



FeuerschutzTeam AG ©
Druckfehler, Irrtümer und Änderungen vorbehalten
Sous réserve de fautes d'impression, d'erreurs et de modifications

## Intégration 98 mm

Porte sectionnelle sans cadre, avec renfoncement pour position ouverte affleurant au mur 98 mm (à rotation dans la même direction ou inverse)

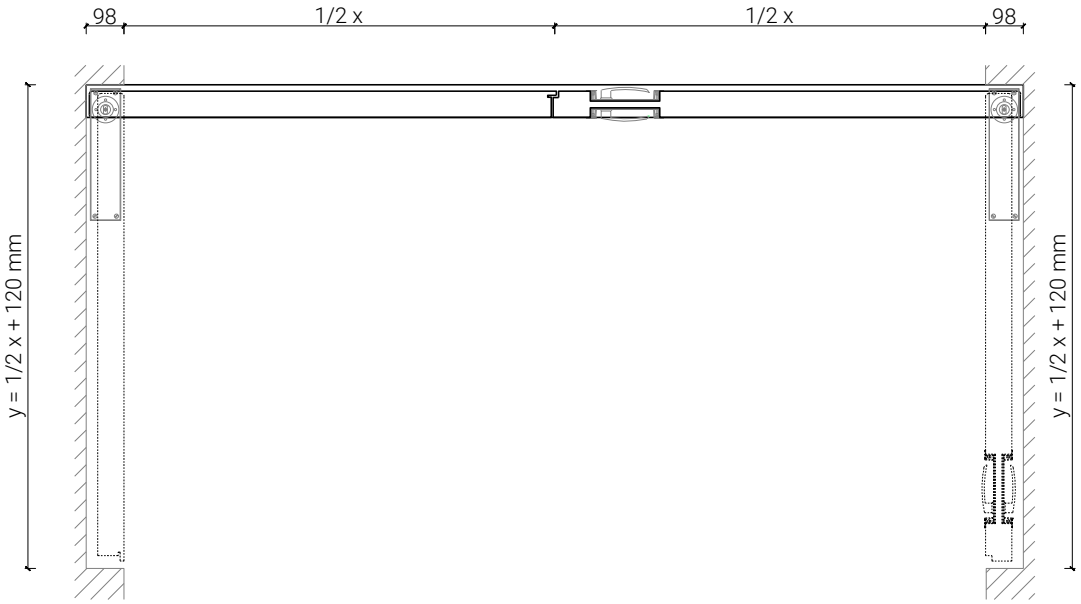


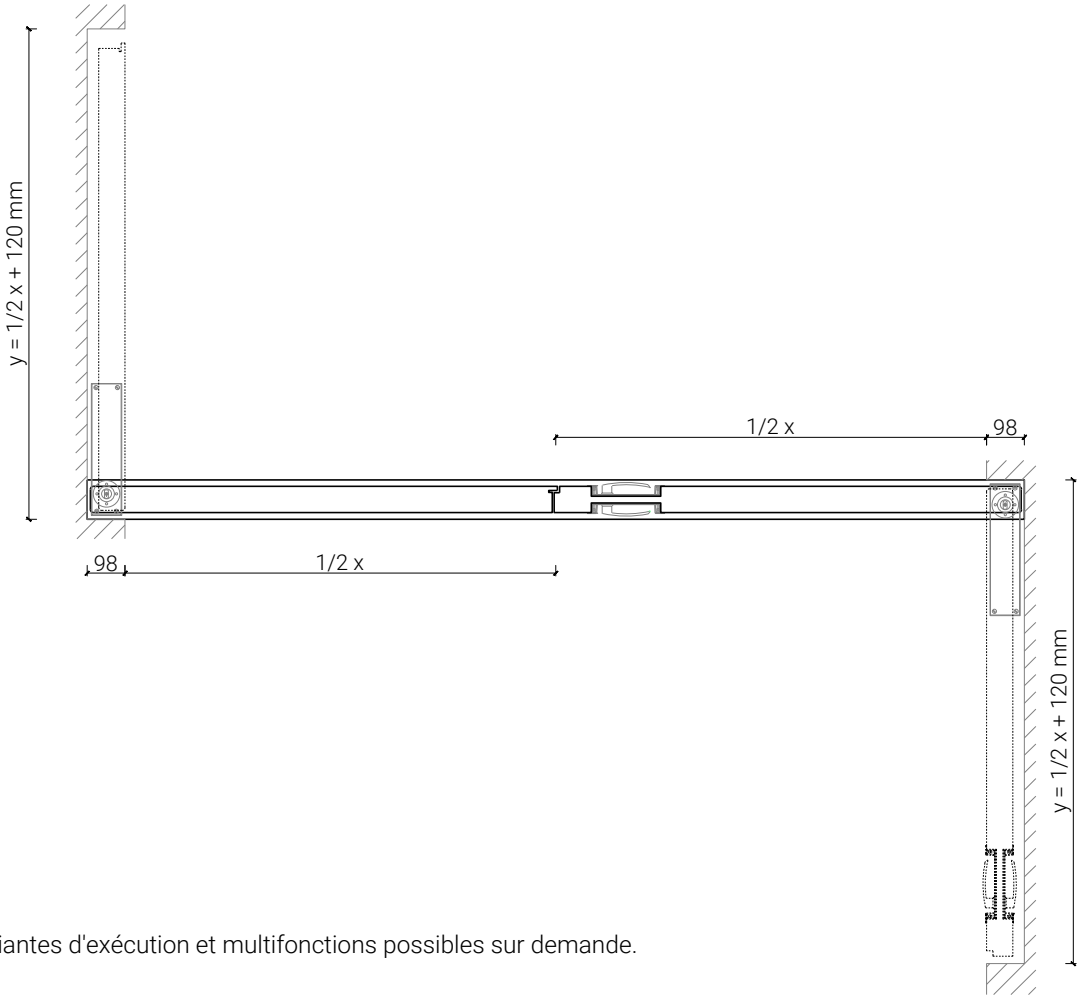


Autres variantes d'exécution et multifonctions possibles sur demande.

FeuerschutzTeam AG
Kirchstrasse 3 ▪ 5505 Brunegg
Tel. 041 810 35 31 ▪ Fax. 041 810 35 32

07.2022



FeuerschutzTeam AG ©
Druckfehler, Irrtümer und Änderungen vorbehalten
Sous réserve de fautes d'impression, d'erreurs et de modifications

## Vantail rabattable

Avec/sans frise de cadre supérieure et ferme-porte pivotant. Avec vantail rabattable, profondeur de niche 187 mm

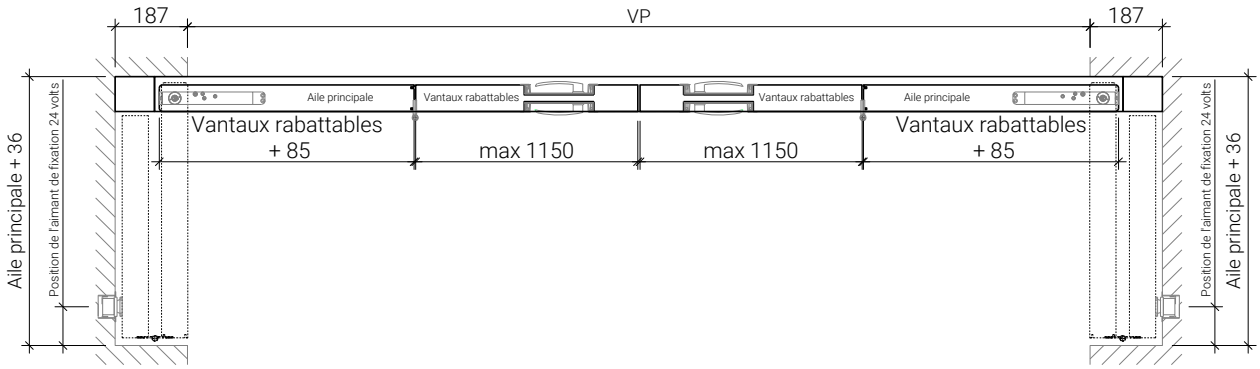


Autres variantes d'exécution et multifonctions possibles sur demande.

FEUER SCHUTZ TEAM
INNOVATION NETWORK

**FeuerschutzTeam AG**
Kirchstrasse 3 ▪ 5505 Brunegg
Tel. 041 810 35 31 ▪ Fax. 041 810 35 32

07.2022



FeuerschutzTeam AG ©
Druckfehler, Irrtümer und Änderungen vorbehalten
Sous réserve de fautes d'impression, d'erreurs et de modifications

# 2-flg. Brandabschnittstor 68

## Vitrages

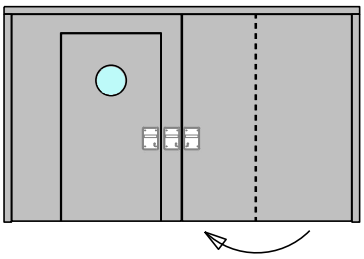

Vitrage centré
parclose d'un côté

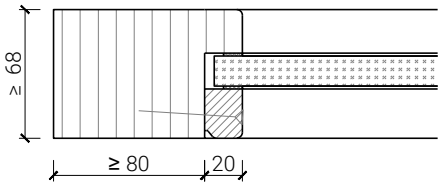


Vitrage centré
parcloses droites

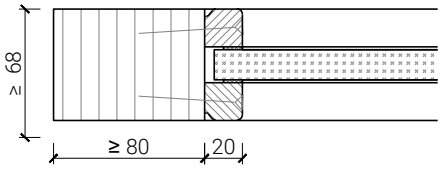


Vitrage centré,
parcloses obliques

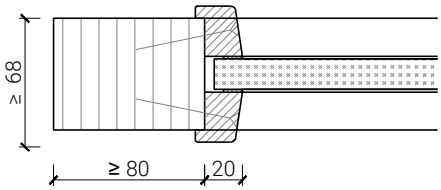


Autres variantes d'exécution et multifonctions possibles sur demande.

FEUER SCHUTZ TEAM
INNOVATION NETWORK

**FeuerschutzTeam AG**
Kirchstrasse 3 ▪ 5505 Brunegg
Tel. 041 810 35 31 ▪ Fax. 041 810 35 32

07.2022



FeuerschutzTeam AG ©
Druckfehler, Irrtümer und Änderungen vorbehalten
Sous réserve de fautes d'impression, d'erreurs et de modifications