Porte pleine 85/94/103 à 2-vtx. avec/sans vitrage

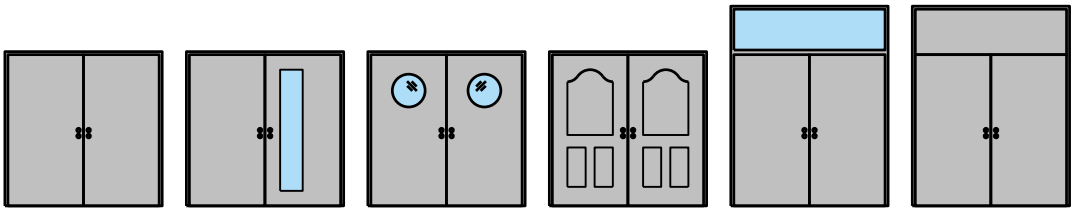

FEUER SCHUTZ TEAM
INNOVATION NETWORK

FeuerschutzTeam AG

Kirchstrasse 3 ▪ 5505 Brunegg
Tel. 041 810 35 31 Fax. 041 810 35 32

02.2021

FeuerschutzTeam AG ©
Druckfehler, Irrtümer und Änderungen vorbehalten
Sous réserve de fautes d'impression, d'erreurs et de modifications

Porte pleine 85/94/103 à 2-vtx. avec/sans vitrage

Vue d'ensemble

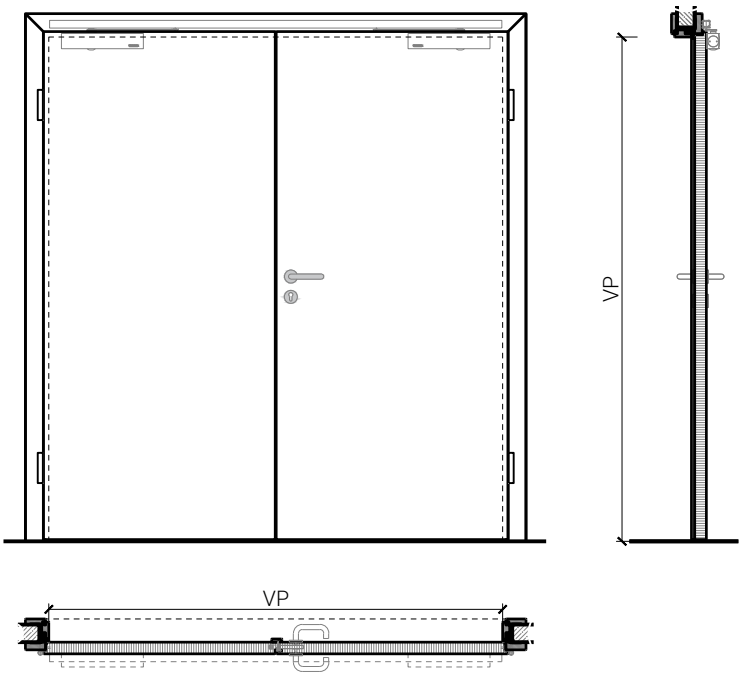

Types d'huisseries

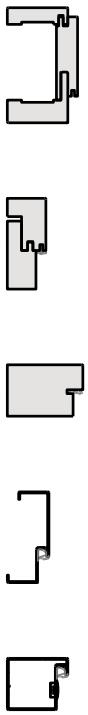

Description:
- Porte pivotante coupe-feu EI30
- Protection contre la fumée S200
- Isolation acoustique jusqu'à Rw 50 dB
- Protection contre les effractions jusqu'à RC4
- Protection pare-balles FB4 NS
- Porte pour salles d'eau
- Porte pour locaux humides

Huisseries:
- Cadre bloc large
- Cadre bloc / cadre applique
- Huisserie enveloppante en bois
- Huisserie enveloppante métallique / huisserie d'angle métallique
- Cadre bloc métallique
- Possibilité d'impostes, de parements supérieurs et de parties latérales

Essences pour huisseries:
- Feuillus et conifères

Intégration dans:
- Parois massif
- Parois légère

Ouvrants:
- Portes plane 59 mm + doublage 26/35
- Portes plane 68 mm + doublage 26/35

- Divers doublages possibles
- Largeur de la membrure en circonférence ≥ 100 mm (pour les vitrages)

Essences pour ouvrants:
- Alaise : feuillus et conifères
- Alaise embrevée : feuillus et conifères

Essences et surfaces:
- Feuillus et conifères
- Placages extérieurs et doublages massifs
- Couches de finition en résine artificielle
- Plinthes en tôle et décors
- Profils
- Revêtements en tôle d'acier, inox, alu, laiton
- Surface brute ou apprêtée pour peinture
- Vernis incolore ou huile
- Teinture et vernis sur échantillon
- Peinture de couleur RAL / NCS ou teintes spéciales

Vitrage / panneau de porte:
- Verres transparents de protection incendie
- Verres structurés de protection incendie
- Vitrage affleurant
- Verres isolants
- Verres d'isolation acoustique
- Verres anti-effraction
- Verres pare-balles
- Verres avec films et revêtements

FEUER SCHUTZ TEAM
INNOVATION NETWORK

FeuerschutzTeam AG

Kirchstrasse 3 ▪ 5505 Brunegg
Tel. 041 810 35 31 Fax. 041 810 35 32

02.2021

FeuerschutzTeam AG ©
Druckfehler, Irrtümer und Änderungen vorbehalten
Sous réserve de fautes d'impression, d'erreurs et de modifications

Porte pleine 85/94/103 à 2-vtx. avec/sans vitrage

Caractéristiques

Caractéristique		Porte pleine 85 (59+26 mm) à 2-vtx. avec/sans vitrage	Porte pleine 94 (59+35 mm) à 2-vtx. avec/sans vitrage	Porte pleine 94 (68+26 mm) à 2-vtx. avec/sans vitrage	Porte pleine 103 (68+35 mm) à 2-vtx. avec/sans vitrage
Fonctions	Protection incendie (EN 1634-1)	EI30			
	Fonctionnement continu (EN 1191)	C5			
	Protection contre fumées (EN 1634-3)	S200			
	Isolation acoustique (EN ISO 10140-2)	jusqu'à Rw 47 dB		jusqu'à Rw 50 dB	
	Anti-panique (EN 179)	oui			
	Anti-panique (EN 1125)	oui			
	Protection contre les effractions (EN 1627)	jusqu'à RC2	jusqu'à RC4	jusqu'à RC3	jusqu'à RC4
	Protection pare-balles (EN 1522)	-	FB4-NS	-	FB4-NS
	Classe climatique (EN 12219)	3b / 2c	3c - 3e	3b / 2c	3c - 3e
	Local humide (EN 16580)	oui			
	Salle d'eau (EN 16580)	oui			
Intégration (la structure de paroi est lié à la fonction)	Cloison légère (EN 1363-1)	oui			
	Mur massif (EN 1363-1)	oui			
	Murs Lignum (STP)	non			
	Systèmes murales (selon homologation)	non			
Essences	Bois	feuillus et conifères			
Formes spéciales	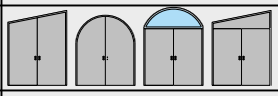	vantail à arc en plein cintre (circulaire, elliptique, arc segmentaire ou en anse de panier)			
Porte de service	Intégration	non			
Vitre / panneau de porte	Intégration d'une vitre	oui			
	Intégration de panneaux de porte	non			
Paumelles	Paumelle	oui			
	Paumelle encastrée	oui			
Ferme-porte	Ferme-porte en applique	oui			
	Ferme-porte encastré	oui			
Surfaces décoratives	Métaux (acier inoxydable, acier, laiton, (collé) sur toute ou parties de la surface)	oui			
	Verre ≤ 4 mm collé sur l'ouvrant	oui			
	Couche supérieure combustible	oui			
	Fraisages décoratifs	rainure en V, gorge ou rainures jusqu'à 4 mm			

Autres variantes d'exécution et multifonctions possibles sur demande.

FEUER SCHUTZ TEAM INNOVATION NETWORK

FeuerschutzTeam AG

Kirchstrasse 3 ▪ 5505 Brunegg
Tel. 041 810 35 31 Fax. 041 810 35 32

02.2021

FeuerschutzTeam AG ©
Druckfehler, Irrtümer und Änderungen vorbehalten
Sous réserve de fautes d'impression, d'erreurs et de modifications

2-flg. Türe 85/94/103 Vollbau mit/ohne Glaseinsatz

Cadre bloc

Cadre bloc 91 / 100 mm, porte à battue
avec doublage acoustique

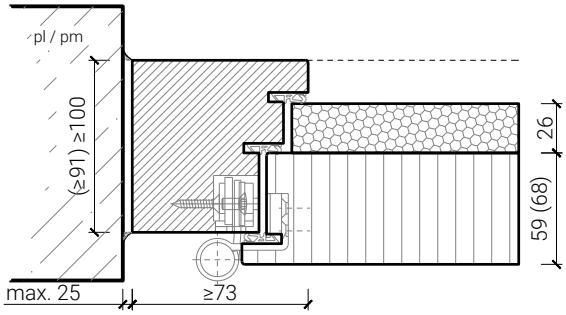

Cadre bloc 85 / 94 mm, porte affleurée
avec doublage acoustique

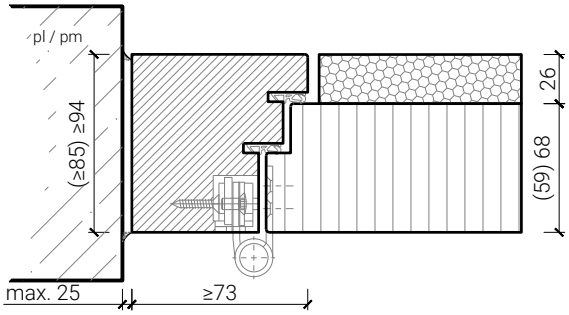

Cadre bloc 115 / 124 mm, porte à battue avec doublage
RC4

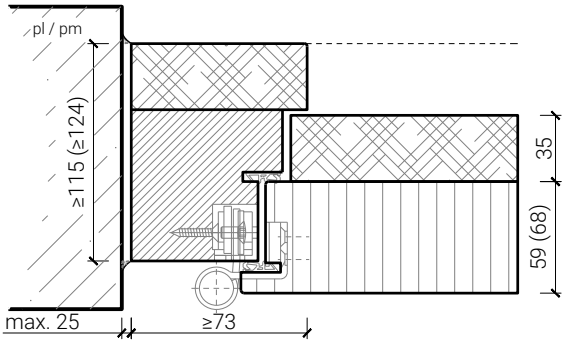

Cadre bloc 94 / 103 mm, porte affleurée avec doublage acoustique

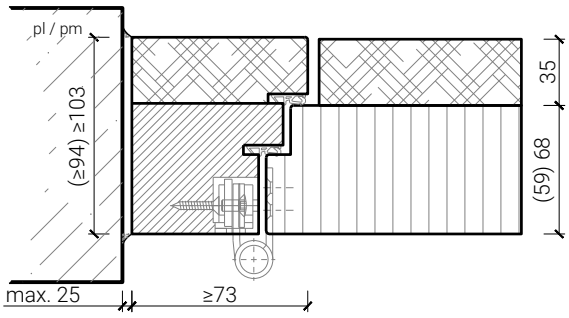

Cadre bloc 115 / 124 mm, porte à battue avec
doublage RC4 / FB4

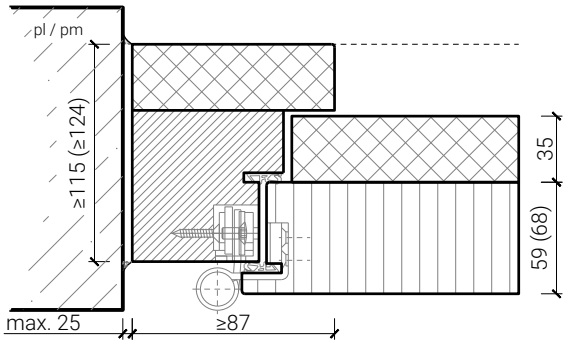

Cadre bloc 94 / 103 mm, porte affleurée avec doublage RC4 / FB4

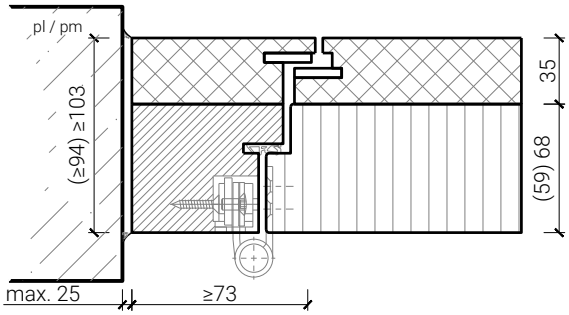

Autres variantes d'exécution et multifonctions possibles sur demande.

FEUER SCHUTZ TEAM
INNOVATION NETWORK

FeuerschutzTeam AG

Kirchstrasse 3 ▪ 5505 Brunegg
Tel. 041 810 35 31 Fax. 041 810 35 32

02.2021

FeuerschutzTeam AG ©
Druckfehler, Irrtümer und Änderungen vorbehalten
Sous réserve de fautes d'impression, d'erreurs et de modifications

Porte pleine 85/94/103 à 2-vtx. avec/sans vitrage

Huisserie enveloppante en bois et cadre bloc large

Huisserie enveloppante en bois, porte à battue
avec doublage acoustique

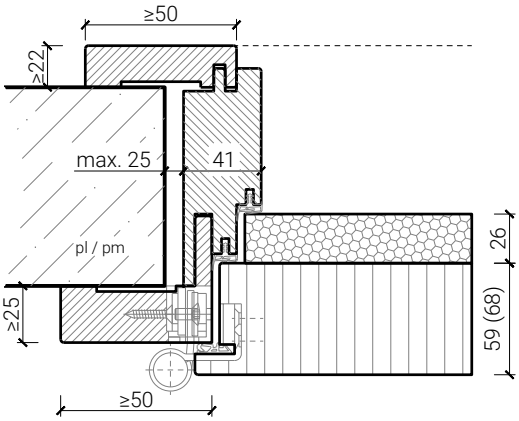

Huisserie enveloppante en bois, porte à battue
avec doublage acoustique

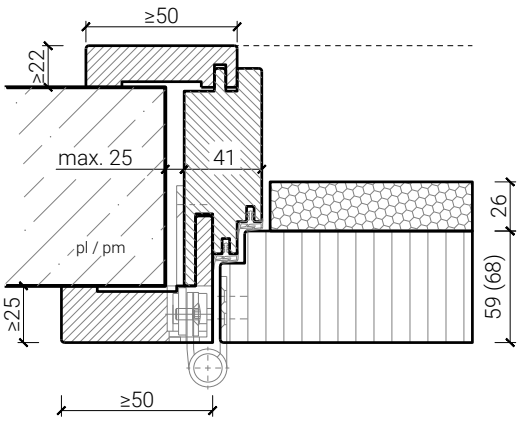

Embrasure de rénovation, porte à battue avec doublage
acoustique

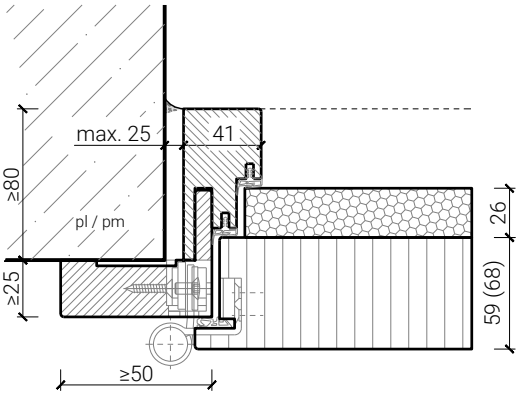

Embrasure de rénovation, porte affleuré avec doublage
acoustique

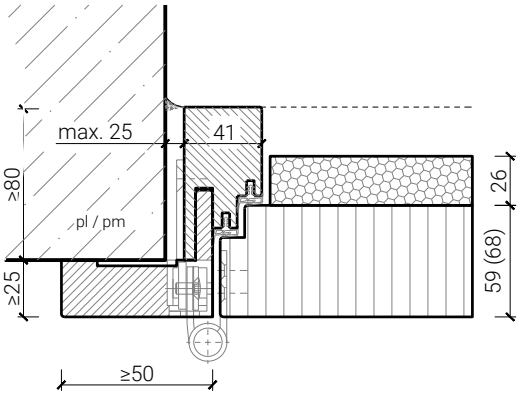

Cadre bloc large, porte affleurée avec doublage acoustique

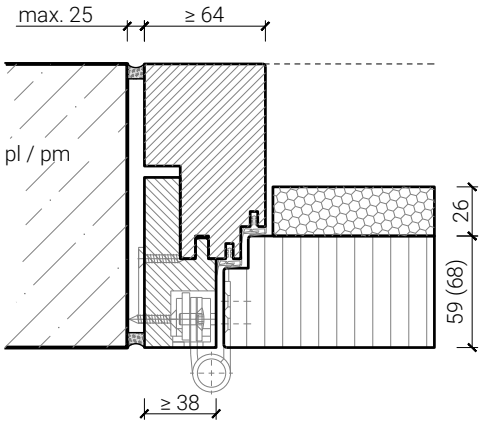

Autres variantes d'exécution et multifonctions possibles sur demande.

FEUER SCHUTZ TEAM
INNOVATION NETWORK

FeuerschutzTeam AG

Kirchstrasse 3 ▪ 5505 Brunegg
Tel. 041 810 35 31 Fax. 041 810 35 32

02.2021

FeuerschutzTeam AG ©
Druckfehler, Irrtümer und Änderungen vorbehalten
Sous réserve de fautes d'impression, d'erreurs et de modifications

Porte pleine 85/94/103 à 2-vtx. avec/sans vitrage

Cadre bloc métallique

Cadre bloc métallique, porte à battue avec doublage acoustique

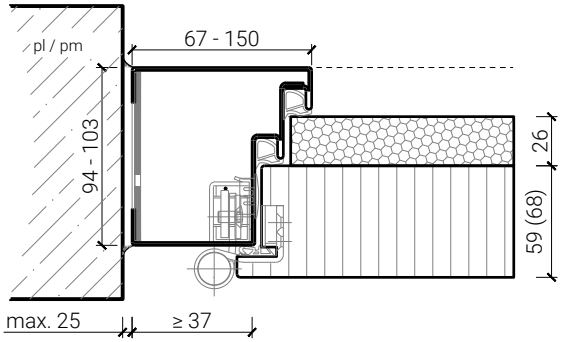

Cadre bloc métallique, porte affleurée avec doublage acoustique

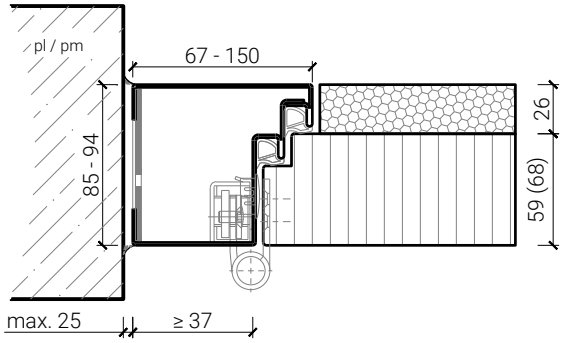

Cadre bloc métallique, porte à battue avec doublage RC4

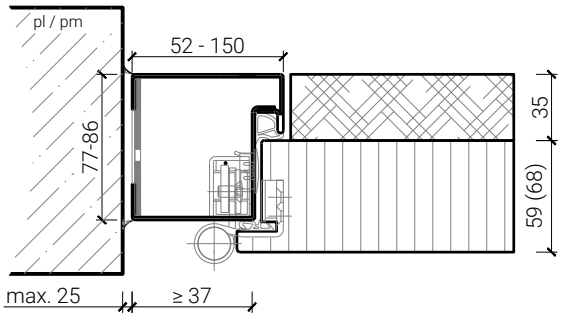

Cadre bloc métallique, porte à battue avec doublage RC4

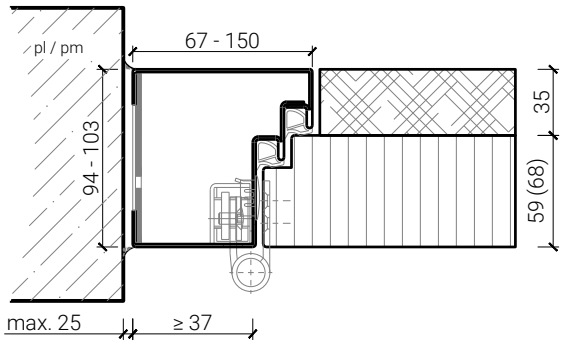

Cadre bloc métallique, porte à battue avec doublage RC4 / FB4

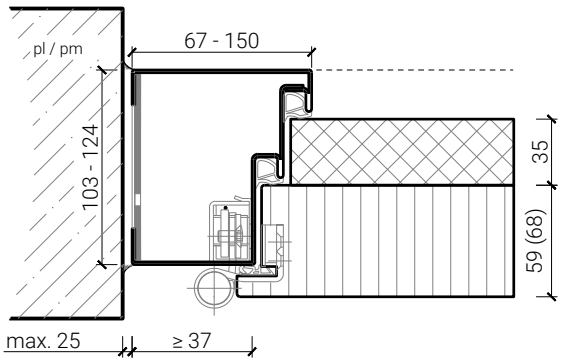

Autres variantes d'exécution et multifonctions possibles sur demande.

FEUER SCHUTZ TEAM
INNOVATION NETWORK

FeuerschutzTeam AG

Kirchstrasse 3 ▪ 5505 Brunegg
Tel. 041 810 35 31 Fax. 041 810 35 32

02.2021

FeuerschutzTeam AG ©
Druckfehler, Irrtümer und Änderungen vorbehalten
Sous réserve de fautes d'impression, d'erreurs et de modifications

Porte pleine 85/94/103 à 2-vtx. avec/sans vitrage

Huisserie métallique

Huisserie enveloppante métallique, porte à battue avec doublage acoustique

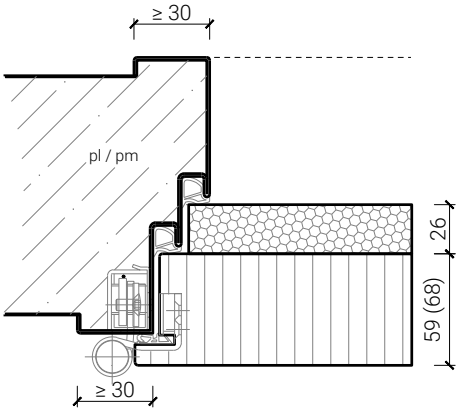

Huisserie enveloppante métallique, porte affleurée avec doublage acoustique

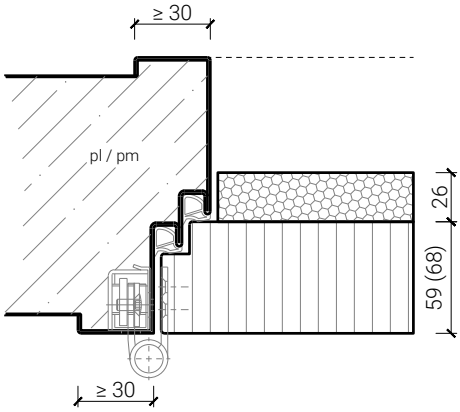

Huisserie enveloppante métallique, porte à battue avec doublage RC4

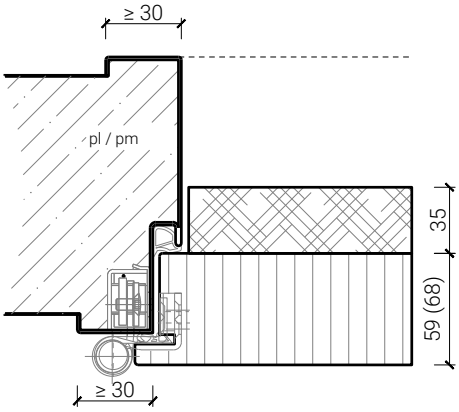

Huisserie enveloppante métallique, porte affleurée avec doublage RC4

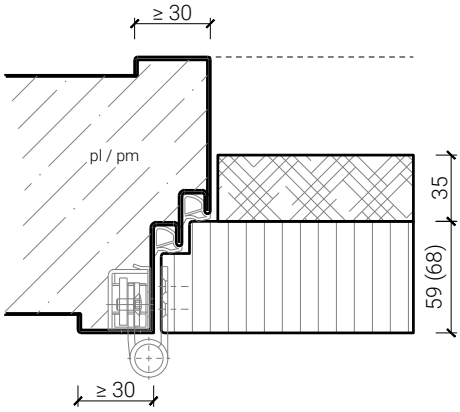

Huisserie enveloppante métallique, porte à battue avec doublage RC4 / FB4

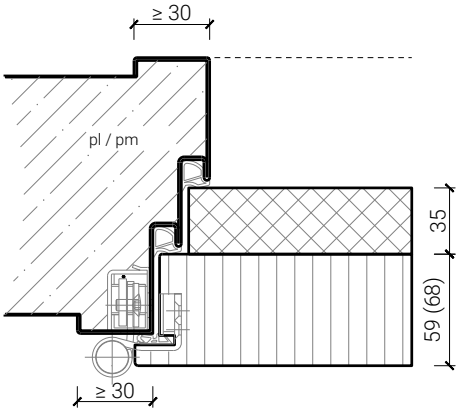

Huisserie enveloppante métallique, porte affleurée avec doublage RC4 / FB4

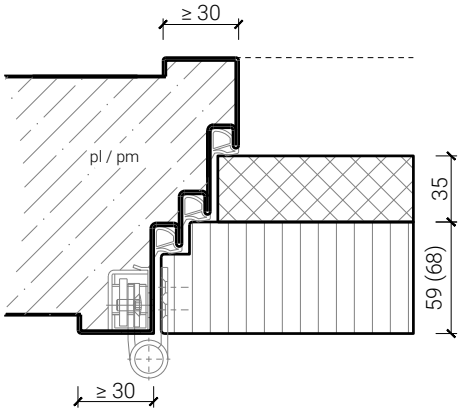

Autres variantes d'exécution et multifonctions possibles sur demande.

FEUER SCHUTZ TEAM
INNOVATION NETWORK

FeuerschutzTeam AG

Kirchstrasse 3 ▪ 5505 Brunegg
Tel. 041 810 35 31 Fax. 041 810 35 32

02.2021

FeuerschutzTeam AG ©
Druckfehler, Irrtümer und Änderungen vorbehalten
Sous réserve de fautes d'impression, d'erreurs et de modifications

Porte pleine 85/94/103 à 2-vtx. avec/sans vitrage

Encadrement métallique en 2 parties

Encadrement métallique, en 2 parties, porte à battue avec doublage acoustique

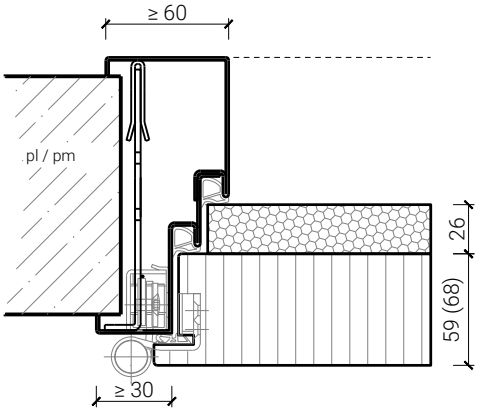

Encadrement métallique, en 2 parties, porte affleurée avec doublage acoustique

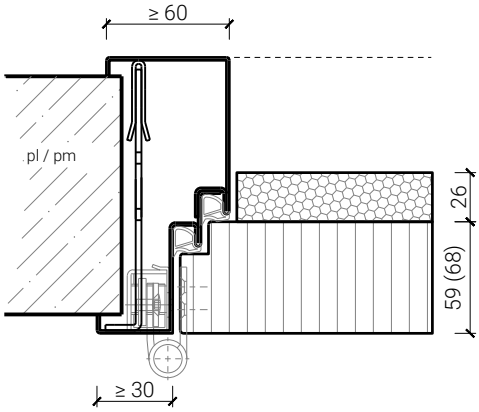

Encadrement métallique, en 2 parties, porte à battue avec doublage RC4

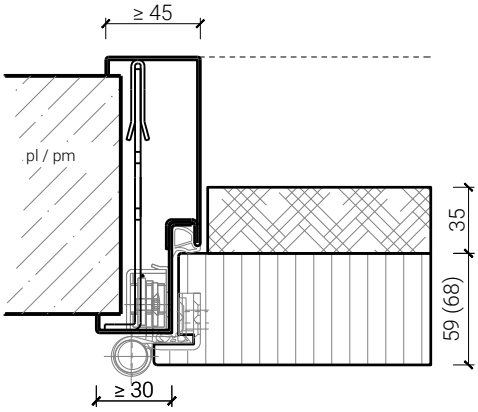

Encadrement métallique, en 2 parties, porte affleurée avec doublage RC4

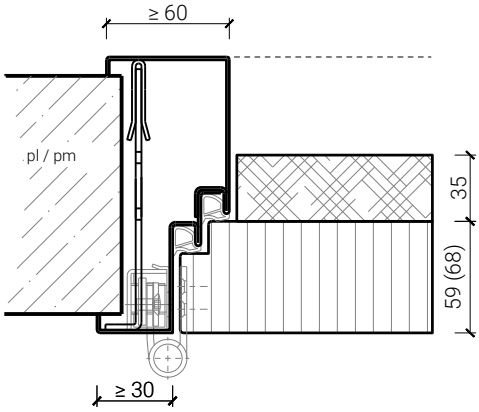

Encadrement métallique, en 2 parties, porte à battue avec doublage RC4 / FB4

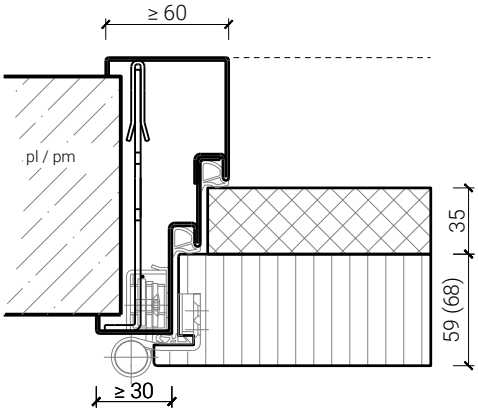

Encadrement métallique, en 2 parties, porte affleurée avec doublage RC4 / FB4

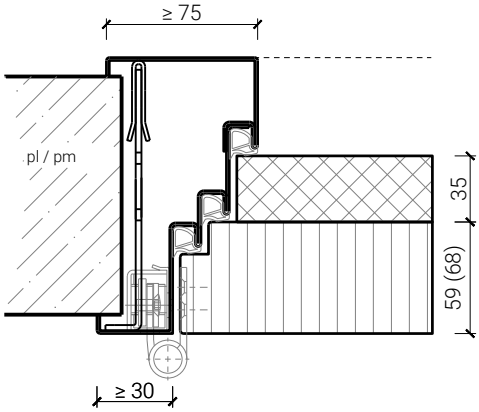

Autres variantes d'exécution et multifonctions possibles sur demande.

FEUER SCHUTZ TEAM
INNOVATION NETWORK

FeuerschutzTeam AG

Kirchstrasse 3 ▪ 5505 Brunegg
Tel. 041 810 35 31 Fax. 041 810 35 32

02.2021

FeuerschutzTeam AG ©
Druckfehler, Irrtümer und Änderungen vorbehalten
Sous réserve de fautes d'impression, d'erreurs et de modifications

Porte pleine 85/94/103 à 2-vtx. avec/sans vitrage

Ferme-porte. Raccord au sol

Ferme-porte intégré*

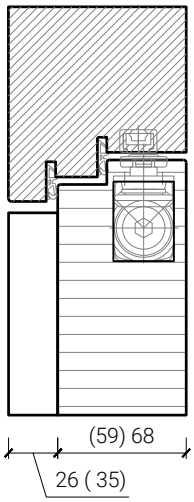

Ferme-porte côté paumelles*

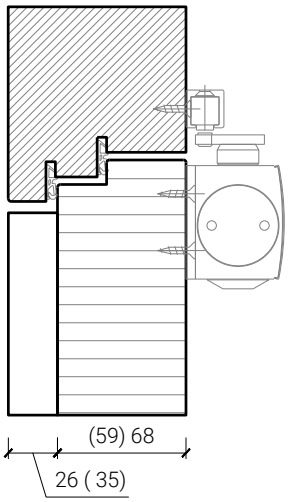

Ferme-porte côté paumelles*

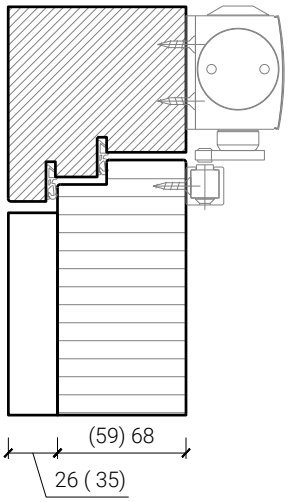

Butée avec
joint d'étanchéité 40x30*

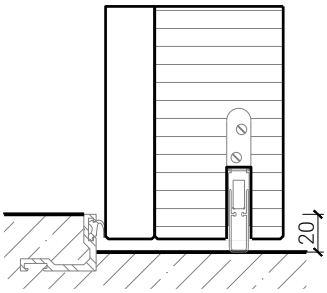

Butée 40x30*

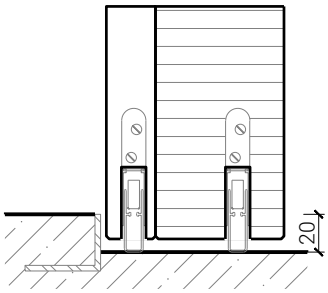

Porte affleurant le sol

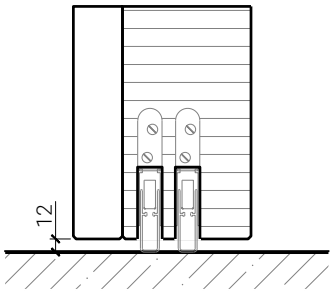

* Exécutions combinables entre elles
Autres variantes d'exécution et multifonctions possibles sur demande.

FEUER SCHUTZ TEAM
INNOVATION NETWORK

FeuerschutzTeam AG

Kirchstrasse 3 ▪ 5505 Brunegg
Tel. 041 810 35 31 Fax. 041 810 35 32

02.2021

FeuerschutzTeam AG ©
Druckfehler, Irrtümer und Änderungen vorbehalten
Sous réserve de fautes d'impression, d'erreurs et de modifications

Porte pleine 85/94/103 à 2-vtx. avec/sans vitrage

Vitrages

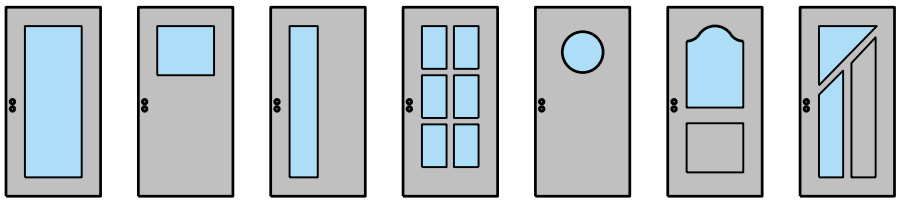

Vitrage centré
doublage acoustique

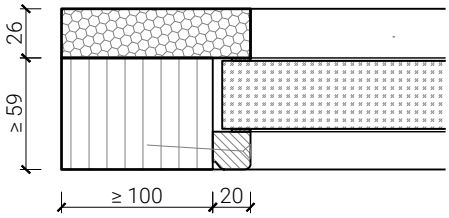

Vitrage centré
doublage acoustique

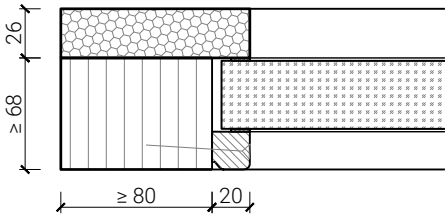

Vitrage centré
doublage RC4

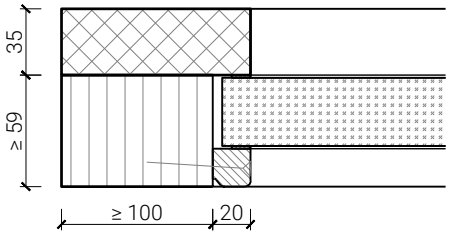

Vitrage centré
doublage RC4

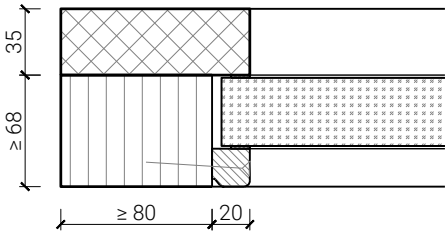

Vitrage centré
doublage RC4 / FB4

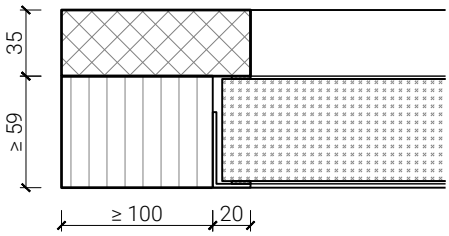

Vitrage centré
doublage RC4 / FB4

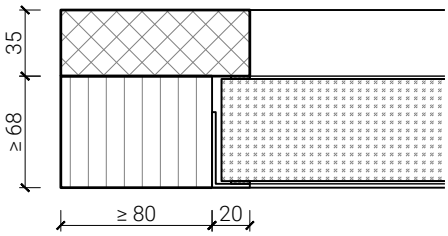

Autres variantes d'exécution et multifonctions possibles sur demande.

FEUER SCHUTZ TEAM
INNOVATION NETWORK

FeuerschutzTeam AG

Kirchstrasse 3 ▪ 5505 Brunegg
Tel. 041 810 35 31 Fax. 041 810 35 32

02.2021

FeuerschutzTeam AG ©
Druckfehler, Irrtümer und Änderungen vorbehalten
Sous réserve de fautes d'impression, d'erreurs et de modifications

Porte pleine 85/94/103 à 2-vtx. avec/sans vitrage

Portes styles

Partie centrale 59 / 68 mm, porte à battue

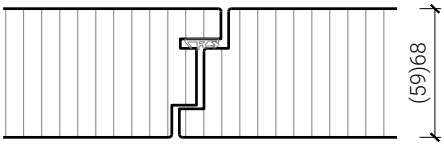

Partie centrale 59 / 68 mm, porte affleurée

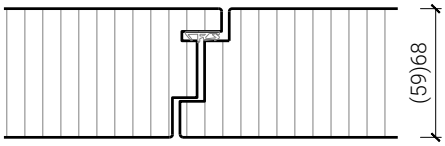

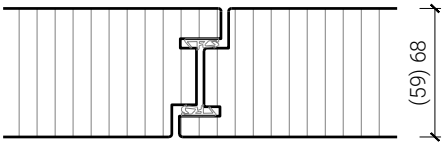

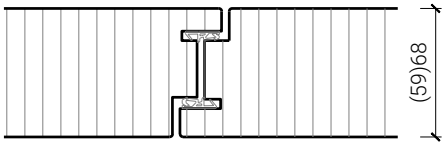

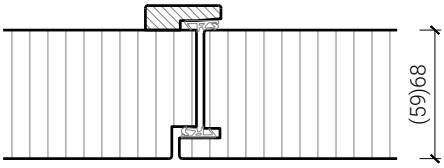

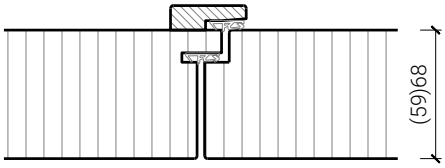

Autres variantes d'exécution et multifonctions possibles sur demande.

FEUER SCHUTZ TEAM
INNOVATION NETWORK

FeuerschutzTeam AG

Kirchstrasse 3 ▪ 5505 Brunegg
Tel. 041 810 35 31 Fax. 041 810 35 32

02.2021

FeuerschutzTeam AG ©
Druckfehler, Irrtümer und Änderungen vorbehalten
Sous réserve de fautes d'impression, d'erreurs et de modifications