2-flg. Aussentüre EI30 Vollbau 74/100
mit optionalem Glaseinsatz, Holz/Alu

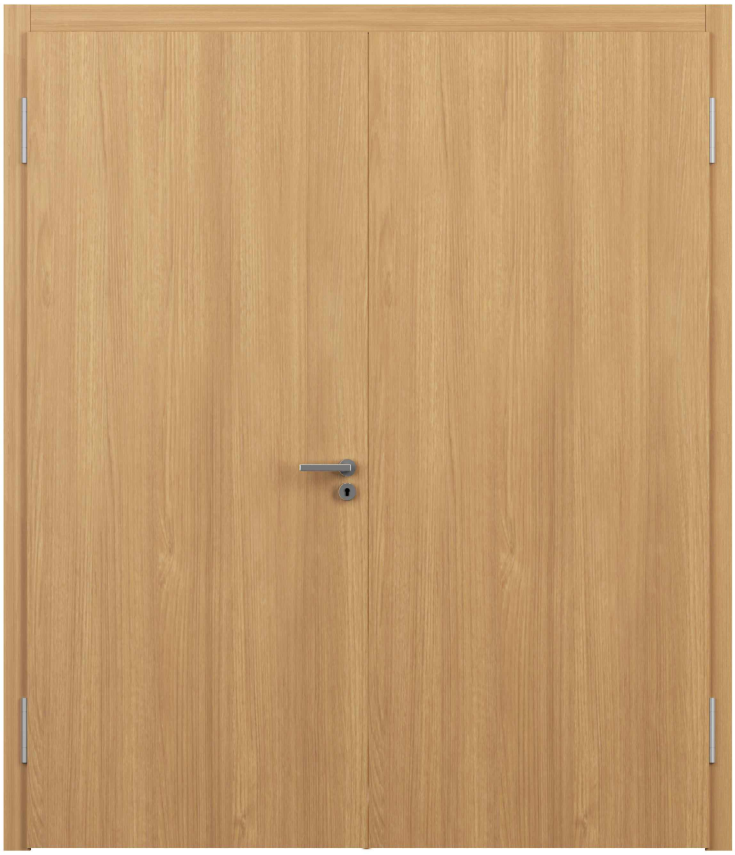

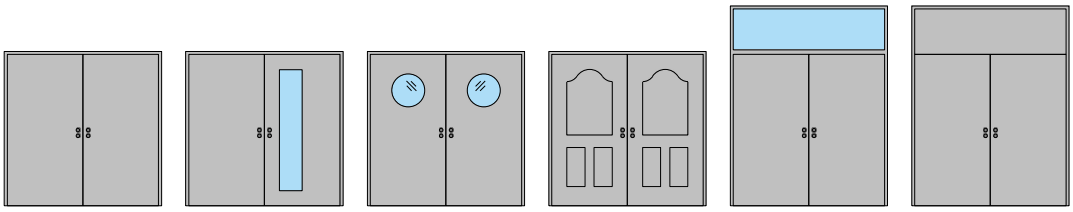

CE

31-Juli-24

FeuerschutzTeam AG ©
Druckfehler, Irrtümer und Änderungen vorbehalten
Sous réserve de fautes d'impression, d'erreurs et de modifications

2-flg. Aussentüre EI30 Vollbau 74/100 mit optionalem Glaseinsatz, Holz/Alu

Übersicht

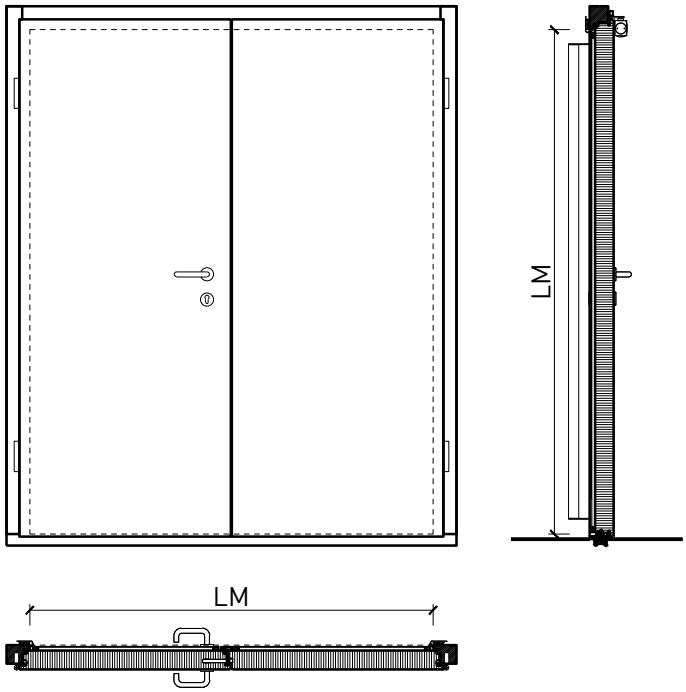

Zargenarten

Beschreibung:
- Feuerhemmende EI30 Drehtür
- Rauchschutz S200
- Schallschutz bis Rw 32 dB
- Einbruchschutz bis RC3
- Nassraumtüre
- Feuchtraumtüre

Zargen:
- Blockzarge / Blendrahmen
- mit Oberlichten, Oberblenden und Seitenteilen möglich
- Aluminiumvorsatzschalen in RAL/NCS oder Holzstruktur

Holzarten Zargen:
- Laub- und Nadelhölzer

Einbau in:
- Massivbauwand
- Leichtbauwand

Türblätter:
- Sperrtüren 74 mm
- Sperrtüren 100 mm

- Diverse Aufdopplungen möglich
- Friesbreite umlaufend ≥ 160mm (bei Verglasungen)
- Aluminiumvorsatzschalen in RAL/NCS oder Holzstruktur

Holzarten für Türblätter:
- Anleimer: Laub- und Nadelhölzer
- Einleimer: Laub- und Nadelhölzer

Holzarten und Oberflächen:
- Laub- und Nadelhölzer
- Deckfurniere und Massivaufdopplungen
- Kunstharzdecklagen
- Sockelbleche und Dekore
- Profilierungen
- Verkleidungen aus Stahlblech, Niro, Alu, Messing

- Roh oder grundiert für Anstrich
- Farblos lackiert oder geölt
- Nach Muster gebeizt und lackiert
- RAL / NCS lackiert oder Sondertöne

Verglasung / Füllung:
- Brandschutz- Klargläser
- Brandschutz- Strukturgläser
- Isoliergläser
- Schallschutzgläser
- Einbruchhemmende Gläser
- Gläser mit Folien und Veredelungen

CE

31-Juli-24

FeuerschutzTeam AG ©
Druckfehler, Irrtümer und Änderungen vorbehalten
Sous réserve de fautes d'impression, d'erreurs et de modifications

2-flg. Aussentüre EI30 Vollbau 74/100 mit optionalem Glaseinsatz, Holz/Alu

Eigenschaften

Eigenschaft		2-flg. Aussentüre 74mm Vollbau mit/ohne Glaseinsatz, Holz / Alu	2-flg. Aussentüre 100mm Vollbau mit/ohne Glaseinsatz, Holz / Alu
Funktionen	Brandschutz (EN 16034)	EI30	
	Dauerfunktion (EN 1191)	C5	
	Rauchschutz (EN 1634-3)	S200	
	Schallschutz (EN ISO 10140-2)	bis RW 30 dB	bis RW 32 dB
	Panik (EN 179)	Ja	
	Panik (EN 1125)	Ja	
	Einbruchschutz (EN 1627)	bis RC 3	
	Durchschusshemmung (EN 1522)	-	
	Klima (EN 12219)	3c - 3e	
	Luftdurchlässigkeit (EN 12207)	Klasse 4	
	Widerstand g. Windlast (EN 12210)	Klasse B2	
	Schlagregendichtheit (EN 12208)	Klasse 7A	
	Wärmedämmung UD (EN 10077-1)	0.904 W/m2K	0.663 W/m2K
	Feuchtraum	Ja	
	Nassraum (RAL RG 426)	Ja	
	Hochwasserbeständig (PfB)	-	
	Hagelschutz (VKF)	-	
Einbau (Wandaufbau funktionsabhängig)	Leichtbauwand (EN 1363-1)	Ja	
	Massivbauwand (EN 1363-1)	Ja	
	Systemwände (voll/verglast) gem. Zulassung	Ja	
Holzarten		Laub- und Nadelhölzer	
Sonderformen	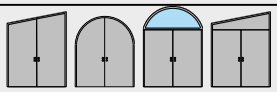	Flügel mit Rundbogen (Kreisförmig, elliptisch, Segment- und Korbbogen)	
Glas / Füllung	Einbau von Glas	Ja	
	Einbau von Füllungen	Ja	
Bänder	Objekband	Ja	
	verdecktliegendes Band	Ja	
Türschliesser	offen	Ja	
	verdecktliegender Türschliesser	Ja	
dekorative Oberflächen	Metalle (Edelstahl, Stahl, Messing, vollflächig (verklebt) oder in Teilflächen aufgeklebt)	Ja	
	Glas ≤ 4 mm auf Türflügel geklebt	Ja	
	vorgehängte Doppel	Ja	
	brennbare Oberflächenschicht	Ja	
	dekorative Fräsungen	Ja	

Weitere mögliche Ausführungsvarianten und Multifunktionen auf Anfrage.

CE

31-Juli-24

FeuerschutzTeam AG ©
Druckfehler, Irrtümer und Änderungen vorbehalten
Sous réserve de fautes d'impression, d'erreurs et de modifications

2-flg. Aussentüre EI30 Vollbau 74/100 mit optionalem Glaseinsatz, Holz/Alu

Blockzarge

Blendrahmen 74 mm, Türe gefälzt

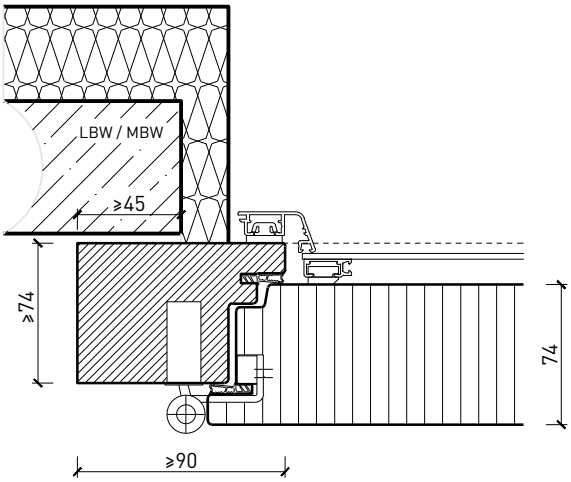

Blendrahmen 100 mm, Türe gefälzt

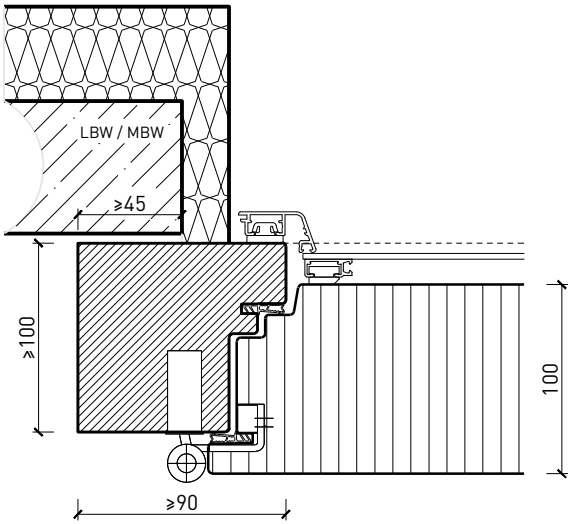

Blockrahmen 74 mm, Türe gefälzt

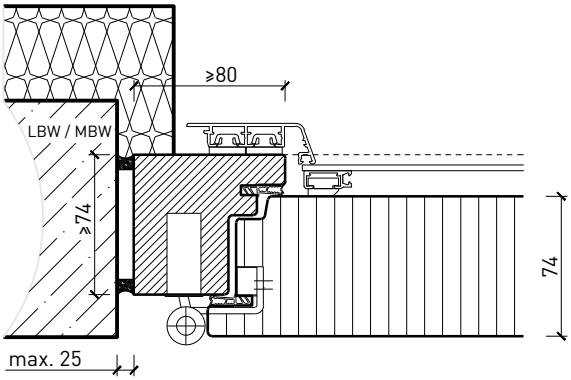

Blockrahmen 100 mm, Türe gefälzt

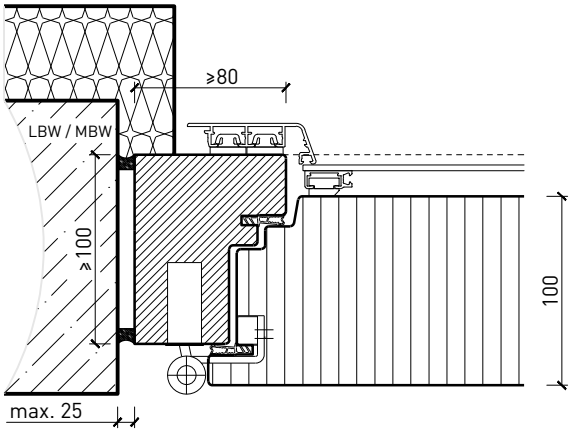

Weitere mögliche Ausführungsvarianten und Multifunktionen auf Anfrage.

CE

31-Juli-24

FeuerschutzTeam AG ©
Druckfehler, Irrtümer und Änderungen vorbehalten
Sous réserve de fautes d'impression, d'erreurs et de modifications

2-flg. Aussentüre EI30 Vollbau 74/100 mit optionalem Glaseinsatz, Holz/Alu

Blockzarge stumpf

Blendrahmen 100 mm, Türe stumpf

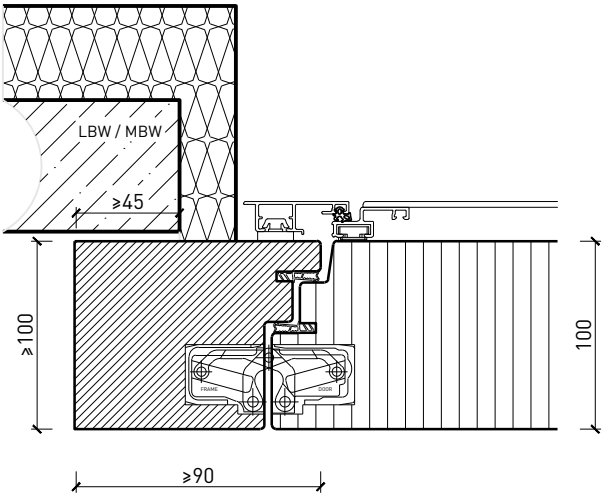

Blockrahmen 100 mm, Türe stumpf

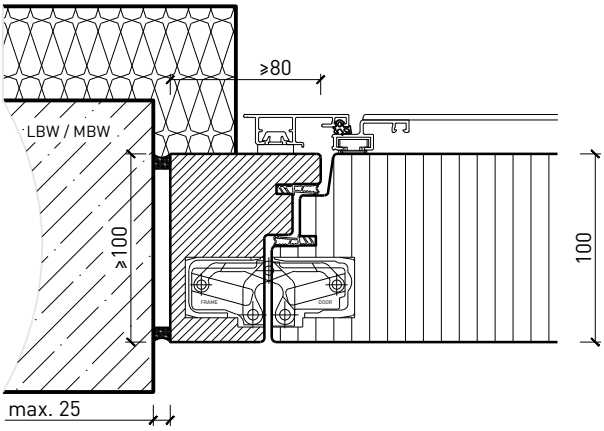

Weitere mögliche Ausführungsvarianten und Multifunktionen auf Anfrage.

CE

31-Juli-24

FeuerschutzTeam AG ©
Druckfehler, Irrtümer und Änderungen vorbehalten
Sous réserve de fautes d'impression, d'erreurs et de modifications

2-flg. Aussentüre EI30 Vollbau 74/100 mit optionalem Glaseinsatz, Holz/Alu

Blockzarge stumpf aussen öffnend

Blendrahmen 100 mm, Türe stumpf nach aussen öffnend

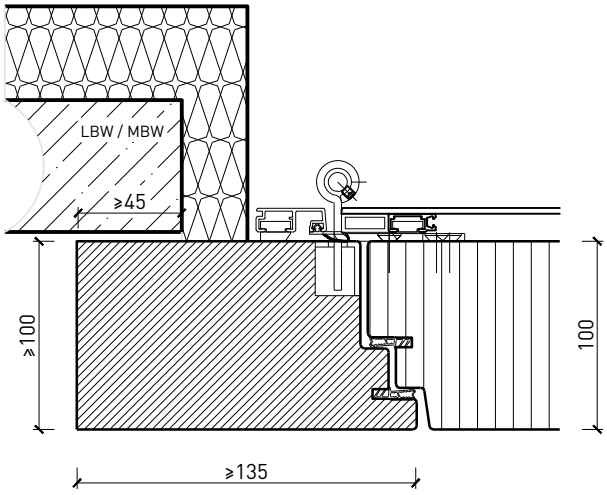

Blockrahmen 100 mm, Türe stumpf nach aussen öffnend

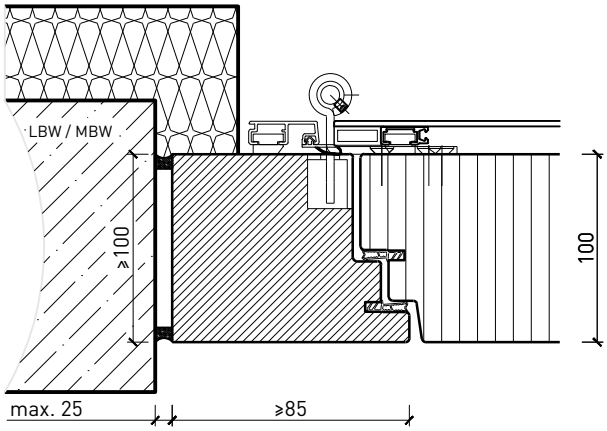

Weitere mögliche Ausführungsvarianten und Multifunktionen auf Anfrage.

CE

31-Juli-24

FeuerschutzTeam AG ©
Druckfehler, Irrtümer und Änderungen vorbehalten
Sous réserve de fautes d'impression, d'erreurs et de modifications

2-flg. Aussentüre EI30 Vollbau 74/100 mit optionalem Glaseinsatz, Holz/Alu

Oberteil. Türschliesser. Bodenanschluss

Türe / Oberteil verglast*
Türschliesser Normalmontage*

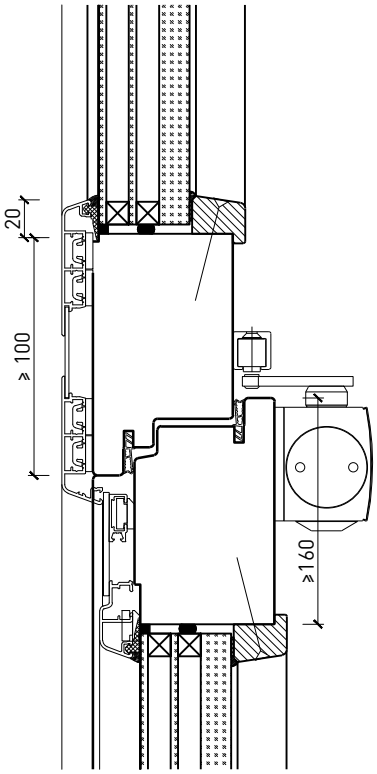

Türe / Oberteil voll*
Türschliesser integriert*

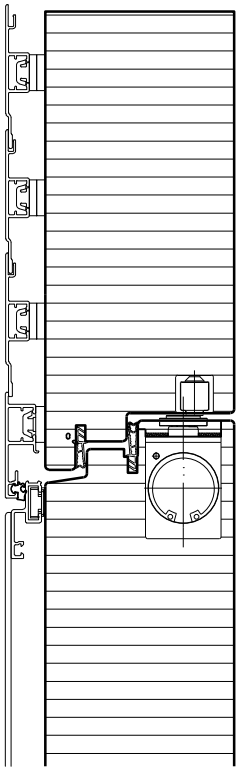

Türschliesser Kopfmontage*

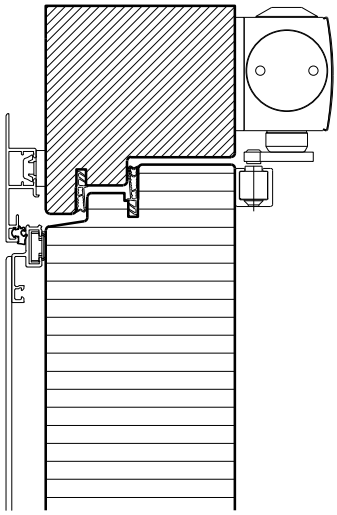

Anschlagschwelle GFK
HT20 (AG 168 1.02-0)

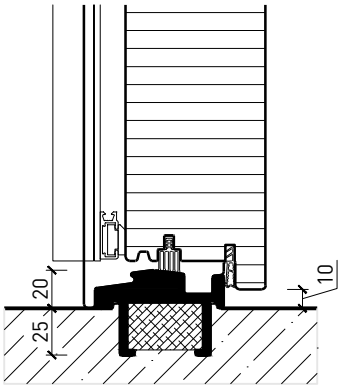

Anschlagschwelle
Gluske Eifel TB 70

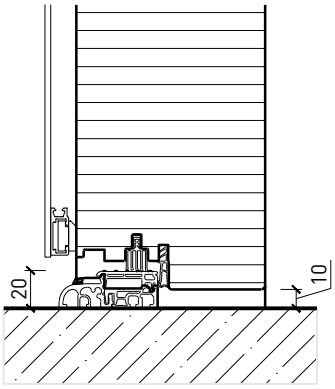

Streiftür mit Drainagerost
(nicht geeignet für stark
bewitterte Bereiche)

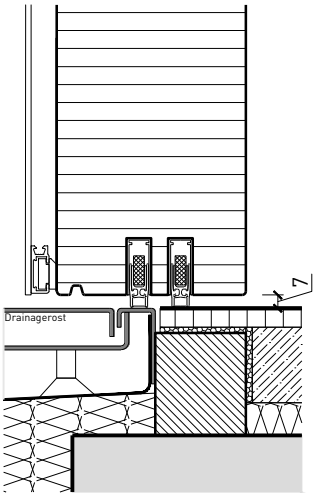

* Ausführungen untereinander kombinierbar
Weitere mögliche Ausführungsvarianten und Multifunktionen auf Anfrage.

FEUER SCHUTZ TEAM INNOVATION NETWORK

SCHNEIDER SYSTEM

CE

31-Juli-24

FeuerschutzTeam AG ©
Druckfehler, Irrtümer und Änderungen vorbehalten
Sous réserve de fautes d'impression, d'erreurs et de modifications

2-flg. Aussentüre EI30 Vollbau 74/100
mit optionalem Glaseinsatz, Holz/Alu

Verglasungen

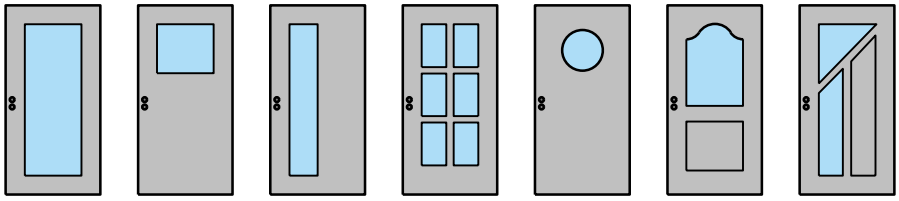

Aluschale glatt
Glasleiste gerade

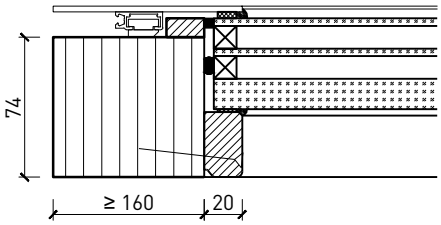

Aluschale glatt
Glasleiste gerade

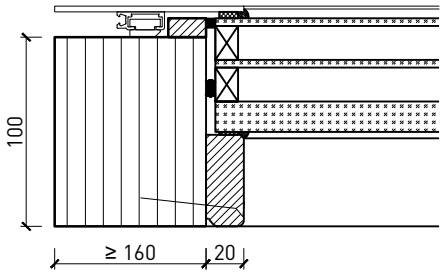

Aluschale glatt
Glasleiste schräg

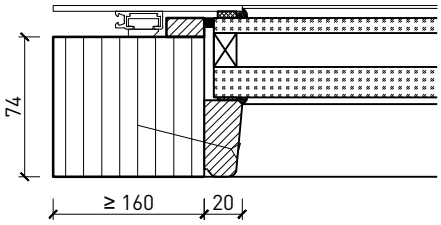

Aluschale glatt
Glasleiste schräg

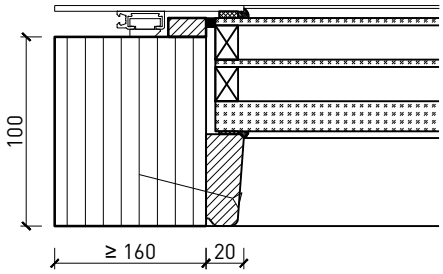

Aluschale glatt
Glasleiste schräg mit Schattennut

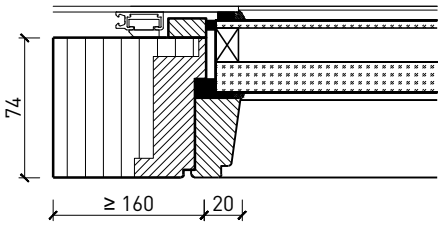

Aluschale glatt
Glasleiste schräg mit Schattennut

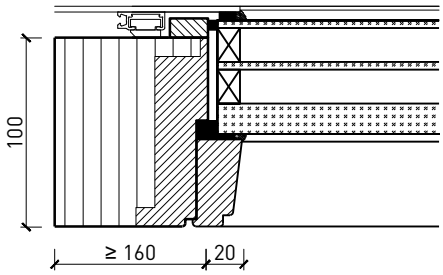

Aluschale mit Glasrahmen
Glasleiste schräg mit Überschlag

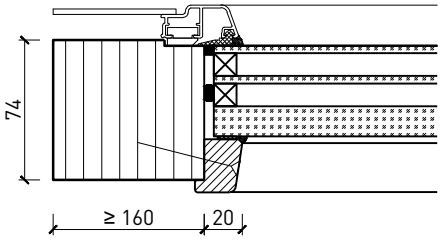

Aluschale mit Glasrahmen
Glasleiste schräg mit Überschlag

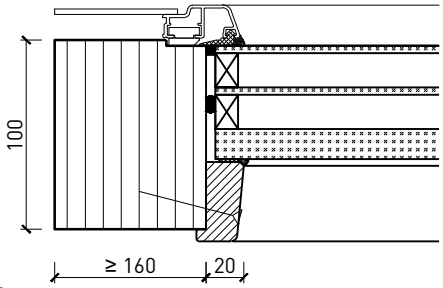

Weitere mögliche Ausführungsvarianten und Multifunktionen auf Anfrage.

CE
31-Juli-24

FeuerschutzTeam AG ©
Druckfehler, Irrtümer und Änderungen vorbehalten
Sous réserve de fautes d'impression, d'erreurs et de modifications

2-flg. Aussentüre EI30 Vollbau 74/100 mit optionalem Glaseinsatz, Holz/Alu

Stiltüren

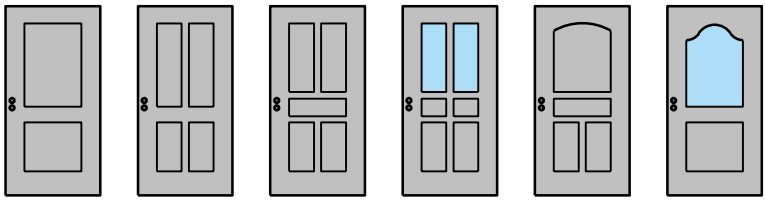

Blockrahmen 74/100 mm, Türe gefälzt

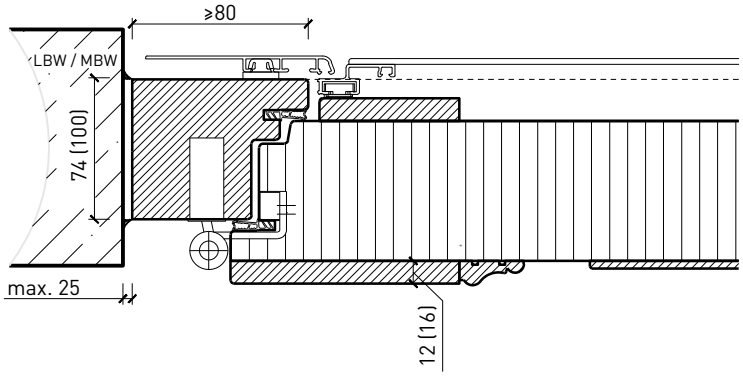

Mittelanschlag 74 / 100 mm, Türe mit Aufdopplung

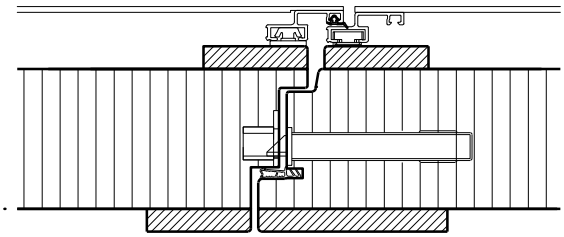

Blockrahmen 74/100 mm, Türe gefälzt

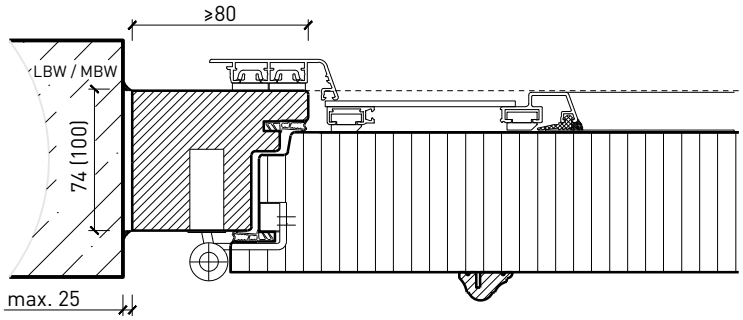

Mittelanschlag 74 / 100 mm, Türe ohne Aufdopplung

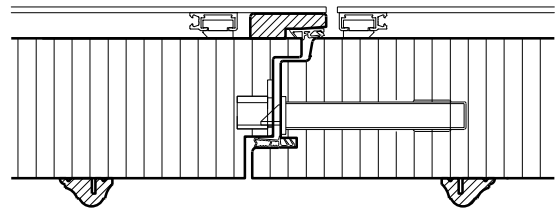

Blockrahmen 80/106 mm, Türe gefälzt

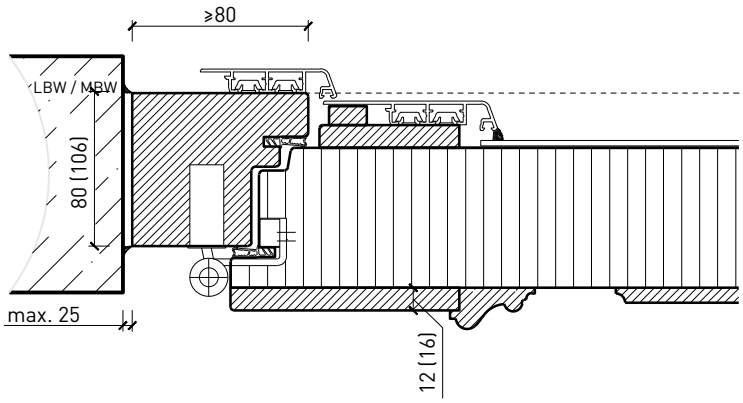

Mittelanschlag 74 / 100 mm, Schlagleisten profiliert

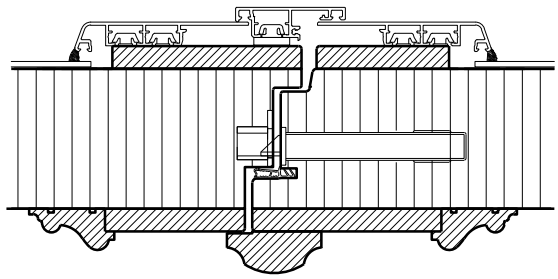

Weitere mögliche Ausführungsvarianten und Multifunktionen auf Anfrage.

CE

31-Juli-24

FeuerschutzTeam AG ©
Druckfehler, Irrtümer und Änderungen vorbehalten
Sous réserve de fautes d'impression, d'erreurs et de modifications

2-flg. Aussentüre EI30 Vollbau 74/100
mit optionalem Glaseinsatz, Holz/Alu

Mittelpartie

Mittelpartie 74 mm, Türe gefälzt

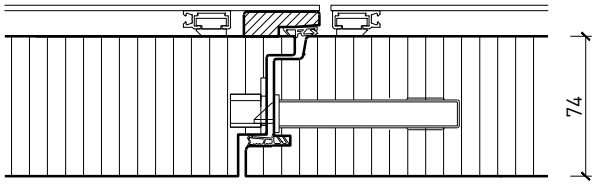

Mittelpartie 100 mm, Türe gefälzt

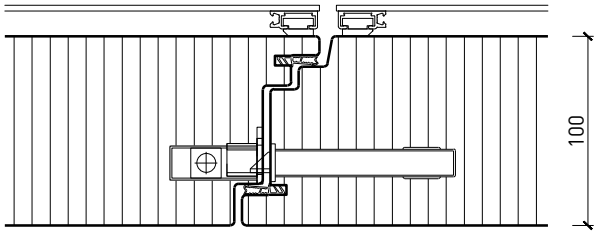

Mittelpartie 100 mm, Türe stumpf

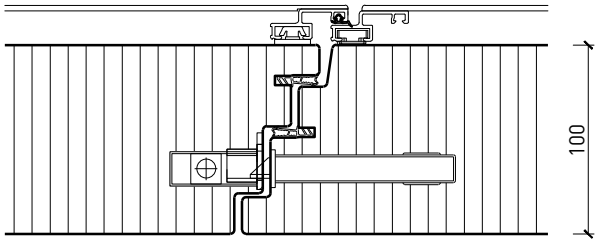

Weitere mögliche Ausführungsvarianten und Multifunktionen auf Anfrage.

CE

31-Juli-24

FeuerschutzTeam AG ©
Druckfehler, Irrtümer und Änderungen vorbehalten
Sous réserve de fautes d'impression, d'erreurs et de modifications