# 2-flg. Türe EI30 Ganzglas

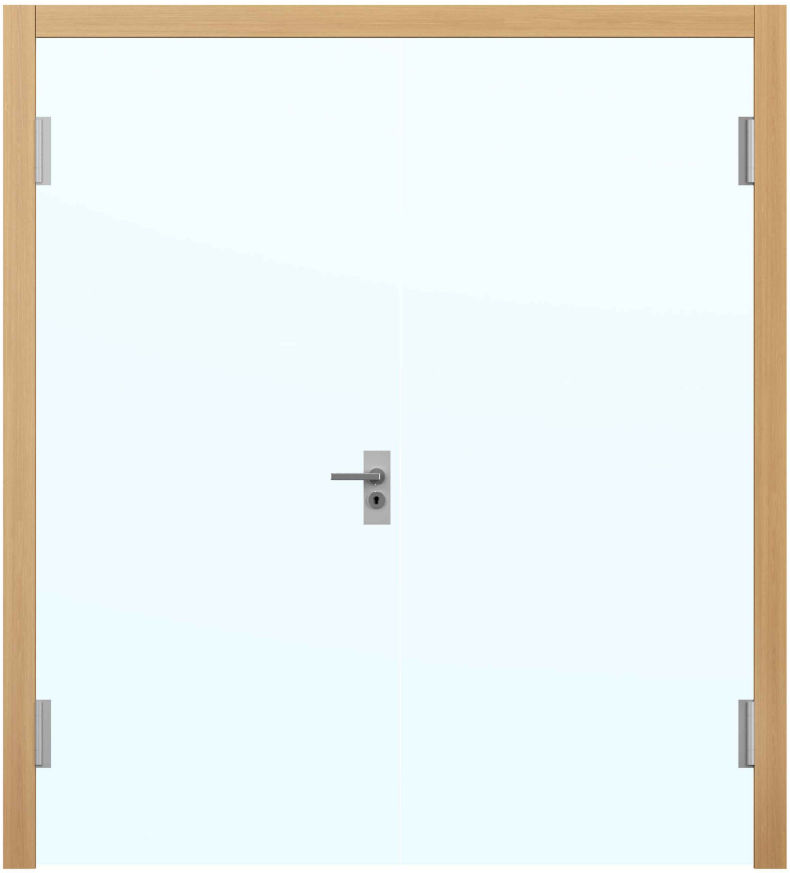

FEUER SCHUTZ TEAM
INNOVATION NETWORK

TSCHUDIN AG

30313
2-Juli-24



FeuerschutzTeam AG ©
Druckfehler, Irrtümer und Änderungen vorbehalten
Sous réserve de fautes d'impression, d'erreurs et de modifications

# 2-flg. Türe EI30 Ganzglas

## Übersicht

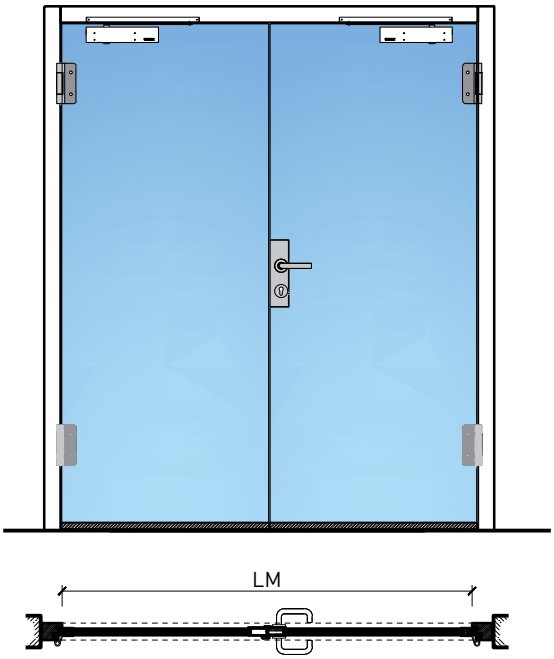


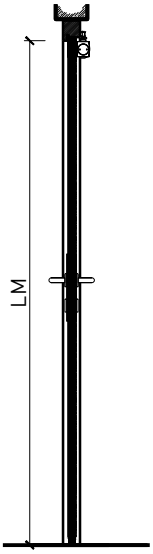


**Zargenarten**

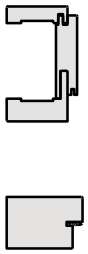

Beschreibung:
- Feuerhemmende EI30 Drehtür
- Rauchschutz S200
- Schallschutz bis Rw 38 dB

Zargen:
- Blockfutterzarge
- Blockzarge / Blendrahmen
- Holzumfassungzarge
- Stahlzargen

Holzarten Zargen:
- Laubhölzer

Einbau in:
- Massivbauwand
- Leichtbauwand

Türblätter:
- Ganzglastüre 26 mm

FEUER SCHUTZ TEAM INNOVATION NETWORK

TSCHUDIN AG

30313

2-Juli-24



FeuerschutzTeam AG ©
Druckfehler, Irrtümer und Änderungen vorbehalten
Sous réserve de fautes d'impression, d'erreurs et de modifications

# 2-flg. Türe EI30 Ganzglas

## Eigenschaften

| Eigenschaft | | 2-flg. Türe EI30 Ganzglas | |
|---|---|---|---|
| **Funktionen** | Brandschutz (EN 1634-1) | EI30 | |
| | Dauerfunktion (EN 1191) | C5 | |
| | Rauchschutz (EN 1634-3) | S200 | |
| | Schallschutz (EN ISO 10140-2) | bis Rw 38 dB | |
| | Panik (EN 179) | Ja | |
| | Panik (EN 1125) | Ja | |
| | Einbruchschutz (EN 1627) | - | |
| | Durchschusshemmung (EN 1522) | - | |
| | Klima (EN 12219) | - | |
| | Feuchtraum (EN 16580) | - | |
| | Nassraum (EN 16580) | - | |
| **Einbau (Wandaufbau funktionsabhängig)** | Leichtbauwand (EN 1363-1) | Ja | |
| | Massivbauwand (EN 1363-1) | Ja | |
| | Lignum Wände (STP) | - | |
| | Systemwände (voll/verglast) gem. Zulassung | - | |
| **Holzarten** | | Laubhölzer | |
| **Sonderformen** | | - | |
| **Servicetüre** | Einbau | - | |
| **Glas / Füllung** | Einbau von Glas | - | |
| | Einbau von Füllungen | - | |
| **Bänder** | Objekband | Ja | |
| | verdecktliegendes Band | - | |
| **Türschliesser** | offen | Ja | |
| | verdecktliegender Türschliesser | - | |
| **dekorative Oberflächen** | Metalle (Edelstahl, Stahl, Messing, vollflächig (verklebt) oder in Teilflächen aufgeklebt) | - | |
| | Glas ≤ 4 mm auf Türflügel geklebt | - | |
| | brennbare Oberflächenschicht | Ja | |
| | dekorative Fräsungen | - | |

Weitere mögliche Ausführungsvarianten und Multifunktionen auf Anfrage.

FEUER SCHUTZ TEAM INNOVATION NETWORK

TSCHUDIN AG

30313

2-Juli-24



FeuerschutzTeam AG ©
Druckfehler, Irrtümer und Änderungen vorbehalten
Sous réserve de fautes d'impression, d'erreurs et de modifications

## Rahmen und Zargen

Ganzglastür 26 mm, stumpf einschlagend in Holzfutter

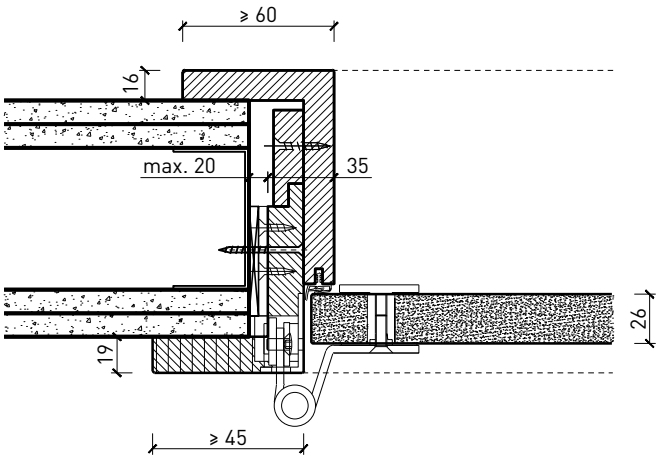


Ganzglastür 26 mm, stumpf einschlagend in Holzblockrahmen

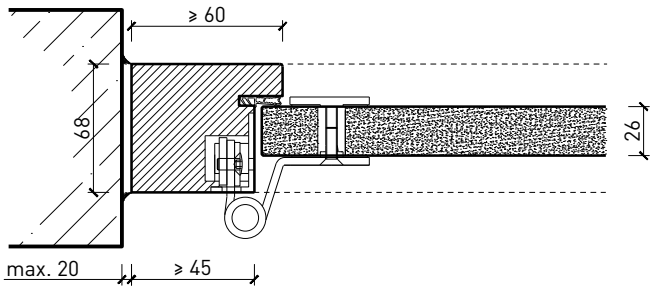


Ganzglastür 26 mm, stumpf einschlagend in Stahlumfassungszarge

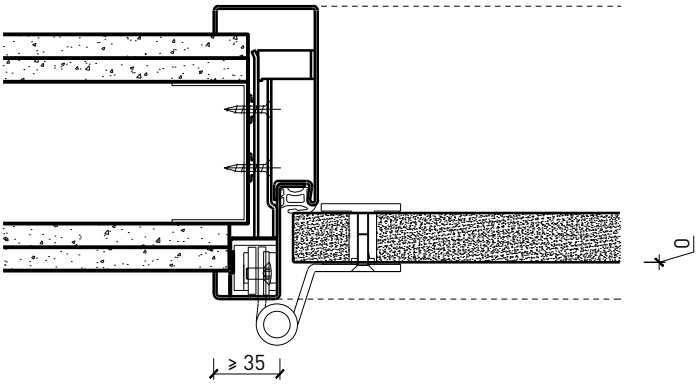


Weitere mögliche Ausführungsvarianten und Multifunktionen auf Anfrage.

FEUER SCHUTZ TEAM INNOVATION NETWORK

TSCHUDIN AG

30313

2-Juli-24



FeuerschutzTeam AG ©
Druckfehler, Irrtümer und Änderungen vorbehalten
Sous réserve de fautes d'impression, d'erreurs et de modifications

# 2-flg. Türe EI30 Ganzglas

## Mittelpartie

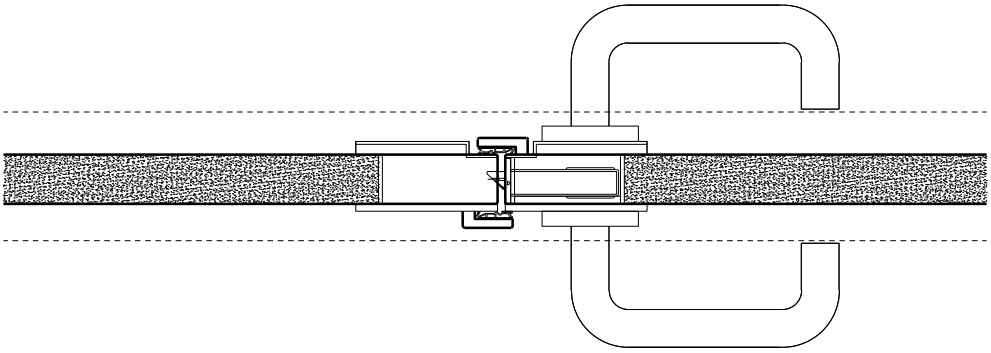

Weitere mögliche Ausführungsvarianten und Multifunktionen auf Anfrage.

FEUER SCHUTZ TEAM INNOVATION NETWORK

TSCHUDIN AG

30313

2-Juli-24



FeuerschutzTeam AG ©
Druckfehler, Irrtümer und Änderungen vorbehalten
Sous réserve de fautes d'impression, d'erreurs et de modifications

# 2-flg. Türe EI30 Ganzglas

## Türschliesser. Bodenanschluss

Türschliesser aufgesetzt

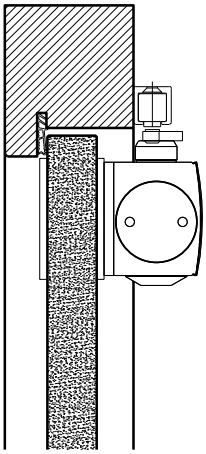

Anschlagwinkel 40x30

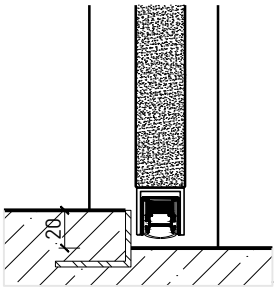


Streiftüre

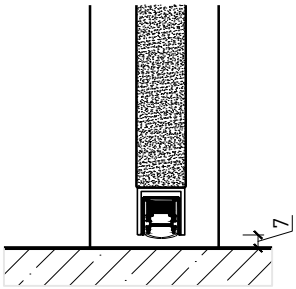


Anschlagwinkel mit Dichtung 40x30

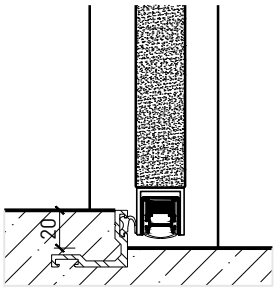


* Ausführungen untereinander kombinierbar
Weitere mögliche Ausführungsvarianten und Multifunktionen auf Anfrage.

FEUER SCHUTZ TEAM INNOVATION NETWORK

TSCHUDIN AG

30313

2-Juli-24



FeuerschutzTeam AG ©
Druckfehler, Irrtümer und Änderungen vorbehalten
Sous réserve de fautes d'impression, d'erreurs et de modifications