1-flg. Türe EI30 Verglast

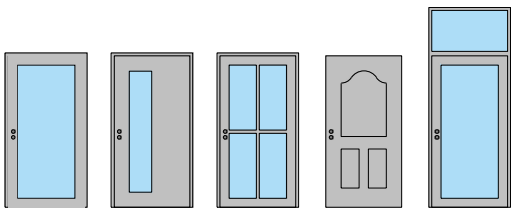

FEUER SCHUTZ TEAM
INNOVATION NETWORK

WIDER
ébénisterie agencement menuiserie

23698
29-Juli-24

FeuerschutzTeam AG ©
Druckfehler, Irrtümer und Änderungen vorbehalten
Sous réserve de fautes d'impression, d'erreurs et de modifications

1-flg. Türe EI30 Verglast

Übersicht

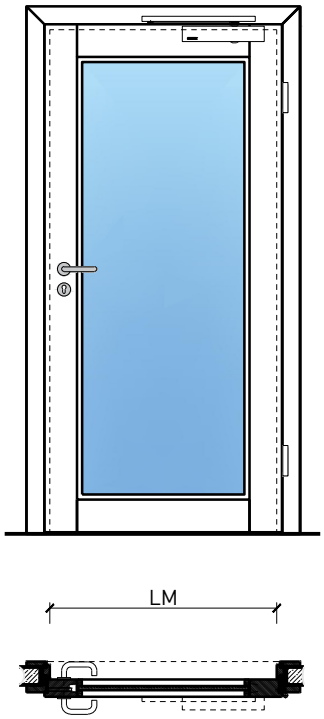

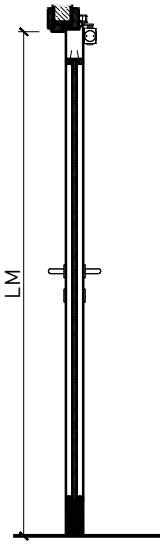

Zargenarten

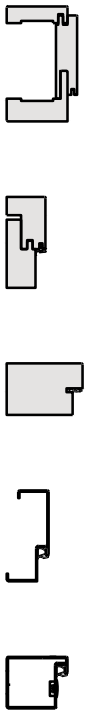

Beschreibung:
- Feuerhemmende EI30 Drehtür
- Rauchschutz S_{200}
- Schallschutz bis Rw 45 dB
- Einbruchschutz bis RC3
- Nassraumtüre
- Feuchtraumtüre
- integrierte Servicetüre

Zargen:
- Blockfutterzarge
- Blockzarge / Blendrahmen
- Holzumfassungzarge
- Stahlumfassungs- / Stahleckzarge
- Stahlblockzarge
- mit Oberlichten, Oberblenden und Seitenteilen möglich

Holzarten Zargen:
- Laub- und Nadelhölzer

Einbau in:
- Massivbauwand
- Leichtbauwand

Türblätter:
- Rahmentüren 59 mm
- Rahmentüren 68 mm

- Diverse Aufdopplungen möglich
- Friesbreite umlaufend ≥ 60mm

Holzarten für Türblätter:
- Anleimer: Laub- und Nadelhölzer
- Einleimer: Laub- und Nadelhölzer

Holzarten und Oberflächen:
- Laub- und Nadelhölzer
- Deckfurniere und Massivaufdopplungen
- Kunstharzdecklagen
- Sockelbleche und Dekore
- Profilierungen
- Verkleidungen aus Stahlblech, Niro, Alu, Messing

- Roh oder grundiert für Anstrich
- Farblos lackiert oder geölt
- Nach Muster gebeizt und lackiert
- RAL / NCS lackiert oder Sondertöne

Verglasung / Füllung:
- Brandschutz- Klargläser
- Brandschutz- Strukturgläser
- Flächenbündige Verglasung
- Isoliergläser
- Schallschutzgläser
- Einbruchhemmende Gläser
- Beschusshemmende Gläser
- Gläser mit Folien und Veredelungen
- Holzfüllungen glatt oder profiliert

FEUER SCHUTZ TEAM INNOVATION NETWORK

WIDER ébénisterie agencement menuiserie

23698

29-Juli-24

FeuerschutzTeam AG ©
Druckfehler, Irrtümer und Änderungen vorbehalten
Sous réserve de fautes d'impression, d'erreurs et de modifications

1-flg. Türe EI30 Verglast

Eigenschaften

Eigenschaft		1-flg. Rahmentüre 59 mit Glaseinsatz	1-flg. Rahmentüre 68 mit Glaseinsatz
Funktionen	Brandschutz (EN 1634-1)	EI30	
	Dauerfunktion (EN 1191)	C5	
	Rauchschutz (EN 1634-3)	S200	
	Schallschutz (EN ISO 10140-2)	-	bis Rw 45 dB
	Panik (EN 179)	Ja	
	Panik (EN 1125)	Ja	
	Einbruchschutz (EN 1627)	bis RC 2	bis RC 3
	Durchschusshemmung (EN 1522)	-	
	Klima (EN 12219)	3c - 3e	3c - 3e
	Feuchtraum (EN 16580)	Ja	
	Nassraum (EN 16580)	Ja	
Einbau (Wandaufbau funktionsabhängig)	Leichtbauwand (EN 1363-1)	Ja	
	Massivbauwand (EN 1363-1)	Ja	
	Lignum Wände (STP)	-	
	Systemwände (voll/verglast) gem. Zulassung	-	
Holzarten		Laub- und Nadelhölzer	
Sonderformen	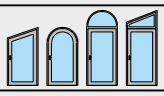	Flügel mit Rundbogen (Kreisförmig, elliptisch, Segment- und Korbbogen)	
Servicetüre	Einbau	-	-
Glas / Füllung	Einbau von Glas	Ja	
	Einbau von Füllungen	Ja	
Bänder	Objekband	Ja	
	verdecktliegendes Band	Ja	
Türschliesser	offen	Ja	
	verdecktliegender Türschliesser	Ja	
dekorative Oberflächen	Metalle (Edelstahl, Stahl, Messing, vollflächig (verklebt) oder in Teilflächen aufgeklebt)	Ja	
	Glas ≤ 4 mm auf Türflügel geklebt	Ja	
	brennbare Oberflächenschicht	Ja	
	dekorative Fräsungen	Ja	

Weitere mögliche Ausführungsvarianten und Multifunktionen auf Anfrage.

23698

29-Juli-24

FeuerschutzTeam AG ©
Druckfehler, Irrtümer und Änderungen vorbehalten
Sous réserve de fautes d'impression, d'erreurs et de modifications

1-flg. Türe EI30 Verglast

Blockzarge

Blendrahmen 59 / 68 mm, Türe gefälzt

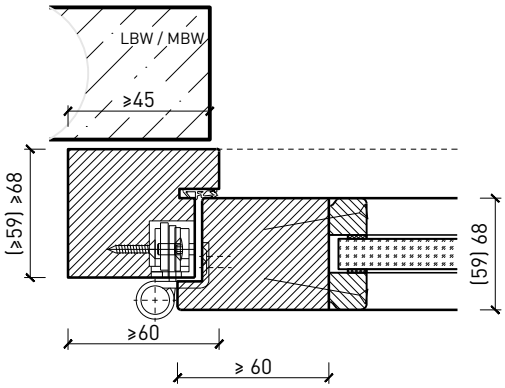

Blendrahmen 59 / 68 mm, Türe stumpf

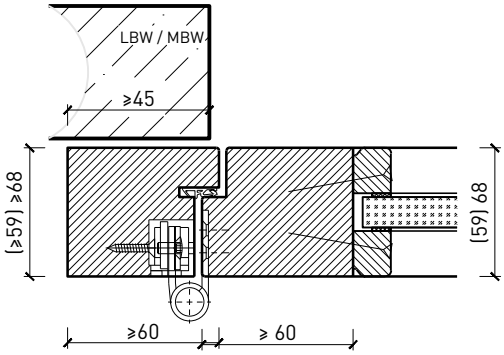

Blockrahmen 59 / 68 mm, Türe gefälzt

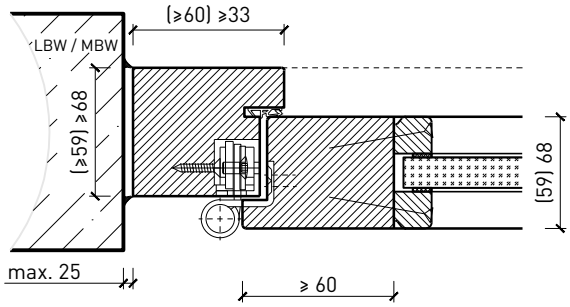

Blockrahmen 59 / 68 mm, Türe stumpf

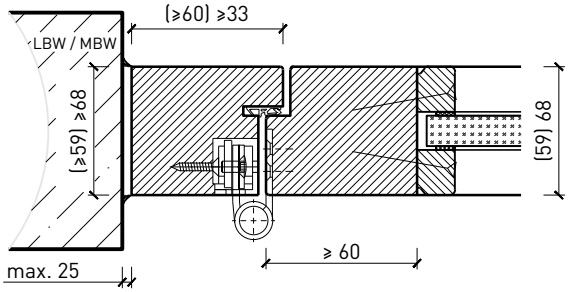

Blockrahmen-Kopplung 68 mm, Türe gefälzt

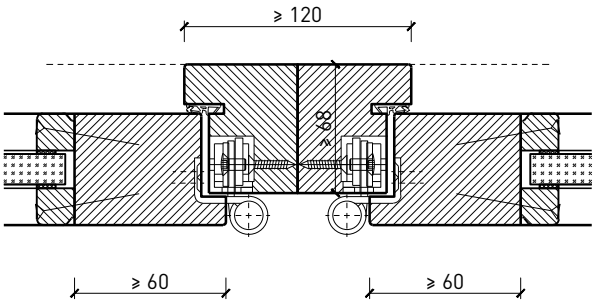

Blockrahmen-Kopplung 68 mm, Türe stumpf

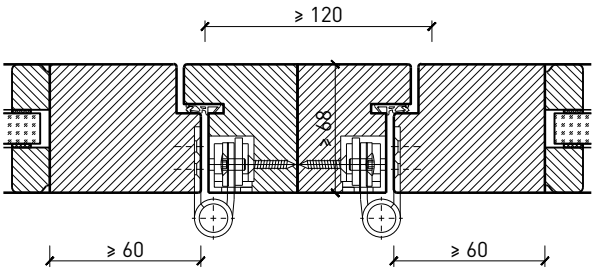

Weitere mögliche Ausführungsvarianten und Multifunktionen auf Anfrage.

23698

29-Juli-24

FeuerschutzTeam AG ©
Druckfehler, Irrtümer und Änderungen vorbehalten
Sous réserve de fautes d'impression, d'erreurs et de modifications

1-flg. Türe EI30 Verglast

Holzumfassungs- und Blockfutterzarge

Holzumfassungsfutter, Türe gefälzt

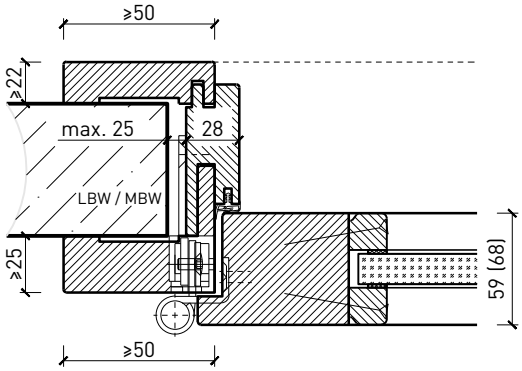

Holzumfassungsfutter, Türe stumpf

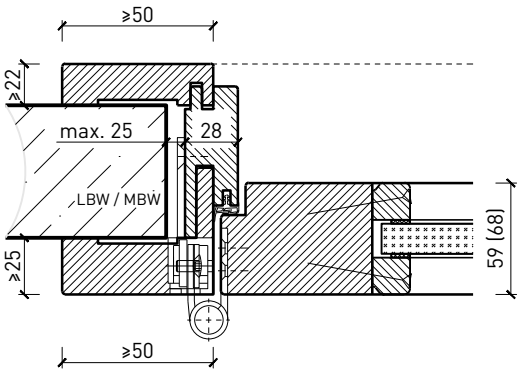

Renovierungsfutter, Türe gefälzt

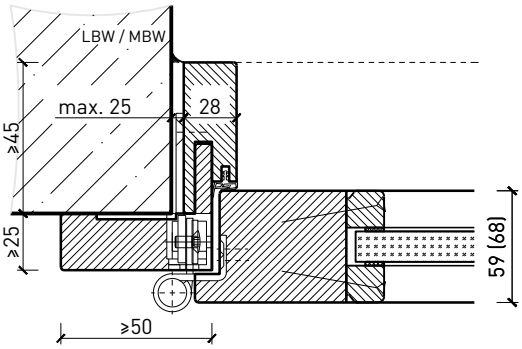

Renovierungsfutter, Türe stumpf

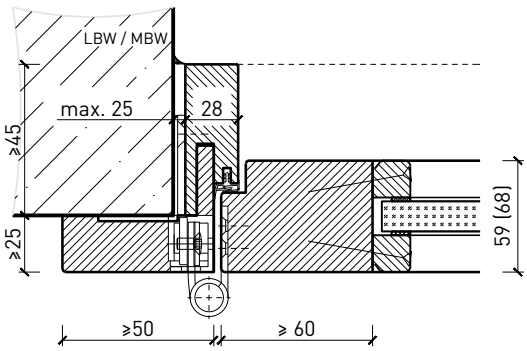

Blockfutterzarge, Türe gefälzt

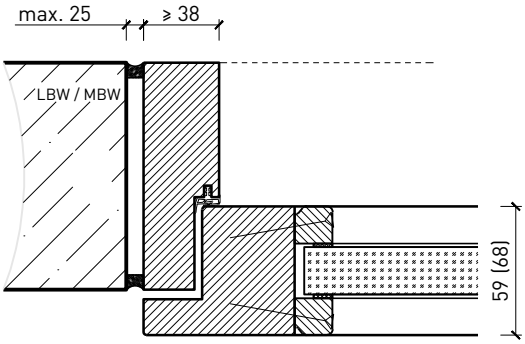

Blockfutterzarge, Türe stumpf

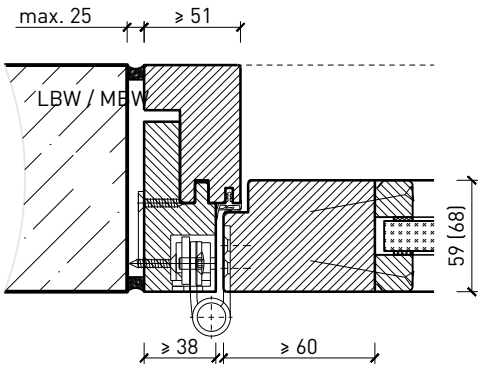

Weitere mögliche Ausführungsvarianten und Multifunktionen auf Anfrage.

FEUER SCHUTZ TEAM INNOVATION NETWORK

WIDER ébénisterie agencement menuiserie

23698

29-Juli-24

FeuerschutzTeam AG ©
Druckfehler, Irrtümer und Änderungen vorbehalten
Sous réserve de fautes d'impression, d'erreurs et de modifications

1-flg. Türe EI30 Verglast

Stahlblockzarge

Stahlblockzarge, Türe gefälzt

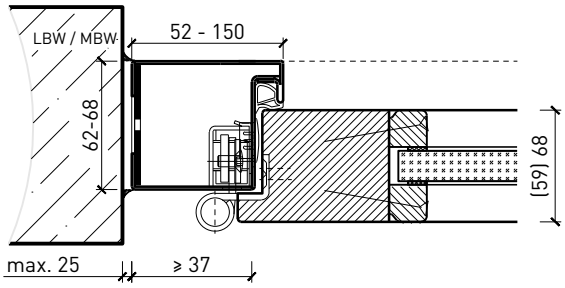

Stahlblockzarge, Türe stumpf

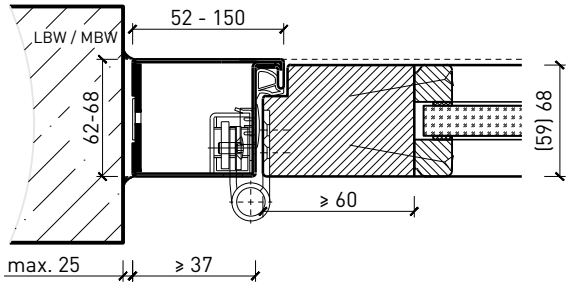

Weitere mögliche Ausführungsvarianten und Multifunktionen auf Anfrage.

23698

29-Juli-24

FeuerschutzTeam AG ©
Druckfehler, Irrtümer und Änderungen vorbehalten
Sous réserve de fautes d'impression, d'erreurs et de modifications

1-flg. Türe EI30 Verglast

Stahlzarge

Stahlumfassungszarge, Türe gefälzt

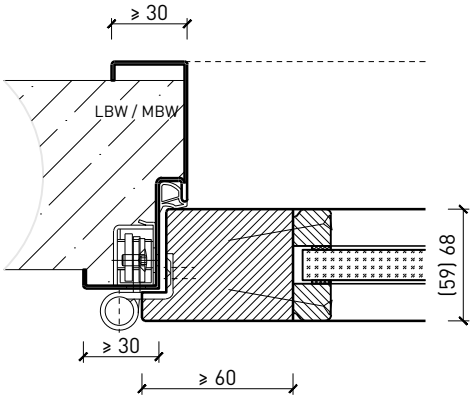

Stahlumfassungszarge, Türe stumpf

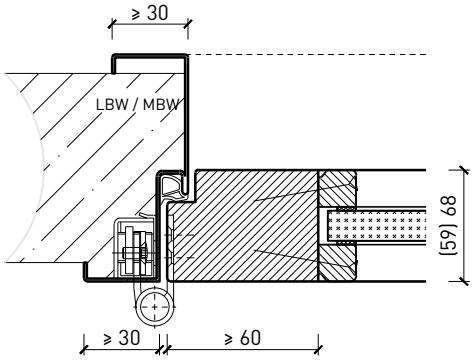

Zweiteilige Stahlumfassungszarge, Türe gefälzt

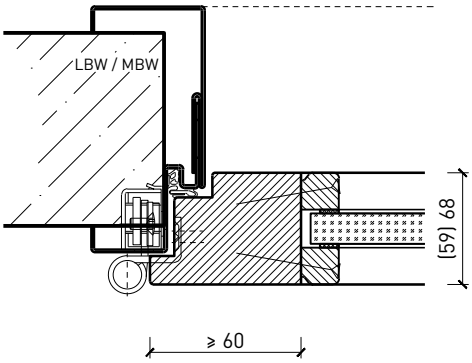

Zweiteilige Stahlumfassungszarge, Türe stumpf

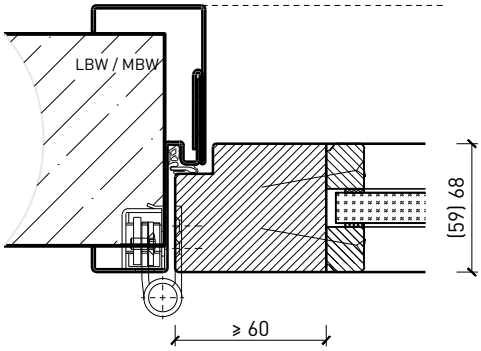

Spiegellose Stahlumfassungszarge, Türe stumpf

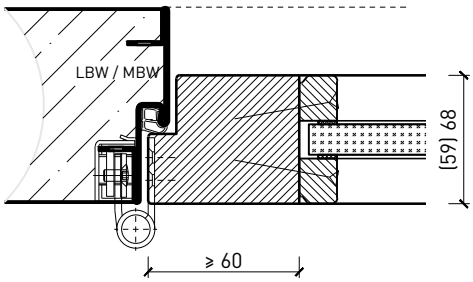

Weitere mögliche Ausführungsvarianten und Multifunktionen auf Anfrage.

23698

29-Juli-24

FeuerschutzTeam AG ©
Druckfehler, Irrtümer und Änderungen vorbehalten
Sous réserve de fautes d'impression, d'erreurs et de modifications

1-flg. Türe EI30 Verglast

Oberteil. Türschliesser. Bodenanschluss

Türe / Oberteil verglast*
integrierter Türschliesser*

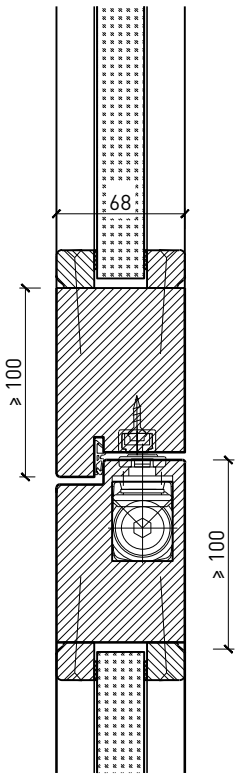

Türe / Oberteil voll*
Türschliesser bandseitig*

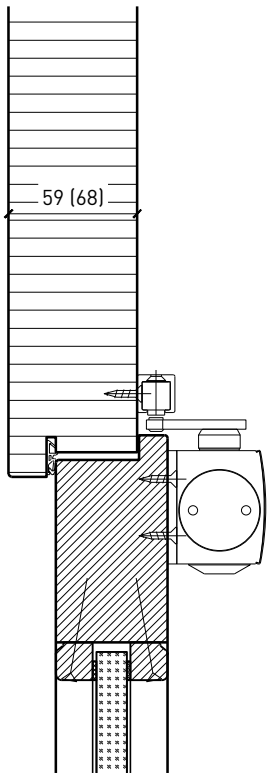

Türschliesser bandseitig*

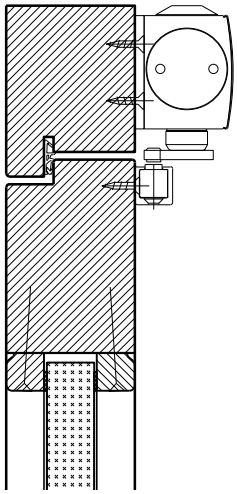

Anschlagwinkel mit
Dichtung 40x30*

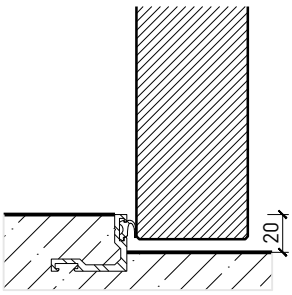

Anschlagwinkel 40x30*

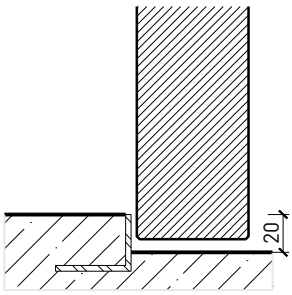

Streiftüre

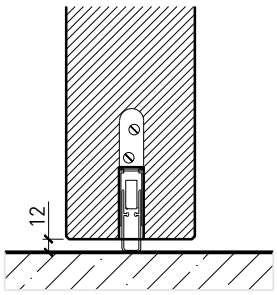

* Ausführungen untereinander kombinierbar
Weitere mögliche Ausführungsvarianten und Multifunktionen auf Anfrage.

FEUER SCHUTZ TEAM
INNOVATION NETWORK

WIDER
ébénisterie agencement menuiserie

23698
29-Juli-24

FeuerschutzTeam AG ©
Druckfehler, Irrtümer und Änderungen vorbehalten
Sous réserve de fautes d'impression, d'erreurs et de modifications

1-flg. Türe EI30 Verglast

Verglasungen

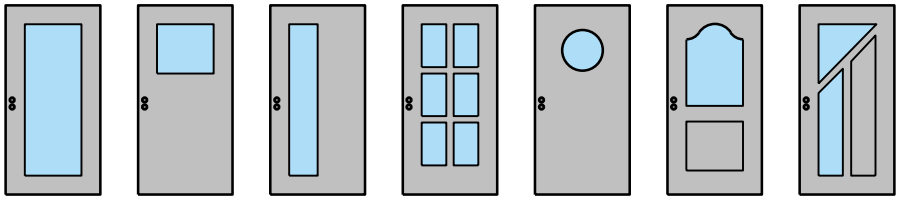

Glas mittig
Glasleiste einseitig

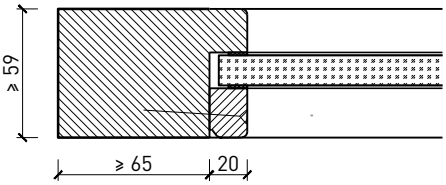

Glas mittig
Glasleiste einseitig

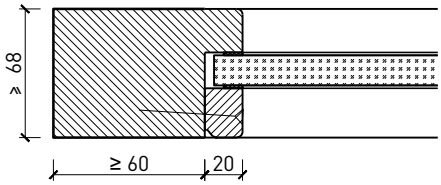

Glas mittig
Glasleisten gerade

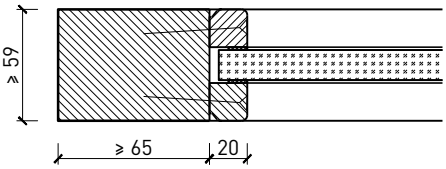

Glas mittig
Glasleisten gerade

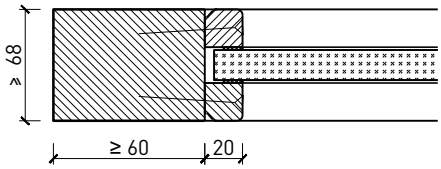

Glas mittig,
Glasleisten schräg

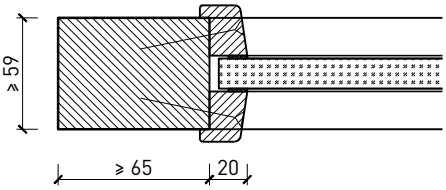

Glas mittig,
Glasleisten schräg

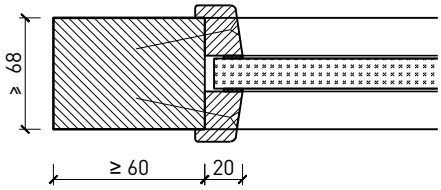

Plano-Verglasung

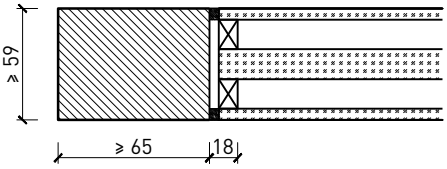

Plano-Verglasung

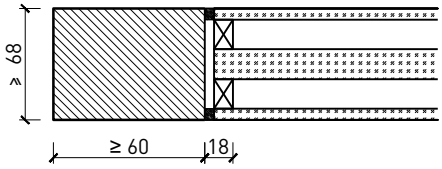

Weitere mögliche Ausführungsvarianten und Multifunktionen auf Anfrage.

23698
29-Juli-24

FeuerschutzTeam AG ©
Druckfehler, Irrtümer und Änderungen vorbehalten
Sous réserve de fautes d'impression, d'erreurs et de modifications

1-flg. Türe EI30 Verglast

Stiltüren

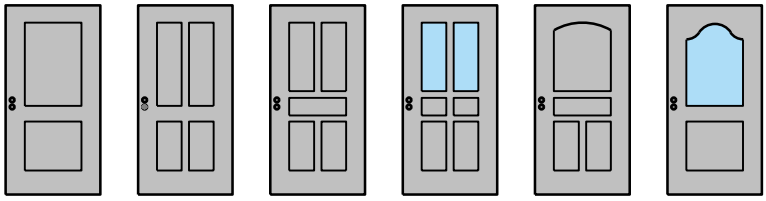

Blockrahmen 59 / 68 mm, Türe gefälzt

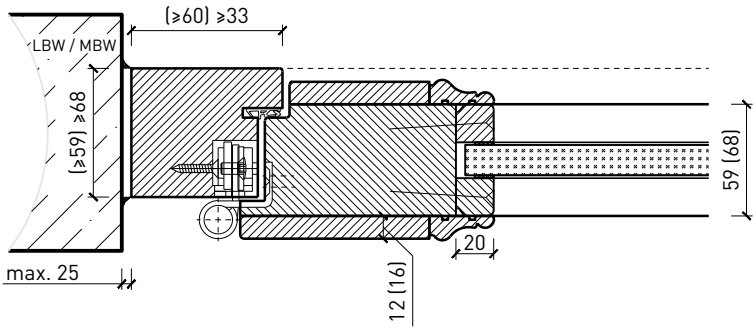

Holzumfassungsfutter, Türe gefälzt

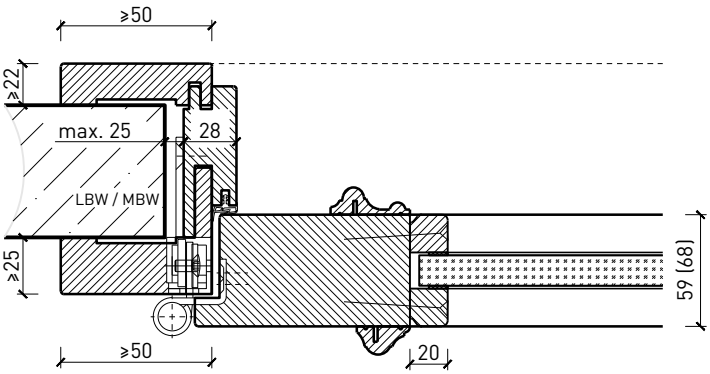

Holzumfassungsfutter, Türe gefälzt

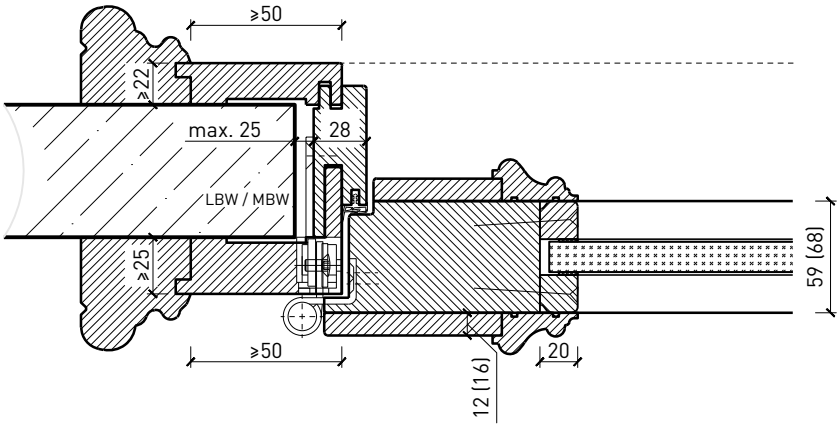

Weitere mögliche Ausführungsvarianten und Multifunktionen auf Anfrage.

23698

29-Juli-24

FeuerschutzTeam AG ©
Druckfehler, Irrtümer und Änderungen vorbehalten
Sous réserve de fautes d'impression, d'erreurs et de modifications