2-flg. Türe EI30 Vollbau Plus
mit optionalem Glaseinsatz

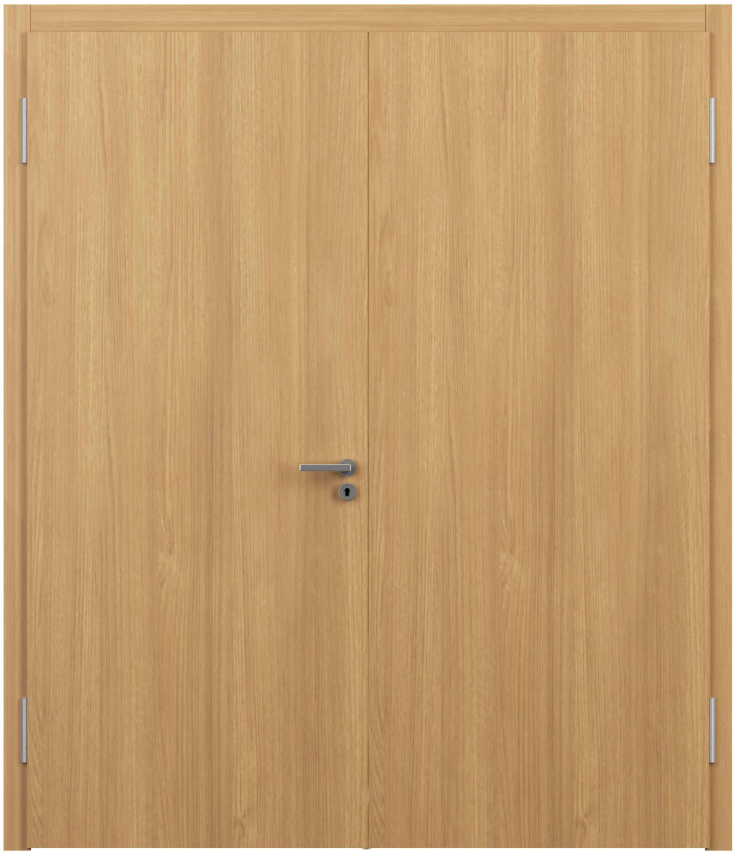

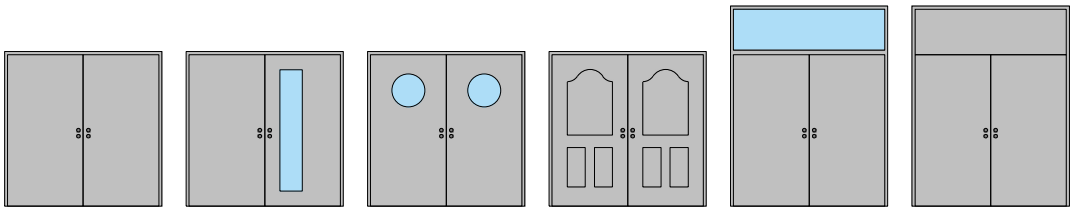

FEUER SCHUTZ TEAM
INNOVATION NETWORK

WIDER
ébénisterie agencement menuiserie

23678 / 23719
29-Juli-24

FeuerschutzTeam AG ©
Druckfehler, Irrtümer und Änderungen vorbehalten
Sous réserve de fautes d'impression, d'erreurs et de modifications

2-flg. Türe EI30 Vollbau Plus
mit optionalem Glaseinsatz

Übersicht

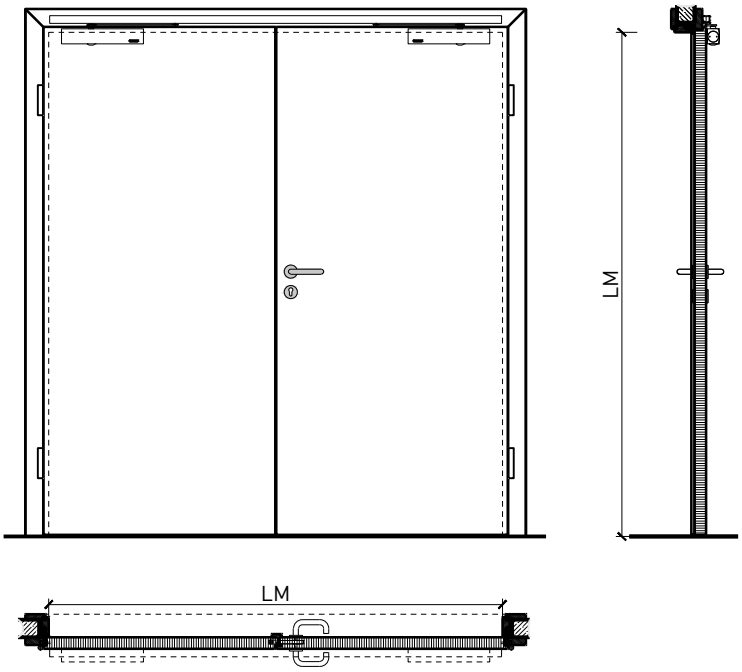

Zargenarten

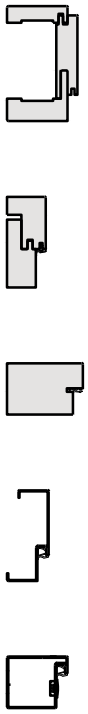

Beschreibung:
- Feuerhemmende EI30 Drehtür
- Rauchschutz S_{200}
- Schallschutz bis Rw 50 dB
- Einbruchschutz bis RC4
- Beschusshemmung bis FB4 NS
- Nassraumtüre
- Feuchtraumtüre

Zargen:
- Blockfutterzarge
- Blockzarge / Blendrahmen
- Holzumfassungzarge
- Stahlumfassungs- / Stahleckzarge
- Stahlblockzarge
- mit Oberlichten, Oberblenden und Seitenteilen möglich

Holzarten Zargen:
- Laub- und Nadelhölzer

Einbau in:
- Massivbauwand
- Leichtbauwand

Türblätter:
- Sperrtüren 59 mm + Vorsatzschale 26/35
- Sperrtüren 68 mm + Vorsatzschale 26/35

- Diverse Aufdopplungen möglich
- Friesbreite umlaufend ≥ 100mm (bei Verglasungen)

Holzarten für Türblätter:
- Anleimer: Laub- und Nadelhölzer
- Einleimer: Laub- und Nadelhölzer

Holzarten und Oberflächen:
- Laub- und Nadelhölzer
- Deckfurniere und Massivaufdopplungen
- Kunstharzdecklagen
- Sockelbleche und Dekore
- Profilierungen
- Verkleidungen aus Stahlblech, Niro, Alu, Messing

- Roh oder grundiert für Anstrich
- Farblos lackiert oder geölt
- Nach Muster gebeizt und lackiert
- RAL / NCS lackiert oder Sondertöne

Verglasung / Füllung:
- Brandschutz- Klargläser
- Brandschutz- Strukturgläser
- Flächenbündige Verglasung
- Isoliergläser
- Schallschutzgläser
- Einbruchhemmende Gläser
- Beschusshemmende Gläser
- Gläser mit Folien und Veredelungen

FEUER SCHUTZ TEAM INNOVATION NETWORK

WIDER ébénisterie agencement menuiserie

23678 / 23719

29-Juli-24

FeuerschutzTeam AG ©
Druckfehler, Irrtümer und Änderungen vorbehalten
Sous réserve de fautes d'impression, d'erreurs et de modifications

2-flg. Türe EI30 Vollbau Plus mit optionalem Glaseinsatz

Eigenschaften

Eigenschaft		2-flg. Türe 85 (59+26 mm) Vollbau mit/ohne Glaseinsatz	2-flg. Türe 94 (59+35 mm) Vollbau mit/ohne Glaseinsatz	2-flg. Türe 94 (68+26 mm) Vollbau mit/ohne Glaseinsatz	2-flg. Türe 103 (68+35 mm) Vollbau mit/ohne Glaseinsatz
Funktionen	Brandschutz (EN 1634-1)	EI30			
	Dauerfunktion (EN 1191)	C5			
	Rauchschutz (EN 1634-3)	S200			
	Schallschutz (EN ISO 10140-2)	bis Rw 47 dB	-	bis Rw 50 dB	-
	Panik (EN 179)	Ja			
	Panik (EN 1125)	Ja			
	Einbruchschutz (EN 1627)	bis RC 2	bis RC4	bis RC 3	bis RC 4
	Durchschusshemmung (EN 1522)	-	FB4-NS	-	FB4-NS
	Klima (EN 12219)	3b / 2c	3c - 3e	3b / 2c	3c - 3e
	Feuchtraum (EN 16580)	Ja			
	Nassraum (EN 16580)	Ja			
Einbau (Wandaufbau funktionsabhängig)	Leichtbauwand (EN 1363-1)	Ja			
	Massivbauwand (EN 1363-1)	Ja			
	Lignum Wände (STP)	-			
	Systemwände (voll/verglast) gem. Zulassung	-			
Holzarten		Laub- und Nadelhölzer			
Sonderformen	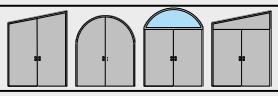	Flügel mit Rundbogen (Kreisförmig, elliptisch, Segment- und Korbbogen)			
Servicetüre	Einbau	-			
Glas / Füllung	Einbau von Glas	Ja			
	Einbau von Füllungen	-			
Bänder	Objekband	Ja			
	verdecktliegendes Band	Ja			
Türschliesser	offen	Ja			
	verdecktliegender Türschliesser	Ja			
dekorative Oberflächen	Metalle (Edelstahl, Stahl, Messing, vollflächig (verklebt) oder in Teilflächen aufgeklebt)	Ja			
	Glas ≤ 4 mm auf Türflügel geklebt	Ja			
	brennbare Oberflächenschicht	Ja			
	dekorative Fräsungen	Ja			

Weitere mögliche Ausführungsvarianten und Multifunktionen auf Anfrage.

FEUER SCHUTZ TEAM INNOVATION NETWORK

WIDER ébénisterie agencement menuiserie

23678 / 23719

29-Juli-24

FeuerschutzTeam AG ©
Druckfehler, Irrtümer und Änderungen vorbehalten
Sous réserve de fautes d'impression, d'erreurs et de modifications

2-flg. Türe EI30 Vollbau Plus
mit optionalem Glaseinsatz

Blockzarge

Blendrahmen 91 / 100 mm, Türe gefälzt mit Akustikdoppel

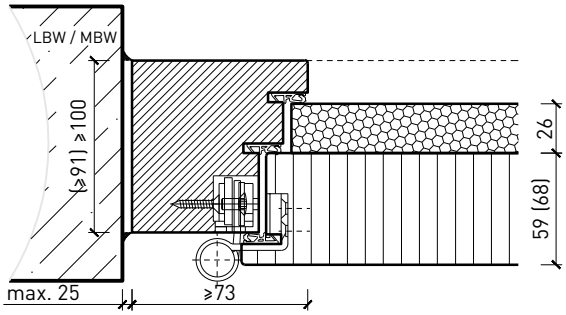

Blendrahmen 85 / 94 mm, Türe stumpf mit Akustikdoppel

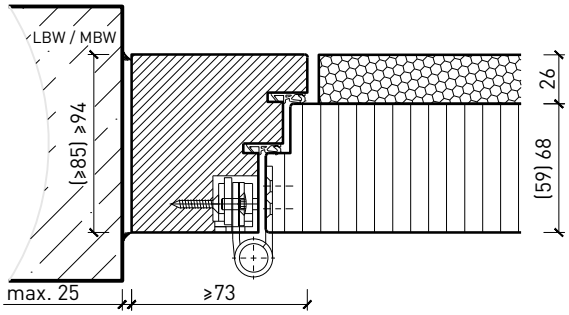

Blockrahmen 115 / 124 mm, Türe gefälzt mit RC4-Doppel

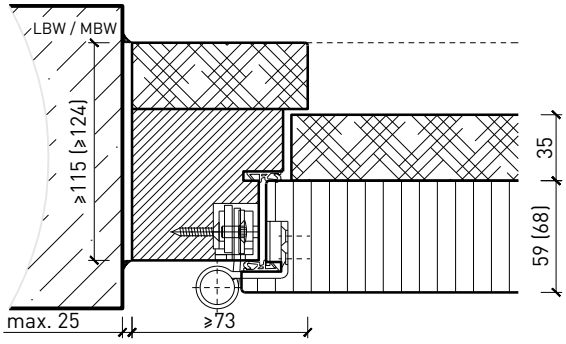

Blockrahmen 94 / 103 mm, Türe stumpf mit RC4-Doppel

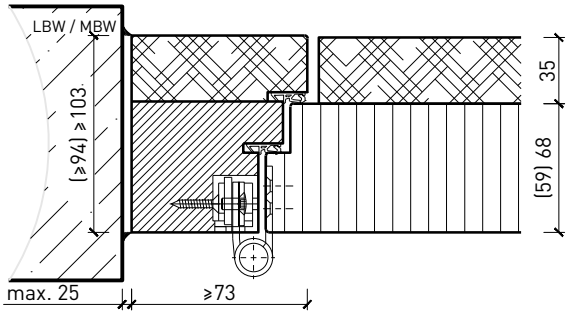

Blockrahmen 115 / 124 mm, Türe gefälzt mit RC4 / FB4-Doppel

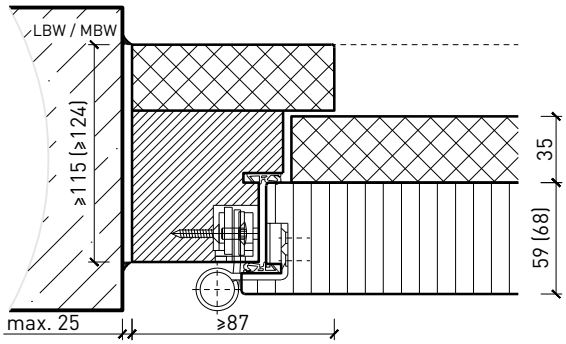

Blockrahmen 94 / 103 mm, Türe stumpf mit RC4 / FB4-Doppel

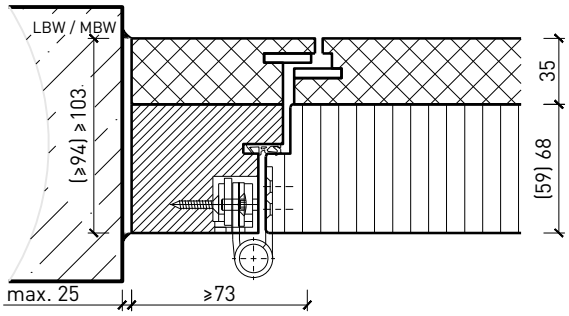

Weitere mögliche Ausführungsvarianten und Multifunktionen auf Anfrage.

FEUER SCHUTZ TEAM INNOVATION NETWORK

WIDER ébénisterie agencement menuiserie

23678 / 23719

29-Juli-24

FeuerschutzTeam AG ©
Druckfehler, Irrtümer und Änderungen vorbehalten
Sous réserve de fautes d'impression, d'erreurs et de modifications

2-flg. Türe EI30 Vollbau Plus
mit optionalem Glaseinsatz

Holzumfassungs- und Blockfutterzarge

Holzumfassungsfutter, Türe gefälzt mit Akustikdoppel

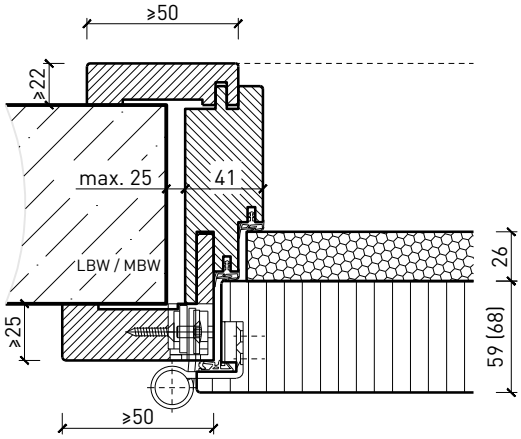

Holzumfassungsfutter, Türe stumpf mit Akustikdoppel

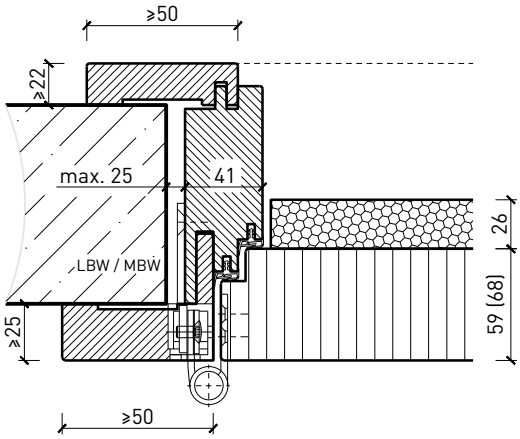

Renovierungsfutter, Türe gefälzt mit Akustikdoppel

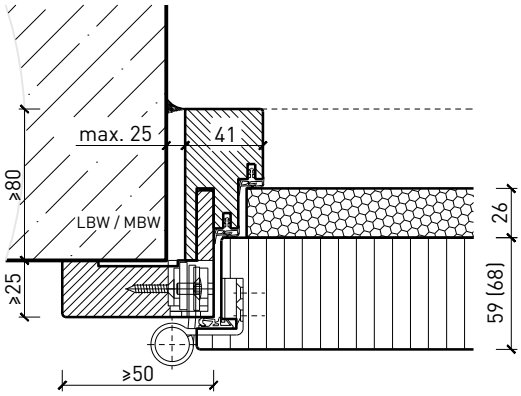

Renovierungsfutter, Türe stumpf mit Akustikdoppel

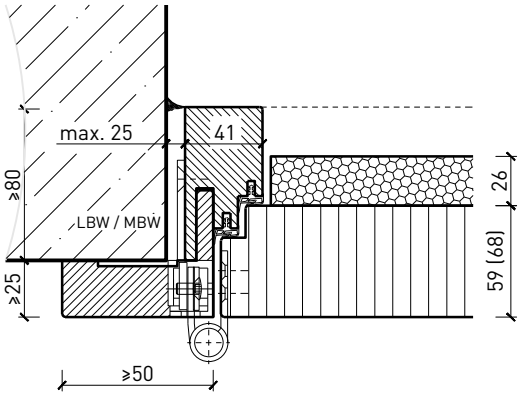

Blockfutterzarge, Türe stumpf mit Akustikdoppel

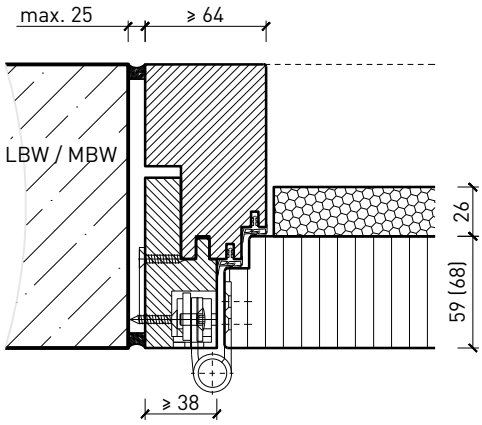

Weitere mögliche Ausführungsvarianten und Multifunktionen auf Anfrage.

23678 / 23719

29-Juli-24

FeuerschutzTeam AG ©
Druckfehler, Irrtümer und Änderungen vorbehalten
Sous réserve de fautes d'impression, d'erreurs et de modifications

2-flg. Türe EI30 Vollbau Plus
mit optionalem Glaseinsatz

Stahlblockzarge

Stahlblockzarge, Türe gefälzt mit Akustikdoppel

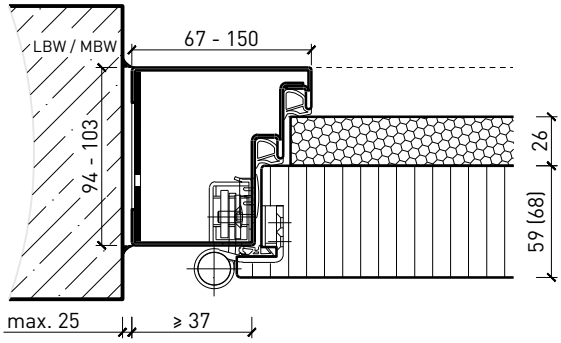

Stahlblockzarge, Türe stumpf mit Akustikdoppel

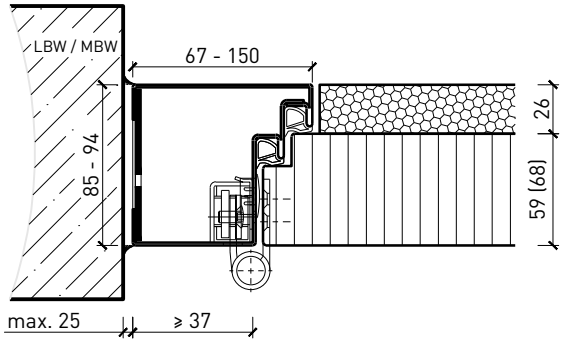

Stahlblockzarge, Türe gefälzt mit RC4-Doppel

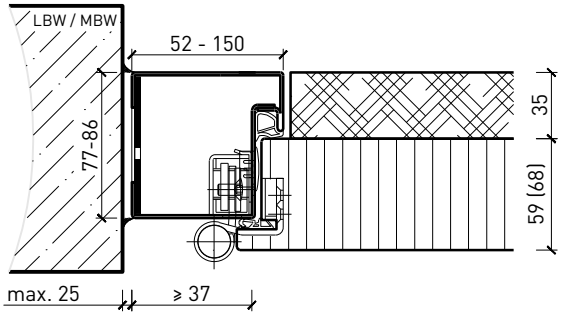

Stahlblockzarge, Türe stumpf mit RC4-Doppel

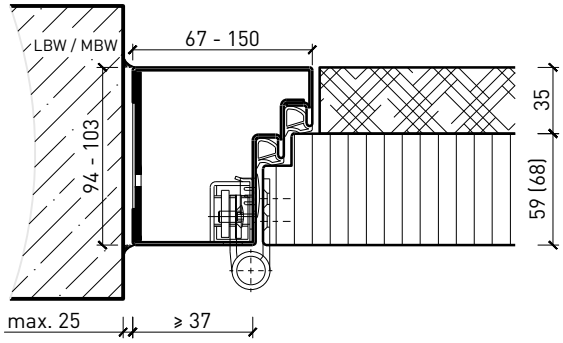

Stahlblockzarge, Türe gefälzt mit RC4 / FB4-Doppel

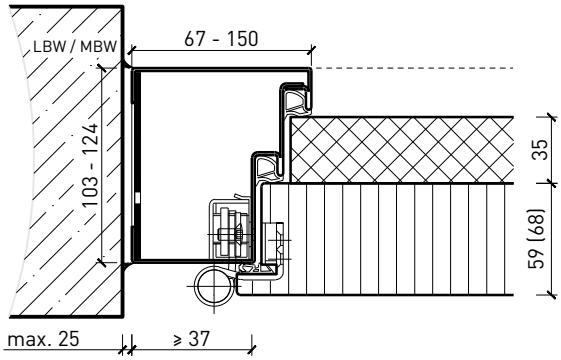

Weitere mögliche Ausführungsvarianten und Multifunktionen auf Anfrage.

23678 / 23719

29-Juli-24

FeuerschutzTeam AG ©
Druckfehler, Irrtümer und Änderungen vorbehalten
Sous réserve de fautes d'impression, d'erreurs et de modifications

2-flg. Türe EI30 Vollbau Plus
mit optionalem Glaseinsatz

Stahlzarge

Stahlumfassungszarge, Türe gefälzt mit Akustikdoppel

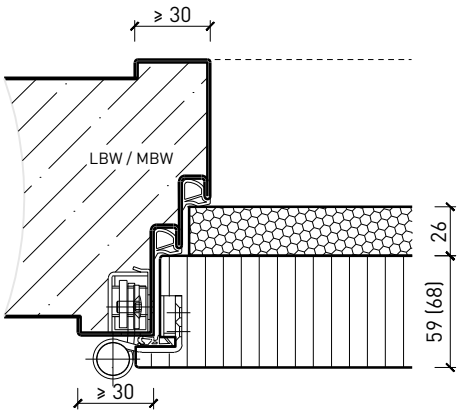

Stahlumfassungszarge, Türe stumpf mit Akustikdoppel

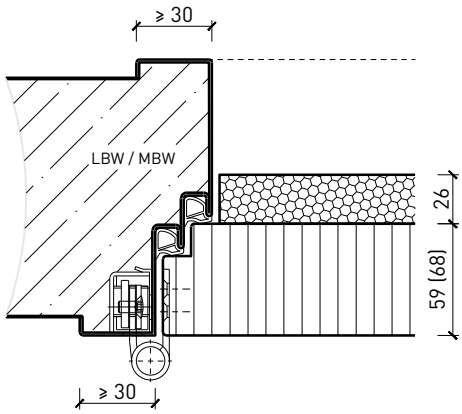

Stahlumfassungszarge, Türe gefälzt mit RC4-Doppel

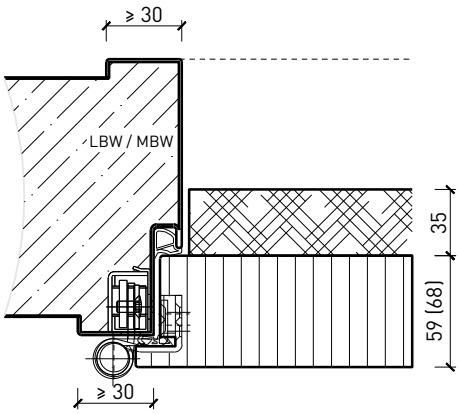

Stahlumfassungszarge, Türe stumpf mit RC4-Doppel

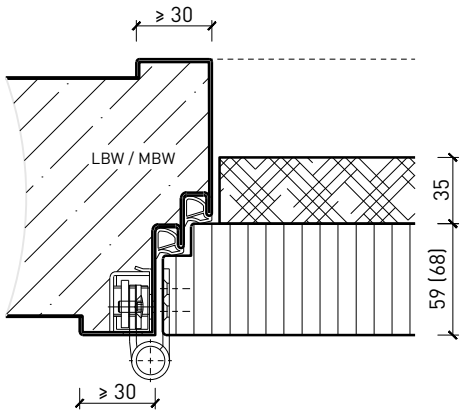

Stahlumfassungszarge, Türe gefälzt mit RC4 / FB4-Doppel

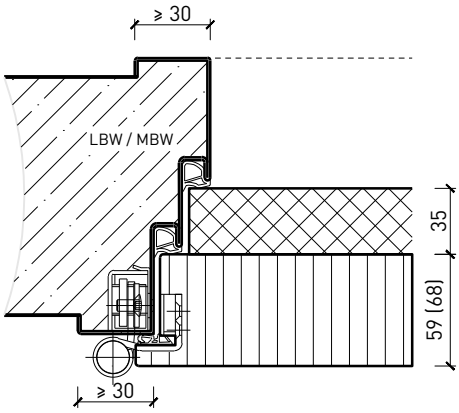

Stahlumfassungszarge, Türe stumpf mit RC4 / FB4-Doppel

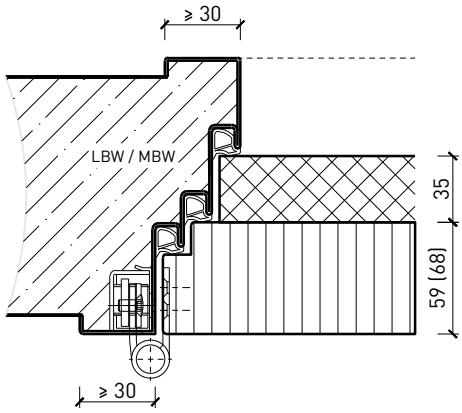

Weitere mögliche Ausführungsvarianten und Multifunktionen auf Anfrage.

FEUER SCHUTZ TEAM INNOVATION NETWORK

WIDER ébénisterie agencement menuiserie

23678 / 23719

29-Juli-24

FeuerschutzTeam AG ©
Druckfehler, Irrtümer und Änderungen vorbehalten
Sous réserve de fautes d'impression, d'erreurs et de modifications

2-flg. Türe EI30 Vollbau Plus
mit optionalem Glaseinsatz

Stahlzarge 2tlg

Stahlumfassungszarge 2-teilig,
Türe gefälzt mit Akustikdoppel

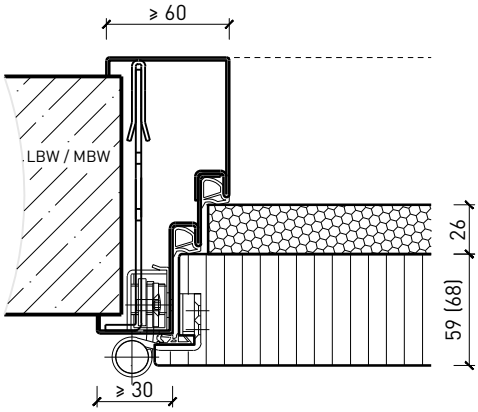

Stahlumfassungszarge 2-teilig,
Türe stumpf mit Akustikdoppel

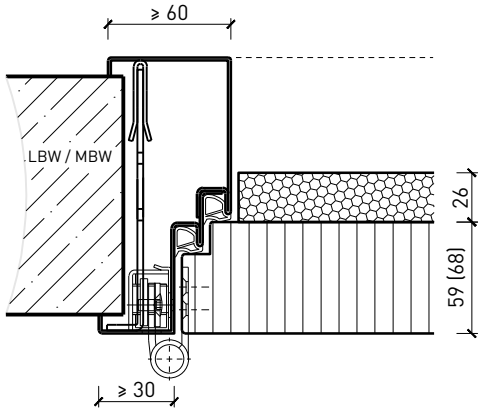

Stahlumfassungszarge 2-teilig,
Türe gefälzt mit RC4-Doppel

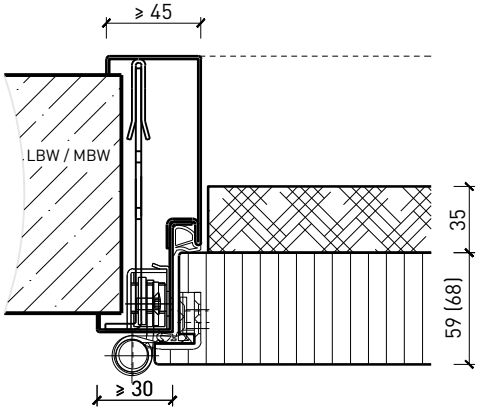

Stahlumfassungszarge 2-teilig,
Türe stumpf mit RC4-Doppel

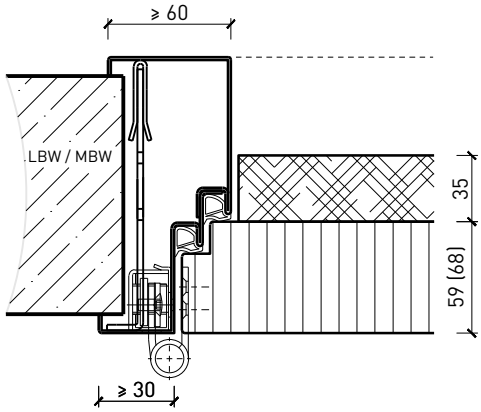

Stahlumfassungszarge 2-teilig,
Türe gefälzt mit RC4 / FB4-Doppel

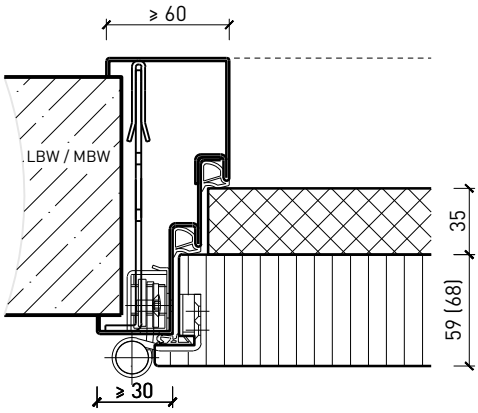

Stahlumfassungszarge 2-teilig,
Türe stumpf mit RC4 / FB4-Doppel

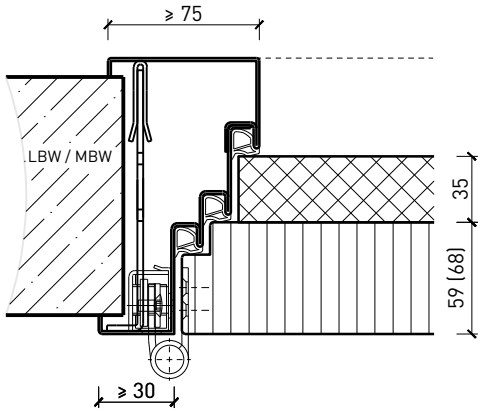

Weitere mögliche Ausführungsvarianten und Multifunktionen auf Anfrage.

23678 / 23719

29-Juli-24

FeuerschutzTeam AG ©
Druckfehler, Irrtümer und Änderungen vorbehalten
Sous réserve de fautes d'impression, d'erreurs et de modifications

2-flg. Türe EI30 Vollbau Plus
mit optionalem Glaseinsatz

Türschliesser. Bodenanschluss

integrierter Türschliesser*

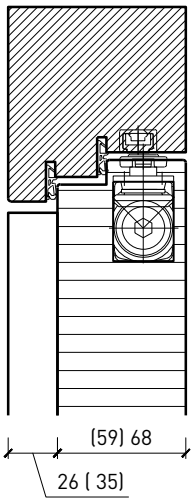

Türschliesser
Normalmontage bandseitig*

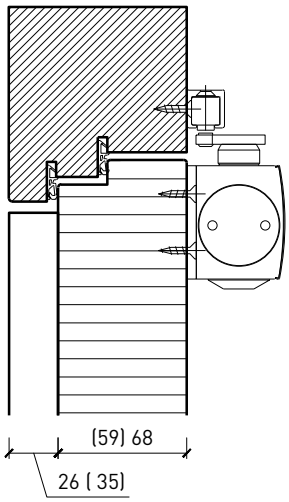

Türschliesser
Kopfmontage bandseitig*

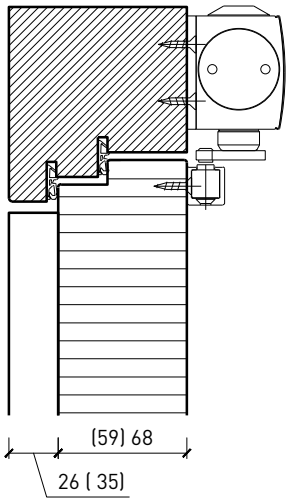

Anschlagwinkel mit
Dichtung 40x30*

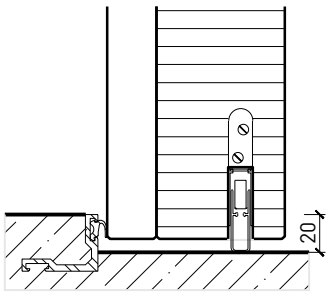

Anschlagwinkel 40x30*

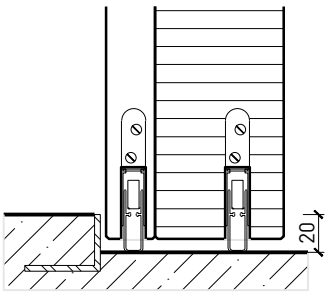

Streiftüre

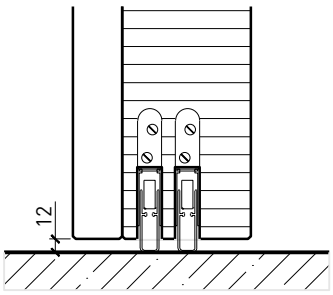

* Ausführungen untereinander kombinierbar
Weitere mögliche Ausführungsvarianten und Multifunktionen auf Anfrage.

FEUER SCHUTZ TEAM
INNOVATION NETWORK

WIDER
ébénisterie agencement menuiserie

23678 / 23719
29-Juli-24

FeuerschutzTeam AG ©
Druckfehler, Irrtümer und Änderungen vorbehalten
Sous réserve de fautes d'impression, d'erreurs et de modifications

2-flg. Türe EI30 Vollbau Plus
mit optionalem Glaseinsatz

Verglasungen

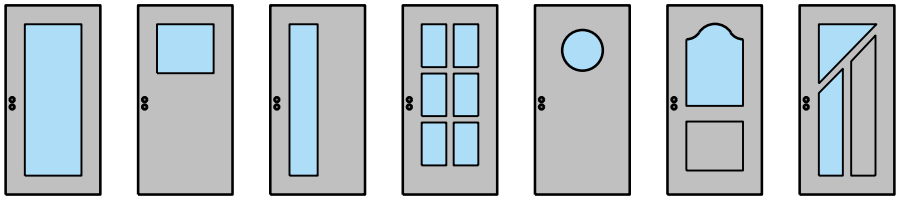

Glas mittig
Akustikdoppel

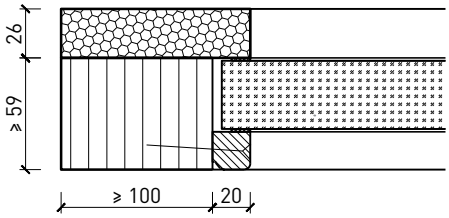

Glas mittig
Akustikdoppel

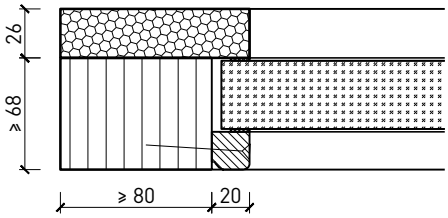

Glas mittig
RC4 / FB4-Doppel

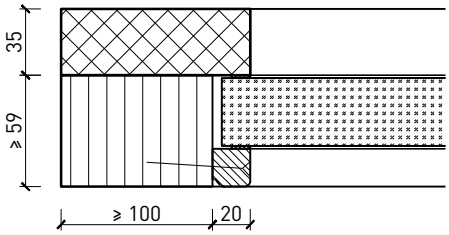

Glas mittig
RC4 / FB4-Doppel

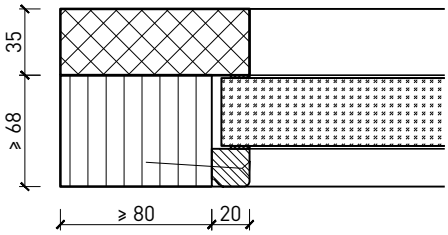

Glas mittig
RC4 / FB4-Doppel

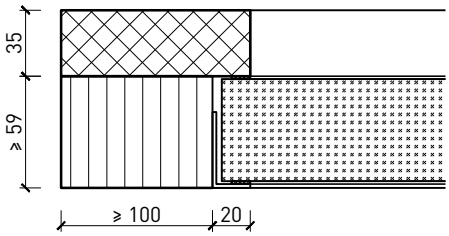

Glas mittig
RC4 / FB4-Doppel

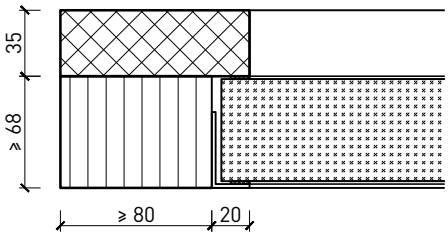

Weitere mögliche Ausführungsvarianten und Multifunktionen auf Anfrage.

23678 / 23719

29-Juli-24

FeuerschutzTeam AG ©
Druckfehler, Irrtümer und Änderungen vorbehalten
Sous réserve de fautes d'impression, d'erreurs et de modifications

2-flg. Türe EI30 Vollbau Plus
mit optionalem Glaseinsatz

Mittelpartie

Mittelpartie 85 / 94 / 103 mm, Türe gefälzt

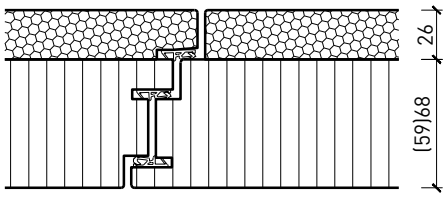

Mittelpartie 85 / 94 / 103 mm, Türe stumpf

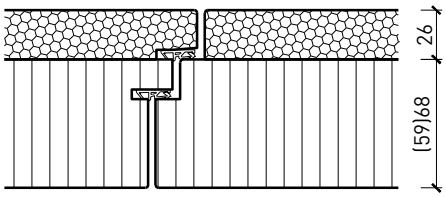

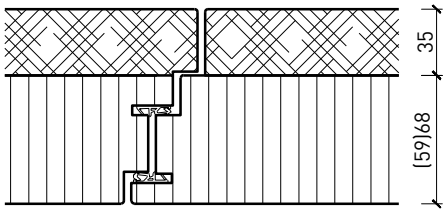

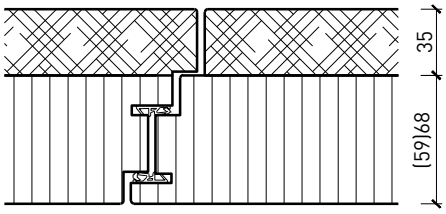

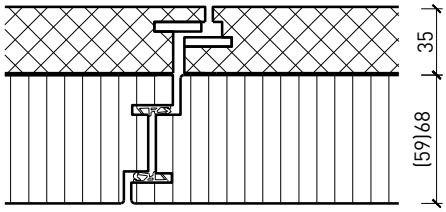

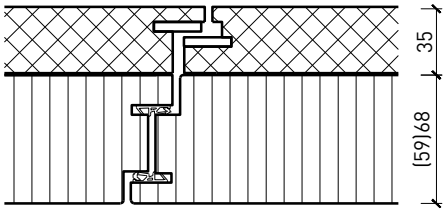

Weitere mögliche Ausführungsvarianten und Multifunktionen auf Anfrage.

23678 / 23719

29-Juli-24

FeuerschutzTeam AG ©
Druckfehler, Irrtümer und Änderungen vorbehalten
Sous réserve de fautes d'impression, d'erreurs et de modifications